1783-20.960.06_18.08.2011_GARDENA.qxp 06.09.2011 12:03 Seite 1

GARDENA®

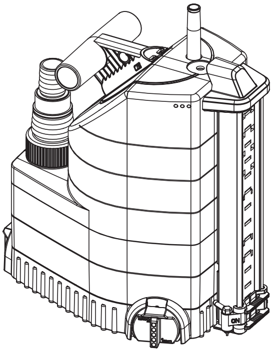

9000
aquasensor
Art. 1783

13000
aquasensor
Art. 1785

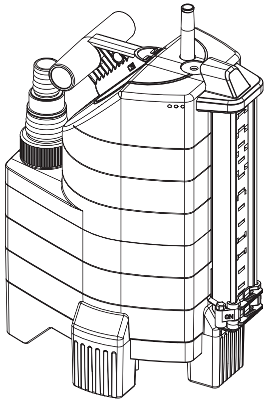

8500
aquasensor
Art. 1797

13000
aquasensor
Art. 1799

D **Betriebsanleitung**
Tauchpumpe / Schmutzwasserpumpe

GB **Operating Instructions**
Submersible Pump / Dirty Water Pump

F **Mode d'emploi**
Pompe d'évacuation pour eaux claires /
Pompe d'évacuation pour eaux chargées

NL **Instructies voor gebruik**
Dompelpomp / Vuilwaterpomp

S **Bruksanvisning**
Dränkbar pump / Spillvattenpump

DK **Brugsanvisning**
Dykpumpe / Dykpumpe til urent vand

FIN **Käyttöohje**
Uppopumppu / likavesipumppu

N **Bruksanvisning**
Lensepumpe / Lensepumpe for
urent vann

I **Istruzioni per l'uso**
Pompa sommersa / Pompa sommersa
per acqua sporca

E **Manual de instrucciones**
Bomba sumergible /
Bomba para aguas sucias

P **Instruções de utilização**
Bomba submersível /
Bomba para águas sujas

PL **Instrukcja obsługi**
Pompa zanurzeniowa /
Pompa do brudnej wody

H **Használati utasítás**
Merülőszivattyú / Szennyvízszivattyú

CZ **Návod k použití**
Ponorné čerpadlo / kalové čerpadlo

SK **Návod na použitie**
Ponorné čerpadlo / kalové čerpadlo

GR **Οδηγίες χρήσεως**
Βυθιζόμενη αντλία /
Αντλία Ακαθάρτων

RUS **Инструкция по эксплуатации**
Погружной насос /
Насос для сточных вод

SLO **Navodilo za uporabo**
Potopna črpalka /
črpalka za umazano vodo

HR **Upute za uporabu**
Potopna crpka / crpka za otpadnu vodu

SRB BIH **Uputstvo za rad**
Potopna pumpa / Pumpa za prljavu vodu

UA **Інструкція з експлуатації**
Заглибний насос /
насос для брудної води

RO **Instrucțiuni de utilizare**
Pompa submersibilă /
Pompă de apă murdară

TR **Kullanma Kılavuzu**
Dalgıç Pompa / Kirli Su Pompası

BG **Инструкция за експлоатация**
Потопяема дренажна помпа /
Помпа за мръсна вода

AL **Manual përdorimi**
Pompë zhytëse / Pompë për ujë të pisët

EST **Kasutusjuhend**
Uputatav pump / Reoveepump

LT **Eksploatavimo instrukcija**
Panardinamas siurblys /
Purvino vandens siurblys

LV **Lietošanas instrukcija**
Iegremdējamais sūknis /
Netīrā ūdens sūknis

GARDENA
Tauchpumpe 9000 / 13000 aquasensor / Schmutzwasserpumpe 8500 / 13000 aquasensor

Dies ist die deutsche Originalbetriebsanleitung.
Bitte lesen Sie die Betriebsanleitung sorgfältig und beachten Sie deren Hinweise. Machen Sie sich anhand dieser Betriebsanleitung mit der Pumpe, dem richtigen Gebrauch sowie den Sicherheitshinweisen vertraut.

Aus Sicherheitsgründen dürfen Kinder und Jugendliche unter 16 Jahren sowie Personen, die nicht mit dieser Betriebsanleitung vertraut sind, diese Pumpe nicht benutzen. Personen mit eingeschränkten körperlichen oder geistigen Fähigkeiten dürfen das Produkt nur verwenden, wenn sie von einer zuständigen Person beaufsichtigt oder unterwiesen werden.

→ Bitte bewahren Sie diese Betriebsanleitung sorgfältig auf.

Inhaltsverzeichnis

1. Einsatzgebiet Ihrer GARDENA Pumpe 2
2. Sicherheitshinweise 3
3. Inbetriebnahme 4
4. Bedienung 5
5. Außerbetriebnahme 6
6. Wartung 7
7. Beheben von Störungen 7
8. Technische Daten 8
9. Service / Garantie 9

1. Einsatzgebiet Ihrer GARDENA Pumpe

Ordnungsgemäßer Gebrauch

Die GARDENA Pumpen sind für die private Benutzung im Haus- und Hobbygarten bestimmt. Sie sind vorwiegend zum Entwässern bei Überschwemmungen, aber auch zum Um- und Auspumpen von Behältern, zur Wasserentnahme aus Brunnen und Schächten, zum Entwässern von Booten und Yachten sowie zur zeitlich begrenzten Wasserbelüftung und -umwälzung bestimmt.

Fördermedien

Zu den Fördermedien der GARDENA Pumpen gehören sauberes und verschmutztes Wasser (max. Korndurchmesser – Tauchpumpen = 5 mm / Schmutzwasserpumpen = 30 mm) und Schwimmbadwasser (vorausgesetzt ist die bestimmungsgemäße Dosierung von Additiven). Verschmutztes Wasser mit festen Bestandteilen wie Sand oder Steinen führt zu Verschleiß der Turbine und des Pumpenfußes.

Die Pumpen sind voll überflutbar (wasserdicht gekapselt) und können bis zu 7 m in das Fördermedium eingetaucht werden.

Zu beachten

Die GARDENA Pumpen sind nicht für den Langzeitbetrieb (z.B. Dauerumwälzbetrieb) im Teich geeignet. Die Lebensdauer der Pumpen wird bei dieser Betriebsart entsprechend verkürzt. Nicht gefördert werden dürfen ätzende, leicht brennbare oder explosive Stoffe (z. B. Benzin, Petroleum, Nitroverdünnung), Fette, Öle, Salzwasser und Abwasser aus Klosett- und Urinalanlagen.
Die Temperatur der Förderflüssigkeit darf 35 °C nicht überschreiten.

2. Sicherheitshinweise

Elektrische Sicherheit

Nach DIN VDE 0100 dürfen Tauch- und Schmutzwasserpumpen in Schwimmbecken, Gartenteichen und Springbrunnen nur über einen Fehlerstromschutzschalter mit einem Nennfehlerstrom ≤ 30 mA betrieben werden. Wenn sich Personen im Schwimmbecken oder Gartenteich befinden, darf die Pumpe nicht betrieben werden.

Aus Sicherheitsgründen empfehlen wir grundsätzlich, die Tauchpumpe über einen Fehlerstromschutzschalter (FI-Schalter) zu betreiben (DIN VDE 0100-702 und 0100-738).

→ Bitte wenden Sie sich an Ihren Elektromeisterbetrieb.

Netzanschlussleitungen dürfen nach DIN VDE 0620 keinen geringeren Querschnitt haben als Gummischlauchleitungen mit Kurzzeichen H05 RNF (für Art. 1783 / 1797) bzw. H07 RNF (für Art. 1785 / 1799). Die Leitungslänge muss 10 m betragen.

Angaben auf dem Typschild müssen mit den Daten des Stromnetzes übereinstimmen.

→ Stellen Sie sicher, dass die elektrischen Steckverbindungen im überflutungssicheren Bereich angebracht sind.

→ Netzstecker vor Nässe schützen.

Stecker und Anschlusskabel vor Hitze, Öl und scharfen Kanten schützen.

⚠ **GEFAHR ! Stromschlag !**

Durch einen abgeschnittenen Netzstecker kann über das Netzkabel Feuchtigkeit in den elektrischen Bereich eindringen und einen Kurzschluss verursachen.

→ **Netzstecker auf keinen Fall abschneiden (z.B. zur Wanddurchführung).**

→ Ziehen Sie den Stecker nicht am Kabel, sondern am Steckergehäuse aus der Steckdose.

Das Anschlusskabel oder der Schwimmerschalter dürfen nicht zum Befestigen oder Transportieren der Pumpe verwendet werden. Zum Eintauchen bzw. Hochziehen und Sichern der Pumpe sollte ein Seil am Tragegriff befestigt werden.

Verlängerungsleitungen müssen der DIN VDE 0620 entsprechen.

In Österreich

In Österreich müssen Pumpen zum Gebrauch in Schwimmbecken und Gartenteichen, die mit einer festen Anschlussleitung ausgestattet sind, nach ÖVE B / EN 60555 Teil 1 bis 3, über einen ÖVE-geprüften Trenn-Transformator gespeist werden, wobei die Nennspannung sekundär 230 V nicht überschreiten darf.

In der Schweiz

In der Schweiz müssen ortsveränderliche Geräte, welche im Freien verwendet werden, über Fehlerstromschutzschalter angeschlossen werden.

Sichtprüfung

→ Vor der Benutzung die Pumpe (insbesondere Netzkabel und Stecker) stets einer Sichtprüfung unterziehen.

→ Beachten Sie den Mindestwasserstand und die max. Förderhöhe (siehe 8. Technische Daten).

⚠ **GEFAHR ! Stromschlag !**

Eine beschädigte Pumpe darf nicht benutzt werden.

→ Pumpe im Schadensfall unbedingt vom GARDENA Service prüfen lassen.

Manueller Betrieb

Im Manuellen Betrieb ist nach Ausbleiben der Förderflüssigkeit die Pumpe umgehend abzuschalten.

→ Pumpe im Manuellen Betrieb ständig beobachten.

Benutzungshinweise

Trockenlauf führt zu erhöhtem Verschleiß und ist zu vermeiden. Im Manuellen Betrieb ist deshalb nach Ausbleiben der Förderflüssigkeit die Pumpe umgehend abzuschalten.

Pumpe nicht länger als 10 Minuten gegen die geschlossene Druckseite laufen lassen.

Sand und andere schmirgelnde Stoffe führen zu schnellerem Verschleiß und Leistungsminderung der Pumpe.

Die Pumpe muss so aufgestellt werden, dass die Einlauföffnungen am Saugfuß nicht durch Verunreinigungen ganz oder teilweise blockiert werden.

1783-20.960.06_18.08.2011_GARDENA.qxp 06.09.2011 12:03 Seite 4

Im Teich sollte die Pumpe z. B. auf einen Ziegelstein gestellt werden.

Hinweise für die Tauchpumpen

Im **Lieferzustand** sind die Drehfüße auf **Flachabsaugung** (1 mm) eingestellt.

→ Für normalen Betrieb die Drehfüße um 180° auf 5 mm drehen.
Die Pumpe wird um 5 mm angehoben.

→ Vor Inbetriebnahme die Druckleitung frei machen.

Thermo-Schutzschalter

Bei Überlastung wird die Pumpe durch den eingebauten thermischen Motorschutz ausgeschaltet. Der Motor läuft nach genügender Abkühlung selbst wieder an (siehe 7. Beheben von Störungen).

Automatische Entlüftungsvorrichtung

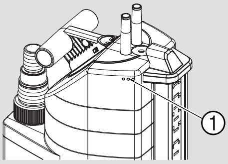

Die Entlüftungsvorrichtung beseitigt ein eventuell vorhandenes Luftpolster in der Pumpe.

Wenn die Pumpe nur halb eingetaucht ist, kann Wasser durch die Entlüftungsbohrungen ① austreten.

Dies ist kein Defekt der Pumpe, sondern dient der automatischen Entlüftung.

3. Inbetriebnahme

Schlauch-Durchmesser	13 mm (½″) 16 mm (⅝″) 19 mm (¾″)	25 mm (1″)	38 mm (1½″)
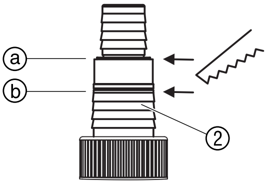 **Schlauchverbindung des Universal-Anschlusses ②**	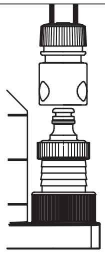	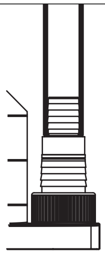	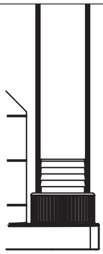
Schlauch-Anschluss	Obersten Nippel bei ⓐ abtrennen.	Keinen Nippel abtrennen.	Oberste beide Nippel bei ⓑ abtrennen.

Für 13 m bis 19 mm werden folgende Anschluss-Sätze benötigt:

13 mm (½″): GARDENA Pumpenanschluss-Satz Art.-Nr. 1750

16 mm (⅝″): GARDENA Hahnstück Art.-Nr. (2)902 **und** GARDENA Schlauchstück Art.-Nr. (2)916

19 mm (¾″): GARDENA Pumpenanschluss-Satz Art.-Nr. 1752

Eine optimale Ausschöpfung der Förderleistung wird bei Verwendung eines 38 mm (1½″)-Schlauches erreicht.

Schlauch anschließen:

Der Universal-Anschluss ② ermöglicht den Anschluss von allen Schläuchen aus vorstehender Tabelle.

1. Nicht benötigter Nippel des Universal-Anschlusses ② entsprechend der Schlauchverbindung abtrennen.

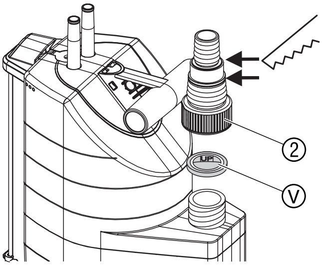

2. **Nur für die Tauchpumpen Art.1783 / 1785:**
   Mitgeliefertes Rückschlagventil Ⓥ, mit der Aufschrift UP nach oben, in den Universal-Anschluss ② einsetzen.
3. Universal-Anschluss ② auf die Pumpe schrauben.
4. Schlauch mit dem Universal-Anschluss ② verbinden.

38 mm (1 ½″)- und 25 mm (1″)-Schläuche empfehlen wir, zusätzlich mit einer **GARDENA Schlauchschelle Art.-Nr. 7192** (für 25 mm) und **Art.-Nr. 7193** (für 38 mm) zu befestigen.

Nur für für die Tauchpumpen Art. 1783 / 1785:
Zum Flachabsaugen empfehlen wir 13 mm (½″)- oder 16 mm (⅝″)-Schläuche. Das Rückschlagventil Ⓥ verhindert den Wasserrückfluss durch den Schlauch. Die max. Förderhöhe wird nur ohne das Rückschlagventil erreicht.

Nur für die Schmutzwasserpumpen Art. 1797 / 1799 mit 13 mm (½″)-Schlauch:
Damit nach dem Pumpen der Inhalt des Druckschlauchs nicht wieder durch die Pumpe ausläuft, kann der Universal-Anschluss ② mit einem **GARDENA Regulierventil Art.-Nr. 977** ausgestattet werden, das Sie über Ihren GARDENA Händler beziehen können.

4. Bedienung

Automatikbetrieb:

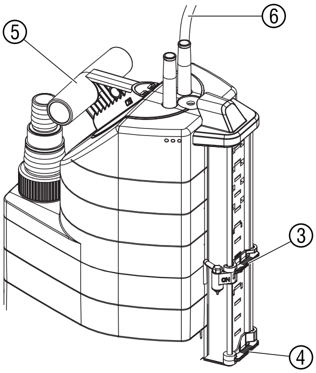

Wenn der Wasserstand den **ON**-Sensor ③ berührt, schaltet die Pumpe automatisch ein. **Je nach Wassermenge und Umfeld kann es 1 – 3 Minuten dauern, bis das Abpumpen beginnt.** Sobald der Wasserstand unter den **OFF**-Sensor ④ fällt, wird die Pumpe automatisch ausgeschaltet (Die Pumpe läuft ca. 10 Sekunden nach).

1. Pumpe standsicher im Wasser aufstellen
   – oder –
   die Pumpe mit einem durch die Bohrung am Tragegriff ⑤ befestigten Seil in einen Brunnen oder Schacht eintauchen.
2. Netzstecker des Anschlusskabels ⑥ in eine Netzsteckdose stecken.

Ein- und Ausschalthöhe einstellen:

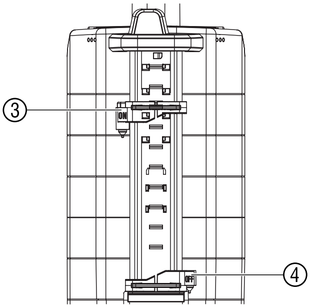

Die Ein- und Ausschalthöhe (siehe 8. Technische Daten) können für den Automatikbetrieb eingestellt werden. Der jeweilige Sensorstift bestimmt die Höhe des Wasserstandes.

Einschalthöhe ON einstellen:

→ **ON**-Sensor ③ auf die gewünschte Einschalthöhe schieben.
Einschalthöhe der Pumpe im Automatikbetrieb.

Ausschalthöhe OFF einstellen:

→ **OFF**-Sensor ④ auf die gewünschte Ausschalthöhe schieben.
Ausschalthöhe der Pumpe im Automatikbetrieb.

Manueller Betrieb:

Die Pumpe bleibt ständig in Betrieb. Der **ON**-Sensor ③ wird auf manueller Position eingerastet und über den Kontakt ⑦ überbrückt.

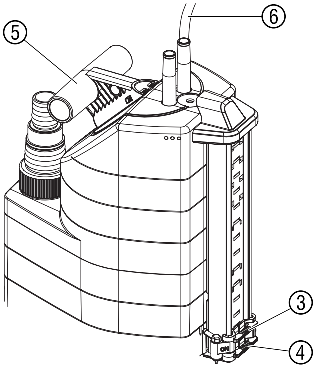

1. **OFF**-Sensor ④ und **ON**-Sensor ③ ganz nach unten schieben. sodass der **ON**-Sensor ③ den Kontakt ⑦ berührt.
2. Pumpe standsicher im Wasser aufstellen
   – oder –
   die Pumpe mit einem durch die Bohrung am Tragegriff ⑤ befestigten Seil in einen Brunnen oder Schacht eintauchen.
3. Netzstecker des Anschlusskabels ⑥ in eine Netzsteckdose stecken.

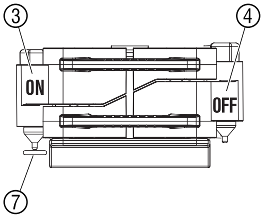

Nur für die Tauchpumpen: Flachabsaugen / Normaler Betrieb

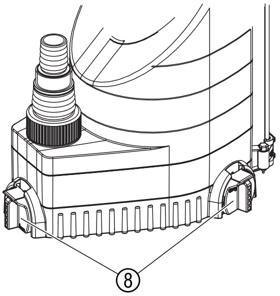

Flachabsaugen:

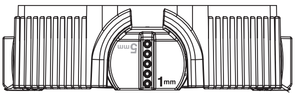

→ Die 3 Drehfüße ⑧ um 180° auf **1 mm** drehen.

Normaler Betrieb:

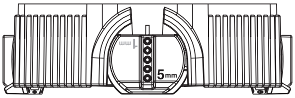

→ Die 3 Drehfüße ⑧ um 180° auf **5 mm** drehen.

Die Restwasserhöhe von ca. 1 mm wird nur beim Flachabsaugen im Manuellen Betrieb erreicht.

5. Außerbetriebnahme

Lagerung:

→ Bei Frostgefahr die Pumpe an einem frostsicheren Ort lagern.

Entsorgung:
(nach RL2002/96/EG)

Gerät darf nicht dem normalen Hausmüll beigefügt werden, sondern muss fachgerecht entsorgt werden.

→ Wichtig für Deutschland: Gerät über Ihre kommunale Entsorgungsstelle entsorgen.

1783-20.960.06_18.08.2011_GARDENA.qxp 06.09.2011 12:03 Seite 7

6. Wartung

Die GARDENA Pumpen arbeiten weitgehend wartungsfrei.

Pumpe durchspülen:

Nach der Förderung von chlorhaltigem Schwimmbadwasser oder anderen Flüssigkeiten, die Rückstände hinterlassen, muss die Pumpe mit klarem Wasser durchgespült werden.

Sensoren reinigen:

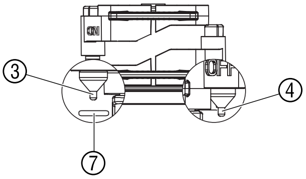

Die Sensoren schalten nur dann zuverlässig, wenn sie regelmäßig (min. alle 2 Monate) gereinigt werden!

→ Sensoren ③/④ und Kontakt ⑦ regelmäßig mit einem trockenen Tuch reinigen (keine harten oder scharfen Gegenstände verwenden).

Saugfuß und Laufrad reinigen:

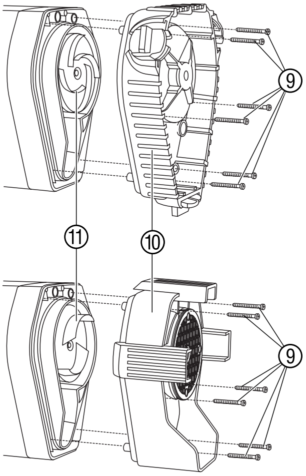

GEFAHR! Stromschlag!
Es besteht Verletzungsgefahr durch elektrischen Strom.
→ Vor dem Reinigen des Saugfußes und des Laufrades die Pumpe vom Netz trennen.

1. Die 6 Kreuzschlitz-Schrauben ⑨ ausdrehen und den Saugfuß ⑩ von der Pumpe abziehen.
2. Saugfuß ⑩ und das Laufrad ⑪ reinigen.
3. Saugfuß ⑩ wieder aufsetzen und die Kreuzschlitz-Schrauben ⑨ eindrehen.

Ein beschädigtes Laufrad ⑪ darf aus Sicherheitsgründen nur vom GARDENA Service ausgetauscht werden.

7. Beheben von Störungen

Störung	Mögliche Ursache	Abhilfe
Pumpe läuft, aber fördert nicht	Luft kann nicht entweichen.	→ Druckleitung öffnen (z. B. geknickter Saugschlauch). → Rückschlagventil entfernen.
	Rückschlagventil falsch eingesetzt.	→ Rückschlagventil mit der Aufschrift UP nach oben einsetzen.
	Luftpolster im Saugfuß.	→ Max. 60 Sekunden warten, bis sich die Pumpe über das Entlüftungsventil selbsttätig entlüftet hat. Ggf. aus-/einschalten.

Störung	Mögliche Ursache	Abhilfe
Pumpe läuft, aber fördert nicht	Laufrad verstopft.	→ Netzstecker ziehen und Laufrad reinigen (siehe 6. Wartung).
	Wasserspiegel bei Inbetriebnahme unter Mindestwasserstand.	→ Pumpe tiefer eintauchen.
Pumpe schaltet nicht ein oder nicht ab Pumpe schaltet ab obwohl OFF-Sensor im Wasser ist	Sensoren ③ / ④ und Kontakt ⑦ sind verschmutz.	→ Sensoren reinigen (siehe 6. Wartung).
Pumpe läuft nicht an oder bleibt während des Betriebs plötzlich stehen	Thermo-Schutzschalter hat Pumpe wegen Überhitzung abgeschaltet.	→ Netzstecker ziehen und Laufrad reinigen (siehe 6. Wartung). Max. Medientemperatur (35 °C) beachten.
	Stromversorgung unterbrochen.	→ Sicherungen und elektrische Steckverbindungen prüfen.
	Schmutzpartikel sind im Saugfuß eingeklemmt.	→ Netzstecker ziehen und Saugfuß reinigen (siehe 6. Wartung).
Pumpe läuft, aber Förderleistung geht plötzlich zurück	Saugfuß verstopft.	→ Netzstecker ziehen und Saugfuß reinigen (siehe 6. Wartung).

Bei sonstigen Störungen bitten wir Sie, sich mit dem GARDENA Service in Verbindung zu setzen. Reparaturen dürfen nur von GARDENA Servicestellen oder von GARDENA autorisierten Fachhändlern durchgeführt werden.

8. Technische Daten

	Tauchpumpen aquasensor		Schmutzwasserpumpen aquasensor	
Typ	**9000 (Art. 1783)**	**13000 (Art. 1785)**	**8500 (Art. 1797)**	**13000 (Art. 1799)**
Nennleistung	320 W	650 W	380 W	680 W
Max. Fördermenge	9.000 l/h	13.000 l/h	8.300 l/h	13.000 l/h
Max. Druck	0,7 bar	0,8 bar	0,6 bar	0,9 bar
Max. Förderhöhe	7 m	8 m	6 m	9 m
Max. Eintauchtiefe	7 m	7 m	7 m	7 m
Restwasserhöhe	1 mm	1 mm	35 mm	35 mm
Schmutzwasser mit max. Korngröße	5 mm	5 mm	30 mm	30 mm
Anschlusskabel	10 m H05 RNF	10 m H07 RNF	10 m H05 RNF	10 m H07 RNF
Pumpenanschluss	Universal (G 1 ¼″ M) / Universal-Nippel			
Mindestwasserstand bei Inbetriebnahme	5 mm	5 mm	45 mm	45 mm

Typ	9000	13000	8500	13000
Gewicht (ohne Kabel) ca.	3,8 kg	5,4 kg	4,0 kg	5,6 kg
Max. Medientemperatur	35 °C	35 °C	35 °C	35 °C
Netzspannung / Netzfrequenz	230 V / 50 Hz	230 V / 50 Hz	230 V / 50 Hz	230 V / 50 Hz
Min./max. Einschalthöhe	5 mm / 175 mm	5 mm / 210 mm	65 mm / 230 mm	70 mm / 265 mm
Min./max. Ausschalthöhe	3 mm / 170 mm	3 mm / 205 mm	40 mm / 225 mm	40 mm / 260 mm
Schall-Leistungspegel L_{WA} 1)	48 dB (A)	55 dB (A)	55 dB (A)	55 dB (A)

1) Messverfahren nach EN 60335-1

Ein- und Ausschalthöhe

Die Ein- und Ausschalthöhe unterliegt Toleranzen.

Nur für die Tauchpumpen Art. 1783 / 1785:
Die Restwasserhöhe (flachsaugend bis ca. 1 mm) wird nur im Manuellen Betrieb mit auf 1 mm gedrehten Drehfüßen ⑧ erreicht ehe 4. Bedienung).

9. Service / Garantie

Wir bieten Ihnen umfangreiche Serviceleistungen

- Qualifizierte, schnelle und kostengünstige Reparatur durch unseren **Zentralen Reparatur-Service**
  – Bearbeitungsdauer in unserem Hause max. 5 Arbeitstage
- Einfache und kostengünstige Rücksendung an GARDENA durch **Abhol-Service (nur innerhalb von Deutschland)**
  – Abholung innerhalb von 2 Tagen
- Kompetente Beratung bei Störungen / Reklamationen durch unseren **Technischen Service**
- Schnelle und kostengünstige Ersatzteilversorgung durch unseren **Zentralen Ersatzteil-Service**
  – Bearbeitungsdauer in unserem Hause max. 2 Arbeitstage

Im Garantiefall sind die Serviceleistungen für Sie kostenlos.

Service-Anschrift

GARDENA Manufacturing GmbH Service
Hans-Lorenser-Str. 40 D-89079 Ulm

Ihre direkte Verbindung zum Service	**Telefon**	**Fax**	**E-Mail**
D in Deutschland	**(07 31) 4 90 + Durchwahl**		**www.gardena.de/service/**
Technische Störungen / Reklamationen	290	389	service@gardena.com
Reparaturen und Antworten auf Kostenvoranschläge	300	249	service@gardena.com
Ersatzteilbestellungen / Allgem. Produktberatung	123	249	service@gardena.com
Abhol-Service	(0 18 03) 30 81 00 oder (0 18 03) 00 16 89		

Ihre direkte Verbindung zum Service

Unsere Kunden in Österreich und in der Schweiz wenden sich bitte an ihre entsprechende Servicestelle (Anschrift siehe Umschlagseite).

A	**in Österreich**	**+43 (0) 732 77 01 01 – 90**	consumer.service@husqvarna.at
CH	**in der Schweiz**	**0848 800 464**	info@gardena.ch

Garantie

GARDENA gewährt für dieses Produkt 2 Jahre Garantie (ab Kaufdatum). Diese Garantieleistung bezieht sich auf alle wesentlichen Mängel des Gerätes, die nachweislich auf Material- oder Fabrikationsfehler zurückzuführen sind. Sie erfolgt durch die Ersatzlieferung eines einwandfreien Gerätes oder durch die kostenlose

Reparatur des eingesandten Gerätes nach unserer Wahl, wenn folgende Voraussetzungen gewährleistet sind:

- Das Gerät wurde sachgemäß und laut den Empfehlungen in der Betriebsanleitung behandelt.
- Es wurde weder vom Käufer noch von einem Dritten versucht, das Gerät zu reparieren.

Die Verschleißteile Turbine und Pumpenfuß sind von der Garantie ausgeschlossen.

Diese Hersteller-Garantie berührt die gegenüber dem Händler / Verkäufer bestehenden Gewährleistungsansprüche nicht.

Im Garantiefall schicken Sie bitte das defekte Gerät zusammen mit einer Kopie des Kaufbelegs und einer Fehlerbeschreibung per Abhol-Service (nur in Deutschland) oder frankiert an die auf der Rückseite angegebene Serviceadresse.

Unfreie Paketeinsendungen werden im Postverteilzentrum ausgefiltert und erreichen uns nicht.

Nach erfolgter Reparatur senden wir das Gerät frei an Sie zurück.

GARDENA
Submersible Pump 9000 / 13000 aquasensor / Dirty Water Pump 8500 / 13000 aquasensor

Translation of the original instructions from German.
Please read these operating instructions carefully and observe the notes given. Use the instructions to familiarise yourself with the pump, its correct use, and the notes on safety.

For safety reasons, children under 16 as well as persons not familiar with these operating instructions should not use this pump. Persons with reduced physical or mental abilities may use the hedge trimmer only if they are supervised or instructed by a responsible person.

→ Keep these operating instructions in a safe place.

Contents

1. Applications Range of Your GARDENA Pump ... 11
2. Safety Instructions ... 12
3. Initial Operation ... 13
4. Operation ... 14
5. Putting into Storage ... 15
6. Maintenance ... 16
7. Troubleshooting ... 16
8. Technical Data ... 17
9. Service / Warranty ... 18

1. Applications Range of Your GARDENA Pump

Intended use

GARDENA Pumps have been designed for private use around your house and garden. They are predominantly destinated for drainage after flooding, transfer of liquids, draining containers, taking water from wells and shafts, draining boats and yachts as well as for water aeration and circulation for a limited period of time.

Liquids to be pumped

Liquids which can be handled by the GARDENA Pump are the following: clean and contaminated water (max. particle size submersible pumps = 5 mm / dirty water pumps = 30 mm) and swimming pool water (prerequisite is the recommended dosage of additives). Dirty water with solid particles such as sand or stones leads to wear of the turbine and of the pump base.

The pumps are fully submersible (waterproof sealed) and can be immersed in the liquid down to a depth of 7 m.

Please note

The GARDENA Pumps are not designed for continuous operation (e.g. continuous circulating operation) in a pond. Your pump's life will be shortened correspondingly by such operation.
Corrosive, easily combustible or explosive substances (e.g. gasoline, petroleum, nitro thinner), fats, oils, salt-water and waste water of toilets and urinals must not be pumped.
The temperature of the liquid handled should not exceed 35 °C.

GB

2. Safety Instructions

Electrical Safety

According to DIN VDE (German Electrical Engineers' Association) 0100, submersible pumps and dirty water pumps may only be used in swimming pools, garden ponds, and fountains if the pump is operated via a residual-current device with a residual-current rating of ≤ 30 mA.

The pump must not be operated when there are persons in the swimming pool or garden pond.

For safety reasons we recommend that you always operate the pump via a residual-current device (DIN VDE 0100-702 and 0100-738).

→ Please contact your electrician.

According to DIN VDE (German Electrical Engineers' Association) 0620, mains power cables must not have a smaller cross-section than the rubber-sheathed cables of the designation H05 RNF (for Art. Nos. 1783 / 1797) or H07 RNF (for Art. Nos. 1785 / 1799).

The cable length must be at least 10 m.

Data indicated on the type plate must match technical data of the mains supply.

→ Take care that the electrical connections are made within dry area, protected from flooding.

→ Keep mains plug dry.

Protect plug and power cable from heat, oil and sharp edges.

DANGER ! Electric shock!

With a cut off mains plug, moisture can get into electrical parts via the mains cable and cause a short circuit.

→ **<u>Never</u> cut the mains plug off (e.g. to feed through wall).**

→ Don't use the power cable for plugging off.

The power cable or the float switch must not be used for mounting or relocating the pump. For submerging or lifting/securing the pump, fix a rope to the pump's carrying handle.

Extension cables must meet the requirements of DIN VDE 0620.

In Austria

In Austria, according to ÖVE B / EN 60 555 part 1 to 3, pumps which are used in swimming pools and garden ponds, and equipped with firm power cable should be fed via an ÖVE approved isolating transformer – rated voltage must not exceed 230 V.

In Switzerland

In Switzerland mobile appliances which are used outdoors, must be connected via a residual-current device.

Visual check

→ Before operating the pump, first make a visual check, if there is any damage of the pump (esp. regarding power cable and plug).

→ Observe the minimum water level and the max. delivery height (see 8. Technical Data).

DANGER ! Electric shock!

A damaged pump must not be used.

→ In case of damage, please have the pump checked by our GARDENA Service Centre.

Manual operation

During manual operation, the pump must be switched off as soon as all the liquid has been pumped away.

→ Observe the pump at all times during manual operation.

Notes on use

Dry-running operation causes increased wear and is to be avoided. Therefore, in manual operation the pump must be immediately unplugged when water fails to flow.

Avoid running of the pump for more than 10 min. against closed delivery side of the pump.

Sand and other abrasive substances cause increased wear and reduce the pump's output.

Take care that the pump is located where the inlet openings at the suction base are obstructed neither completely nor partly.

Stand the pump on a brick if using in a pond.

1783-20.960.06_18.08.2011_GARDENA.qxp 06.09.2011 12:03 Seite 13

Instructions for submersible pumps

When you purchase your pump the swivel feet are set to the **flat suction position** (1 mm).

→ For normal operation, turn the feet 180° to 5 mm.
The pump is lifted 5 mm.

→ Clear the outlet line before use.

Thermal protection switch

The pump is automatically switched off on overheating by the built-in thermal motor protector. After having cooled down, the motor automatically switches on again (see 7. Troubleshooting).

Automatic deaerating valve

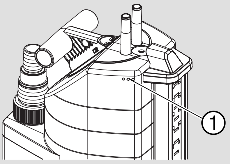

The automatic deaerating valve eliminates any air pockets in the pump.

If the pump is half submersed, water may come out of the ventilation holes ①.

This is not a defect of your pump, but serves to deaerate the pump.

3. Initial Operation

Hose diameter	13 mm (½″) 16 mm (⅝″) 19 mm (¾″)	25 mm (1″)	38 mm (1 ½″)
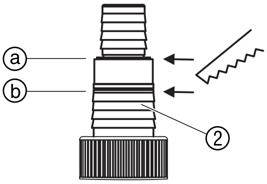 **Hose connection of universal fitting ②**	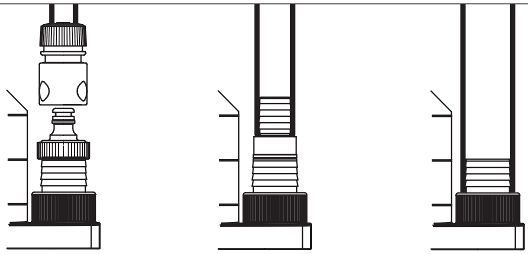		
Hose connection	Cut off topmost nipple at ⓐ.	Do not cut off any nipples.	Cut off top two nipples at ⓑ.

The following connection kits are required for 13 mm to 19 mm connections:

13 mm (½″): GARDENA Pump Connection Set, Art. No. 1750

16 mm (⅝″): GARDENA Tap Connector, Art. No. (2)902, **and** GARDENA Standard Hose Connector, Art. No. (2)916

19 mm (¾″): GARDENA Pump Connection Set, Art. No. 1752

Best results in delivery capacity are achieved when using 38 mm (1 ½″) hoses.

Connecting the hose:

The universal fitting ② allows you to connect all the hoses listed in the previous table.

1. Cut off nipples of the universal fitting ②, which are not needed, to match the hose connection.

1783-20.960.06_18.08.2011_GARDENA.qxp 06.09.2011 12:03 Seite 14

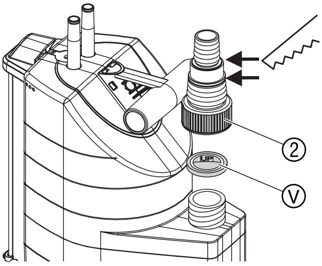

2. **Only for the submersible pumps Art. No. 1783 / 1785:** Insert the non-return valve Ⓥ supplied into the universal connector ② with the word UP pointing upwards.
3. Screw the universal fitting ② onto the pump.
4. Connect the hose to the universal fitting ②.

We recommend 38 mm (1 ½″) 25 mm (1″) hoses, in addition to be fixed with a **GARDENA Hose Clamps Art. No. 7192** (for 25 mm) and **Art. No. 7193** (for 38 mm).

Only for the submersible pumps Art. No. 1783 / 1785:
For flat suction we recommend using a 13 mm (½″) or 16 mm (⅝″) hose. The non-return valve Ⓥ prevents the water flowing back through the hose. The max. delivery height will only be achieved without the non-return valve.

Only for 13 mm (½″) hose:
The universal fitting ② can also be equipped with a **GARDENA Regulator Valve Art. No. 977** so that the contents of the outlet line do not flow back through the pump after pumping. The Regulator Valve can be ordered from your GARDENA dealer.

4. Operation

Automatic operation:

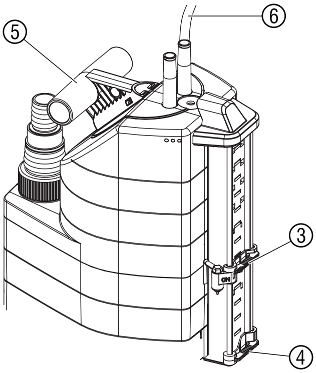

If the water level reaches the **ON** sensor ③, the pump automatically switches on. **Depending on water volume and environment, it can take 1 to 3 minutes until pumping out commences.** As soon as the water level falls below the **OFF** sensor ④, the pump is automatically switched off (the pump continues to run for approx. 10 seconds).

1. Stand the pump on a firm surface
   – or –
   use a rope attached through the bore hole in the carrying handle ⑤ to immerse the pump in a well or shaft.
2. Plug the power cable ⑥ into a mains socket.

Adjust switch-on and switch-off height:

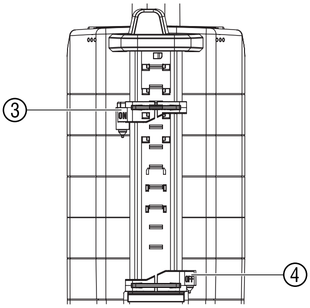

The switch-on and switch-off height (see 8. Technical Data) can be adjusted for automatic mode. The relevant sensor pin defines the height of the water level.

Set switch-on height ON:

→ Push **ON** sensor ③ to the required switch-on height.
Switch-on height of the pump in automatic mode.

Set switch-off height OFF:

→ Push **OFF** sensor ④ to the required switch-off height.
Switch-off height of the pump in automatic mode.

Manual operation:

The pump remains in operation continuously. The **ON** sensor ③ is locked in manual position and bridged via the contact ⑦.

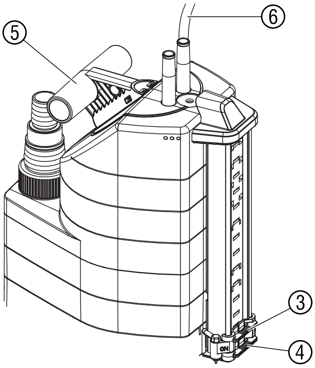

1. Push **OFF** sensor ④ and **ON** sensor ③ right down so that the **ON** sensor ③ touches the contact ⑦.
2. Stand the pump on a firm surface **– or –** use a rope attached through the bore hole in the carrying handle ⑤ to immerse the pump in a well or shaft.
3. Plug the power cable ⑥ into a mains socket.

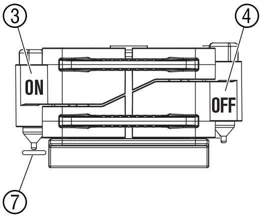

Only for the submersible pumps: Flat suction / Normal operation

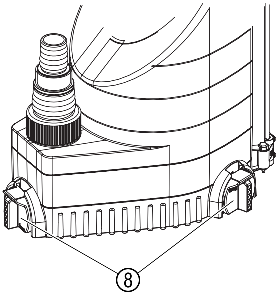

Flat suction:

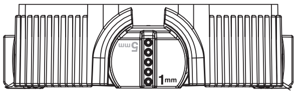

→ Turn the 3 swivel feet ⑧ 180° to **1 mm**.

Normal operation:

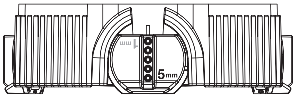

→ Turn the 3 swivel feet ⑧ 180° to **5 mm**.

The residual water level of approx. 1 mm is only reached during flat suction in the manual operation mode.

5. Putting into Storage

Frost-free storage:

→ Store the pump away from frost before the first frost sets in.

Disposal:
(in accordance with RL2002/96/EC)

The product must not be added to normal household waste. It must be disposed of in line with local environmental regulations.

→ Important: Make sure that the unit is disposed of via your municipal recycling collection centre.

6. Maintenance

The pumps are virtually maintenance-free.

Flushing the Pump:

After having pumped chlorinated swimming pool water or other liquids leaving residues, the pump should be rinsed with clear water.

Clean sensors:

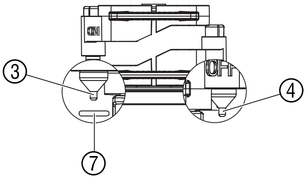

The sensors will only work reliably if they are cleaned regularly (at least every 2 months)!

→ Clean the sensors ③ / ④ and contact ⑦ regularly with a dry cloth (do not use hard or sharp objects).

Cleaning the suction base and impeller:

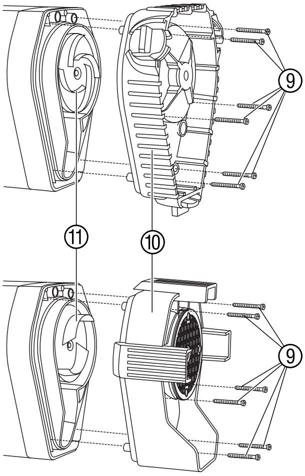

DANGER! Electric shock!
Risk of injury due to electric shock.
→ Disconnect the pump from the mains before cleaning the suction base and impeller.

1. Unscrew the 6 Phillips screws ⑨ and pull the suction base ⑩ off the pump.
2. Clean suction base ⑩ and impeller ⑪.
3. Reinstall the suction base ⑩ and screw in the Phillips screws ⑨.

For safety reasons a damaged impeller ⑪ can only be exchanged by the GARDENA Service Centre.

7. Troubleshooting

Problem	Probable cause	Remedy
Pump is running, but doesn't deliver	Air cannot escape.	→ Open pressure line. → Remove the non-return valve.
	Non-return valve inserted wrongly.	→ Insert the non-return valve with the word UP on top.
	Air locks in the suction base.	→ Wait for max. 60 seconds until the pump deaerates automatically over the vent valve. If necessary, switch off and start it again.
	Impeller clogged.	→ Disconnect plug and clean impeller (see 6. Maintenance).

Problem	Probable cause	Remedy
Pump is running, but doesn't deliver	When starting the pump, water height falls below the min. water level.	→ Submerge pump deeper.
The pump does not switch on or off. Pump switches off although the OFF sensor is in the water	Sensors ③ / ④ and contacts ⑦ are dirty.	→ Clean sensors (see 6. Maintenance).
Pump doesn't start or suddenly stops during operation	Thermal overload switch has switched the pump off due to overheating.	→ Disconnect plug and clean impeller (see 6. Maintenance). Observe max. media temperature of 35 °C.
	No power.	→ Check fuses and electric connections.
	Dirt particles are jammed in the suction base.	→ Disconnect plug and clean suction base (see 6. Maintenance).
Pump runs, but output suddenly decreases	Suction base is clogged.	→ Disconnect plug and clean suction base (see 6. Maintenance).

In the event of other faults please contact GARDENA Service. Repairs should only be carried out by GARDENA service centres or dealers authorised by GARDENA.

8. Technical Data

	Submersible pumps aquasensor		Dirty water pumps aquasensor	
Type	**9000 (Art. 1783)**	**13000 (Art. 1785)**	**8500 (Art. 1797)**	**13000 (Art. 1799)**
Rated power	320 W	650 W	380 W	680 W
Max. delivery capacity	9,000 l/h	13,000 l/h	8,300 l/h	13,000 l/h
Max. pressure	0.7 bar	0.8 bar	0.6 bar	0.9 bar
Max. delivery height	7 m	8 m	6 m	9 m
Max. submersion depth	7 m	7 m	7 m	7 m
Residual water level	1 mm	1 mm	35 mm	35 mm
Contaminated water with particle size of max.	5 mm	5 mm	30 mm	30 mm
Power cable	10 m H05 RNF	10 m H07 RNF	10 m H05 RNF	10 m H07 RNF
Pump connection	universal (G 1 ¼″ M) / universal nipple			
Min. water level for operation	5 mm	5 mm	45 mm	45 mm
Weight approx. (without cable)	3.8 kg	5.4 kg	4.0 kg	5.6 kg
Max. media temperature	35 °C	35 °C	35 °C	35 °C
Mains voltage / mains frequency	230 V / 50 Hz	230 V / 50 Hz	230 V / 50 Hz	230 V / 50 Hz

Type	**9000**	**13000**	**8500**	**13000**
Min./max. cut-in height	5 mm / 175 mm	5 mm / 210 mm	65 mm / 230 mm	70 mm / 265 mm
Min./max. cut-out height	3 mm / 170 mm	3 mm / 205 mm	40 mm / 225 mm	40 mm / 260 mm
Noise level L_{WA} [1)]	48 dB (A)	55 dB (A)	55 dB (A)	55 dB (A)

1) Measuring method according to EN 60335-1

Cut-in / Cut-out height

The cut-in and cut-out height varies.

Only for the submersible pumps Art. No. 1783 / 1785:
The residual water height (flat suction down to approx. 1 mm) is only reached during manual operation with the swivel feet ⑧ turned to 1 mm (see 4. Operation).

9. Service / Warranty

GARDENA guarantees this product for 2 years (from date of purchase). This guarantee covers all serious defects of the unit that can be proved to be material or manufacturing faults. Under warranty we will either replace the unit or repair it free of charge if the following conditions apply:

- The unit must have been handled properly and in keeping with the requirements of the operating instructions.
- Neither the purchaser or a non-authorised third party have attempted to repair the unit.

The impeller is a wearing part and is not covered by the guarantee.

This manufacturer's guarantee does not affect the user's existing warranty claims against the dealer/seller.

If you have any problems with your submersible pump or dirty water pump, please contact our Service or return the defective unit together with a short description of the problem – in case of guarantee, with a copy of the receipt – postage paid to one of the GARDENA Service Centres listed on the back of this leaflet.

Pompe d'évacuation pour eaux claires 9000 / 13000 aquasensor / Pompe d'évacuation pour eaux chargées 18500 / 13000 aquasensor GARDENA

Ceci est la traduction du mode d'emploi original allemand.
Nous vous remercions de bien vouloir lire attentivement ce mode d'emploi avant d'utiliser votre pompe. Il vous permet de vous familiariser avec la pompe, sa bonne utilisation et les conseils de sécurité.

Pour des raisons de sécurité, les enfants ou jeunes de moins de 16 ans et les personnes n'ayant pas lu et compris les informations données dans ce mode d'emploi ne doivent pas utiliser la pompe. Ce produit ne peut être laissé entre les mains de personnes mineures ou à capacité réduite sans la surveillance d'un adulte responsable.

→ Conservez précieusement ce mode d'emploi.

Table des matières

1. Domaine d'utilisation de votre pompe GARDENA 19
2. Consignes de sécurité 20
3. Mise en service 21
4. Utilisation 22
5. Mise hors service 23
6. Entretien 23
7. Incidents de fonctionnement 24
8. Caractéristiques techniques 25
9. Service Après-Vente / Garantie 26

1. Domaine d'utilisation de votre pompe GARDENA

Utilisation conforme à la destination

Les pompes GARDENA sont destinées à un usage privé et domestique, principalement au drainage, à l'évacuation et transfert de l'eau ainsi qu'à l'évacuation de l'eau des embarcations et des yachts (sauf eau salée), ou, pour un temps limité, à la circulation et la réoxygénation de l'eau.

Matières aspirées

Les pompes sont conçues pour aspirer les eaux claires et eaux chargées de corps en suspension de ∅ 5 mm maxi (pompes d'évacuation pour eaux claires) ou 30 mm maxi (pompes d'évacuation pour eaux chargées) et l'eau des piscines (à condition de respecter le dosage des additifs). De l'eau sale contenant des particules rigides telles que du sable ou des pierres entraîne l'usure de la turbine et du socle de la pompe.

Votre pompe est complètement submersible (étanche) et peut être immergée dans le liquide à aspirer jusqu'à 7 m de profondeur.

Important

Les pompes GARDENA ne sont pas conçues pour un fonctionnement de longue durée (par ex. circulation continue dans un étang). Un fonctionnement en continu pendant plusieurs jours consécutifs réduirait la durée de vie de la pompe. Ne doivent pas être aspirés : les produits corrosifs, les matières facilement inflammables ou explosives (essence, pétrole, diluant, par exemple), les matières grasses, l'eau salée ou les les résidus de fosses septiques.
La température du liquide à aspirer ne doit pas être supérieure à 35 °C.

F

2. Consignes de sécurité

Sécurité électrique

Selon les normes en vigueur en Allemagne (DIN VDE 0100) et en France (NFC 15-100), les pompes d'évacuation pour eaux claires ou chargées utilisées dans une piscine, un bassin de jardin ou une fontaine doivent être alimentées uniquement par un réseau électrique équipé d'un disjoncteur différentiel haute sensibilité ≤ 30 mA.
La pompe ne doit pas être utilisée lorsque des personnes se trouvent dans la piscine ou le bassin de jardin.

Pour des raisons de sécurité, le réseau électrique qui alimente la pompe doit être équipé d'un disjoncteur différentiel (DIN VDE 0100-702 ou 0100-738) soit à la norme française NFC 15-100.

→ Consultez votre électricien.

Suivant la norme DIN VDE 0620, les câbles de raccordement au secteur doivent avoir un diamètre au minimal égal à celui d'un câble sous gaine caoutchouc H05 RNF (pour l'art. 1783 / 1797) resp. H07 RNF (pour l'art. 1785 / 1799). La longueur du câble doit être de 10 m.

Les caractéristiques de la pompe indiquées sur l'appareil doivent correspondre aux caractéristiques du réseau.

→ Assurez-vous que les raccordements électriques soient à l'abri de tout risque d'inondation.

→ Protéger la fiche secteur de l'humidité.

Maintenez la fiche et le câble d'alimentation à l'abri de la chaleur, des produits huileux et des angles vifs.

DANGER ! Décharge électrique !

Au travers d'une fiche secteur découpée, l'humidité peut pénétrer dans la partie électrique par le câble d'alimentation, et provoquer un court-circuit.

→ **Ne jamais découper la fiche secteur (par ex. pour une traversée murale).**

→ Ne retirez pas la fiche de la prise de courant en tirant sur le câble mais en tirant sur la fiche.

Ne transportez et ne suspendez pas la pompe par son câble d'alimentation ou par le flotteur. Si vous voulez suspendre la pompe, attachez un filin de suspension à la poignée de transport.

Les rallonges doivent être conformes à la norme DIN VDE 0620.

En Suisse

En Suisse, l'usage en extérieur d'appareils électroportatifs mobiles n'est autorisé que si ces derniers sont couplés à un disjoncteur à différentiel de sécurité.

Contrôle visuel

→ Avant chaque mise en service, contrôlez l'état de la pompe et particulièrement celui du câble d'alimentation et de la fiche.

→ Respectez le niveau minimum de liquide requis pour la mise en marche de la pompe et la hauteur de refoulement maximum (voir 8. Caractéristiques techniques).

DANGER ! Décharge électrique !

N'utilisez pas une pompe endommagée.

→ En cas d'usure ou d'endommagement, faites vérifier l'appareil par le Service Après-Vente GARDENA.

Fonctionnement manuel

Si la pompe fonctionne manuellement, elle doit être arrêtée immédiatement en l'absence de liquide.

→ La pompe doit être constamment observée si elle fonctionne manuellement.

Conseils d'utilisation

Le fonctionnement à vide conduit à une usure rapide de l'appareil et doit être évité. En fonctionnement manuel, la pompe doit donc être arrêtée dès qu'il n'y a plus de liquide à refouler.

Ne laissez pas fonctionner la pompe plus de 10 minutes à refoulement fermé.

L'aspiration de sable ou d'autres matières abrasives provoque l'usure rapide et la baisse de performance de la pompe.

La pompe doit être placée de façon à ce que le socle aspirante ne soit jamais totalement ou en partie bloqué par des saletés.

Dans un étang, placer la pompe par exemple sur une brique.

1783-20.960.06_18.08.2011_GARDENA.qxp 06.09.2011 12:03 Seite 21

Conseils d’utilisation pour les pompes d’évacuation pour eaux claires

A la **livraison,** les pieds pivotants de la pompe sont réglés sur le **mode aspiration à plat** (1 mm).

→ Pour un service en mode normal, régler les pieds sur 5 mm en les pivotant de 180°.
La pompe est soulevée de 5 mm.

→ Déboucher la conduite de refoulement avant la mise en marche.

Disjoncteur thermique

La pompe est équipée d’un disjoncteur thermique intégré au moteur qui arrête la pompe en cas de surchauffe. La pompe se remet en marche automatiquement après refroidissement (voir 7. Incidents de fonctionnement).

Système de purge automatique

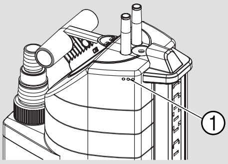

Le système de purge permet d’évacuer une éventuelle poche d’air logée dans la pompe.

Si la pompe n’est immergée qu’à moitié, l’eau peut s’écouler par les orifices de purge ①.

Cela ne signifie pas un défaut de la pompe mais sert au bon fonctionnement de la purge d’air automatique.

3. Mise en service

Diamètre du tuyau	13 mm (½″) 16 mm (⅝″) 19 mm (¾″)	25 mm (1″)	38 mm (1 ½″)
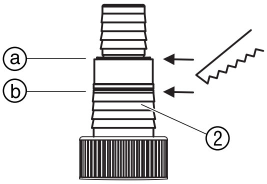 **Vissage de l’embout universel ②**	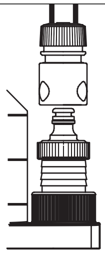	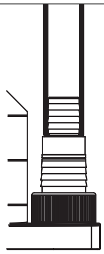	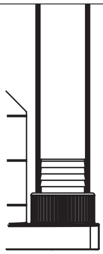
Raccordement du tuyau	Détacher le raccord supérieur de ⓐ.	Ne pas détacher de raccord.	Détacher les deux raccords supérieurs de ⓑ.

Pour les diamètres de tuyaux 13 mm à 19 mm, les ensembles de raccordement suivants sont nécessaires :

13 mm (½″) : kit de raccordement GARDENA, réf. 1750

16 mm (⅝″) : nez de robinet GARDENA, réf. (2)902, **et** raccord rapide GARDENA, réf. (2)916

19 mm (¾″) : kit de raccordement GARDENA, réf. 1752

Pour obtenir la capacité maximale de refoulement, utilisez un tuyau de 38 mm (1 ½″).

Raccordement du tuyau :

L’embout universel ② permet de raccorder tous les tuyaux indiqués dans le tableau ci-dessus.

1. Détacher le raccord non requis de l’embout universel ② suivant le raccordement du tuyau.

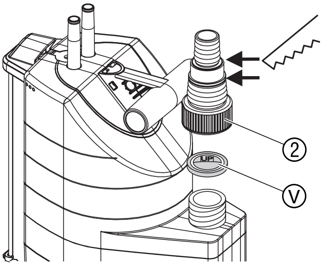

2. **Uniquement pour les pompes réf. 1783 / 1785 :**
   Le clapet anti-retour fourni avec la pompe Ⓥ doit toujours être placé dans l'embout universel ② en tournant l'inscription UP vers le haut.
3. Vissez l'embout universel ② sur la pompe.
4. Raccordez le tuyau à l'embout universel ②.

Nous recommandons de fixer les tuyaux de 38 mm (1 ½″) et 25 mm (1″) en plus avec un **collier de serrage GARDENA réf. 7192** (pour 25 mm) et **réf. 7193** (pour 38 mm).

Uniquement pour les pompes réf. 1783 / 1785 :
Pour l'aspiration à plat, nous recommandons l'utilisation de tuyaux de 13 mm (½″) ou 16 mm (⅝″). Le clapet anti-retour Ⓥ empêche le reflux de l'eau à travers le tuyau. La hauteur maximale de refoulement est uniquement atteinte sans le clapet anti-retour.

Uniquement pour tuyaux de 13 mm (½″) :
Pour éviter que le contenu du flexible de refoulement ne s'écoule à nouveau à travers la pompe après le pompage, l'embout universel ② peut être muni d'une **soupape régulatrice GARDENA réf. 977** que vous pouvez obtenir auprès du revendeur GARDENA.

4. Utilisation

Mode automatique :

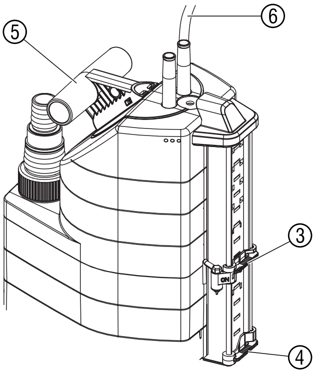

Lorsque le niveau d'eau effleure la sonde déclenchant la position **ON** (marche) ③, la pompe s'enclenche automatiquement. **En fonction de la quantité d'eau et de l'environnement, un laps de temps de 1 à 3 minutes peut s'écouler avant que le pompage commence.** Dès que le niveau de l'eau descend sous la sonde déclenchant la positon **OFF** (arrêt) ④, la pompe se met automatiquement hors service (la pompe fonctionne encore pendant env. 10 secondes).

1. Installez la pompe de manière stable dans l'eau
   – ou –
   plongez la pompe dans le puit à l'aide d'une corde passée dans l'orifice de la poignée ⑤.
2. Branchez la fiche du câble d'alimentation ⑥ sur une prise de courant.

Réglage de la hauteur du niveau :

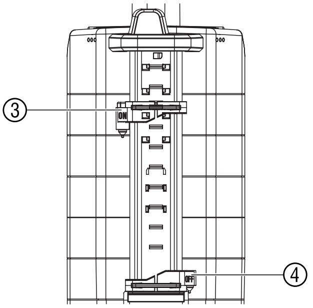

Les hauteurs de niveau entraînant la mise en marche ou l'arrêt (voir le point 8. Caractéristiques techniques) peuvent être réglées pour obtenir un fonctionnement automatique. La sonde de détection respective définit la hauteur du niveau de l'eau.

Réglage de la hauteur du niveau de mise en marche ON :

→ Placer la sonde déclenchant la position **ON** ③ à la hauteur du niveau de mise en marche souhaitée. *Hauteur du niveau de mise en marche de la pompe en fonctionnement automatique.*

Réglage de la hauteur du niveau de mise à l'arrêt OFF :

→ Placer la sonde déclenchant la position **OFF** ④ à la hauteur du niveau de mise à l'arrêt souhaitée. *Hauteur du niveau de mise à l'arrêt de la pompe en fonctionnement automatique.*

Fonctionnement manuel :

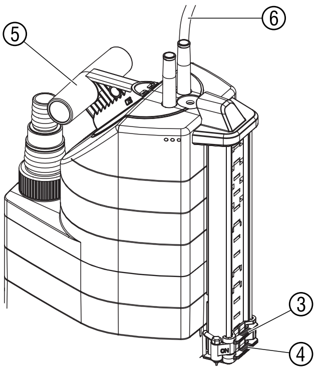

La pompe fonctionne en continu. La sonde **ON** ③ est verrouillée sur position manuelle et effleure le contact ⑦.

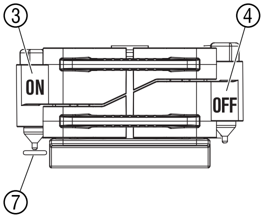

1. Pousser la sonde **OFF** ④ et la sonde **ON** ③ entièrement vers la bas, afin que la sonde **ON** ③ effleure le contact ⑦.
2. Installez la pompe de manière stable dans l’eau

   – ou –

   plongez la pompe dans le puit à l’aide d’une corde passée dans l’orifice de la poignée ⑤.
3. Branchez la fiche du câble d’alimentation ⑥ sur une prise de courant.

Uniquement pour les pompes d’évacuation pour eaux claires : Aspiration à plat / Mode normal

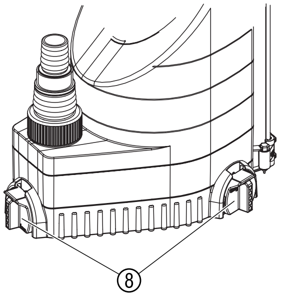

Aspiration à plat :

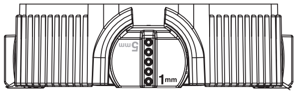

→ Régler les 3 pieds ⑧ sur **1 mm** en les pivotant de 180°.

Mode normal :

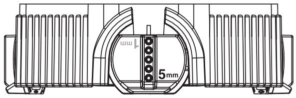

→ Régler les 3 pieds ⑧ sur **5 mm** en les pivotant de 180°.

La hauteur résiduelle d’env. 1 mm est seulement atteinte en mode de fonctionnement manuel avec l’aspiration à plat.

5. Mise hors service

Rangement :

→ En cas de risque de gel, rangez la pompe à un endroit protégé.

Gestion des déchets :
(directive RL 2002/96/EG)

Cet appareil ne doit pas être jeté dans les poubelles domestiques mais dans les containers spécialement prévus pour ce type de produits.

→ Important : Eliminez l’appareil par le biais du point de collecte municipal prévu à cet effet.

6. Entretien

Les pompes GARDENA ne demandent que très peu d’entretien.

Rinçage de la pompe :

Après aspiration de tout liquide pouvant laisser des résidus, rincez la pompe à l’eau claire.

F

Nettoyage des sondes :

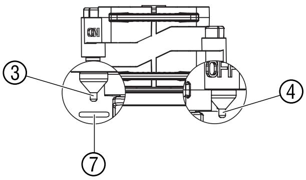

Une commutation fiable des sondes est uniquement garantie si elles sont nettoyées régulièrement (au moins tous les 2 mois) !

→ Nettoyer régulièrement les sondes ③ / ④ und Kontakt ⑦ et le contact ⑦ avec un chiffon sec (ne jamais utiliser d'objets durs ou tranchants).

Nettoyage du socle d'aspiration et du rotor :

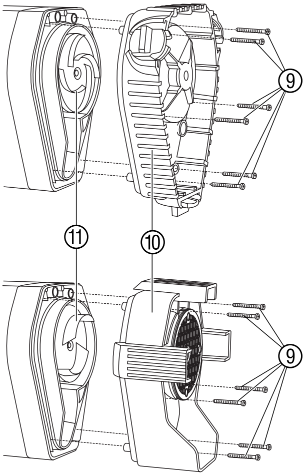

DANGER ! Décharge électrique !
Il y a risque de blessure par le courant électrique.
→ Avant le nettoyage du socle d'aspiration et du rotor, débranchez la pompe du réseau électrique.

1. Dévissez les 6 vis cruciformes ⑨ et enlevez le pied d'aspiration ⑩ de la pompe.
2. Nettoyez le pied d'aspiration ⑩ et le rotor ⑪.
3. Remettez le pied d'aspiration ⑩ en place et revissez les vis cruciformes ⑨.

Pour des raisons de sécurité, un rotor ⑪ endommagé ne doit être échangé que par le service Après-Vente GARDENA.

7. Incidents de fonctionnement

Incidents	Causes possibles	Remèdes
La pompe démarre mais ne refoule pas	L'air ne peut pas s'échapper.	→ Ouvrez la conduite (par ex. en découdant le fermée). → Retirer le clapet anti-retour.
	Clapet anti-retour mal mis en place.	→ Le clapet anti-retour doit toujours être mis en place en tournant l'inscription UP vers le haut.
	Poche d'air dans le socle d'aspiration.	→ Laissez le système de purge d'air agir pendant 60 secondes maxi. Si rien ne se passe, arrêtez puis remettez la pompe en marche.
	Rotor bouché.	→ Débranchez la pompe et rincez le rotor (voir 6. Entretien).
	Niveau du liquide à aspirer inférieur au niveau minimum pour la mise en marche.	→ Immergez davantage la pompe.

1783-20.960.06_18.08.2011_GARDENA.qxp 06.09.2011 12:03 Seite 25

Incidents	Causes possibles	Remèdes
Pompe ne se met pas en marche ou hors marche. La pompe se met hors marche alors que le capteur OFF est dans l'eau	Les capteurs ③ / ④ et le contact ⑦ sont encrassés.	→ Nettoyer les capteurs (voir point 6. Entretien).
La pompe ne démarre pas ou s'arrête pendant le fonctionnement	Le disjoncteur thermique a arrêté la pompe suite à sa surchauffe.	→ Débranchez la pompe et rincez le rotor (voir 6. Entretien). Vérifiez que la température du liquide à aspirer ne dépasse pas 35 °C.
	Coupure du courant.	→ Vérifiez les disjoncteurs et les raccordements électriques.
	Des saletés sont coincées dans le socle d'aspiration.	→ Débranchez la pompe et rincez le socle d'aspiration (voir 6. Entretien).
La pompe fonctionne mais le débit diminue soudainement	Socle d'aspiration bouché.	→ Débranchez la pompe et rincez le socle d'aspiration (voir 6. Entretien).

En cas de survenance d'autres problèmes, veuillez contacter le service après-vente GARDENA. Les réparations sont réservées aux points de service après-vente GARDENA ou aux revendeurs spécialisés agréés par GARDENA.

8. Caractéristiques techniques

	Les pompes d'évacuation pour eaux claires avec sonde aquasensor		**Les pompes d'évacuation pour eaux chargées avec sonde aquasensor**	
Type	**9000 (réf. 1783)**	**13000 (réf. 1785)**	**8500 (réf. 1797)**	**13000 (réf. 1799)**
Puissance	320 W	650 W	380 W	680 W
Débit maxi	9.000 l/h	13.000 l/h	8.300 l/h	13.000 l/h
Pression maxi	0,7 bar	0,8 bar	0,6 bar	0,9 bar
Hauteur de refoulement maxi	7 m	8 m	6 m	9 m
Profondeur d'immersion maxi	7 m	7 m	7 m	7 m
Hauteur d'eau résiduelle	1 mm	1 mm	35 mm	35 mm
Eau chargée de corps de ∅ maxi	5 mm	5 mm	30 mm	30 mm
Câble d'alimentation	10 m H05 RNF	10 m H07 RNF	10 m H05 RNF	10 m H07 RNF
Branchement de tuyau de refoulement	universel (G 1 ¼″ M) / raccord universel			
Niveau minimum de liquide pour la mise en marche	5 mm	5 mm	45 mm	45 mm
Poids env. (sans câble)	3,8 kg	5,4 kg	4,0 kg	5,6 kg

F

Type	9000	13000	8500	13000
Température du liquide maxi	35 °C	35 °C	35 °C	35 °C
Tension / Fréquence secteur	230 V / 50 Hz	230 V / 50 Hz	230 V / 50 Hz	230 V / 50 Hz
Niveau de mise en marche min./max.	5 mm / 175 mm	5 mm / 210 mm	65 mm / 230 mm	70 mm / 265 mm
Niveau d'arrêt min./max.	3 mm / 170 mm	3 mm / 205 mm	40 mm / 225 mm	40 mm / 260 mm
Puissance acoustique L_{WA} 1)	48 dB (A)	55 dB (A)	55 dB (A)	55 dB (A)

1) Procédé de mesure selon la norme européenne NE 60335-1

Niveau de mise en marche / Niveau d'arrêt

Les niveaux de mise en marche et d'arrêt sont des données approximatives.

Uniquement pour les pompes d'évacuation pour eaux claires réf. 1783 / 1785 :
La hauteur d'eau résiduelle (env. 1 mm en aspiration à plat) est seulement atteinte en mode de fonctionnement manuel avec des pieds ⑧ réglés sur 1 mm (voir 4. Utilisation).

9. Service / Garantie

Les prestations de service ne vous seront pas facturées en cas de garantie de l'appareil.

GARDENA accorde pour cet appareil une garantie contractuelle de 2 ans à compter du jour de l'achat. Elle comprend le remplacement gratuit des pièces défectueuses ou de l'appareil, le choix en étant laissé à la libre initiative de GARDENA. En tout état de cause s'applique la garantie légale couvrant toutes les conséquences des défauts ou vices cachés (article 1641 et suivants du Code Civil).
Pour que ces garanties soient valables, les conditions suivantes doivent être remplies :

- L'appareil a été manipulé de manière adéquate, suivant les instructions du mode d'emploi.
- Il n'y a eu aucun essai de réparation, ni par le client, ni par un tiers.

Le rotor est une pièce d'usure et est par conséquent exclu de la garantie.

Une intervention sous garantie ne prolonge pas la durée initiale de la garantie contractuelle.

Toutes les revendications dépassant le contenu de ce texte ne sont pas couvertes par la garantie, quel que soit le motif de droit.

Pendant la période de garantie, le Service Après-Vente effectuera, à titre payant, les réparations nécessaires par suite de manipulations erronées.

En cas de mauvais fonctionnement, veuillez envoyer le produit en port payé avec une copie du bon d'achat et une description du problème, à l'adresse du Service Après-Vente figurant au verso.

GARDENA dompelpomp 9000 / 13000 aquasensor / vuilwaterpomp 8500 / 13000 aquasensor

NL

Dit is de vertaling van de originele Duitse instructies voor gebruik. Lees deze instructies voor gebruik zorgvuldig door en houdt u aan de aanwijzingen. Maakt u aan de hand van deze instructies voor gebruik vertrouwd met de pomp, het juiste gebruik en de veiligheidsaanwijzingen.

Uit veiligheidsoverwegingen mogen personen jonger dan 16 jaar evenals personen die niet bekend zijn met deze instructies voor gebruik geen gebruik maken van deze pomp. Personen met een lichamelijke of geestelijke beperking mogen dit product alleen gebruiken als ze onder toezicht staan of geïnstrueerd zijn door een bevoegd persoon.

→ Bewaar deze gebruiksaanwijzing zorgvuldig.

Inhoudsopgave

1. Inzetgebied van uw GARDENA pomp 27
2. Veiligheidsaanwijzingen 28
3. Ingebruikname 29
4. Bediening 30
5. Buitenbedrijfstelling 31
6. Onderhoud 32
7. Opheffen van storingen 32
8. Technische gegevens 33
9. Service / Garantie 34

1. Inzetgebied van uw GARDENA pomp

Gebruik volgens de voorschriften

De GARDENA pompen zijn geschikt voor privé gebruik rondom huis en tuin. Ze kunnen gebruikt worden voor het ontwateren bij overstromingen, voor het rond- en leegpompen van reservoirs, voor het afnemen van water uit bronnen en schachten, voor het leegpompen van boten en jachten evenals voor de tijdelijke waterverversing en -circulatie.

Doorvoervloeistof

Tot doorvoermedium van de GARDENA pompen behoren schoon en vervuild water (max. korreldiameter dompelpomp = 5 mm / vuilwaterpomp = 30 mm) en zwembadwater (uitgaande van de voor het gebruik geschikte dosering van toevoegsels). Vuil water met vaste deeltjes zoals zand of steentjes leidt tot slijtage van de turbine en de pompvoet.

De pompen kunnen volledig ondergedompeld worden (waterdicht afgesloten)en kunnen tot max. 7 m diepte in de doorvoervloeistof gedompeld worden.

Let op

De GARDENA pompen zijn niet voor langdurig gebruik (bijv. permanente circulatiemodus) in de vijver geschikt; de levensduur van de pompen wordt bij dergelijk gebruik aanzienlijk verkort.
De volgende stoffen mogen niet verpompt worden: bijtende, licht ontvlambare of explosieve stoffen (bijv. benzine, petroleum, nitroverdunning), vetten, olie, zout water en afvalwater uit toiletten en urinoirs. De temperatuur van de doorvoervloeistof mag niet hoger zijn dan 35 °C.

NL

2. Veiligheidsaanwijzingen

Elektrische veiligheid

Volgens DIN VDE 0100 mogen dompelpompen en vuilwaterpompen in zwembaden, tuinvijvers en fonteinen alleen via een aardlekschakelaar (FI-schakelaar) met een nominale lekstroom ≤ 30 mA gebruikt worden.

Als zich personen in het zwembad of tuinvijver bevinden mag de pomp niet gebruikt worden.

Uit veiligheidsoverwegingen raden wij altijd aan de pomp via een aardlekschakelaar te gebruiken (DIN VDE 0100-702 en 0100-738).

→ Neem s.v.p. contact op met uw elektrospeciaalzaak.

Netaansluitingssnoeren mogen volgens DIN VDE 0620 geen kleinere diameter hebben dan rubbersnoeren met het kenmerk H05 RNF (voor art. 1783 / 1797) resp. H07 RNF (voor art. 1785 / 1799). De snoerlengte moet 10 m bedragen.

Aanduidingen op het typeplaatje moeten overeenkomen met de gegevens van het stroomnet.

→ Overtuig uzelf ervan dat de elektrische steekverbindingen niet met water in aanraking kunnen komen.

→ Bescherm de stekker tegen vocht.

Stekker en aansluitkabel tegen, hitte, olie en scherpe randen beschermen.

⚠ **GEVAAR ! Elektrische schok !**

Wanneer u de stekker afknipt, kan er via het snoer vocht in het elektrisch gedeelte komen en kortsluiting veroorzaken.

→ **Knip nooit de stekker af (bijv. om het snoer door een muur te steken).**

→ Trek de stekker niet aan de kabel, maar aan de stekker uit het stopcontact.

Pomp niet aan de aansluitkabel of vlotterschakelaar dragen of ophangen.

Voor het onderdompelen resp. omhoog halen en vastzetten van de pomp moet een koord aan de draaggreep van de pomp bevestigd worden.

Verlengsnoeren moeten voldoen aan DIN VDE 0620.

Visuele controle

→ De pomp (in het bijzonder stroomkabel en stekker) voor ieder gebruik controleren.

→ Houd de minimale waterstand en maximale doorvoerhoogte in de gaten conform de pompgegevens (zie 8. Technische gegevens).

⚠ **GEVAAR ! Elektrische schok !**

Een beschadigde pomp mag niet gebruikt worden.

→ Bij schade, pomp altijd door GARDENA technische dienst of de bevoegde vakman laten controleren.

Handmatig gebruik

Bij handmatig gebruik moet de pomp direct uitgeschakeld worden als geen vloeistof meer wordt gepompt.

→ Pomp bij handmatig gebruik voortdurend in de gaten houden.

Gebruikstips

Drooglopen leidt tot verhoogde slijtage en dient te worden voorkomen. Bij handmatig gebruik moet de pomp na het uitblijven van de doorvoervloeistof direct uitgeschakeld worden.

Pomp niet langer dan 10 minuten tegen gesloten drukzijde laten lopen.

Zand en andere schurende stoffen in de doorvoervloeistof leiden tot snellere slijtage en capaciteitsvermindering van de pomp.

De pomp moet zo geplaatst worden dat de inloopopeningen op de zuigvoet niet door vervuiling helemaal of gedeeltelijk geblokkeerd worden.

In de vijver moet de pomp bijv. op een tegel gezet worden.

Aanwijzing voor de dompelpomp

Bij de **levering** zijn de draaivoetjes op **vlakafzuiging** (1 mm) ingesteld.

→ Voor normaal gebruik de draaivoetjes 180° op 5 mm draaien.
De pomp wordt 5 mm opgetild.

→ Voor ingebruikname drukleiding vrijmaken.

1783-20.960.06_18.08.2011_GARDENA.qxp 06.09.2011 12:03 Seite 29

Thermische veiligheidsschakelaar

Bij overbelasting wordt de pomp door de ingebouwde thermische motorbeveiliging uitgeschakeld. Na voldoende te zijn afgekoeld, slaat de motor vanzelf weer aan (zie 7. Opheffen van storingen).

Automatische ontluchtingsinrichting

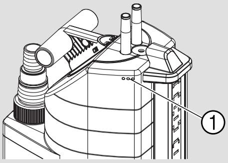

De ontluchtingsinrichting verwijdert eventueel in de pomp aanwezige luchtbellen.

Wanneer de pomp niet helemaal onder water staat, kan er water via de ontluchtingsopeningen ① naar buiten stromen.

Dit is geen defect aan de pomp, maar dient voor de automatische ontluchting.

3. Ingebruikname

Slangdiameter	13 mm (½″) 16 mm (⅝″) 19 mm (¾″)	25 mm (1″)	38 mm (1 ½″)
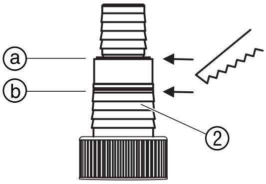 **Slangverbinding van de universele aansluiting ②**	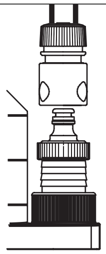	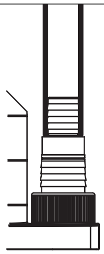	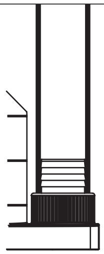
Slangaansluiting	Bovenste nippel bij ⓐ afsnijden.	Geen nippel weghalen.	Beide bovenste nippels bij ⓑ afsnijden.

Voor de slangdiameter van 13 mm tot 19 mm zijn de volgende aansluitsets nodig:

13 mm (½″): GARDENA pompaansluitset, art.nr. 1750

16 mm (⅝″): GARDENA kraanstuk, art.nr. (2)902, **en** GARDENA slangstuk, art.nr. (2)916

19 mm (¾″): GARDENA pompaansluitset, art.nr. 1752

Een optimale benutting van de capaciteit wordt bereikt bij gebruik van een 38 mm (1 ½″)-slang.

Slang aansluiten:

Met de universele aansluiting ② is de aansluiting mogelijk van alle slangen uit de tabel hierboven.

1. Niet-benodigde nippels van de universele aansluiting ② conform de slangverbinding afsnijden.

1783-20.960.06_18.08.2011_GARDENA.qxp 06.09.2011 12:03 Seite 30

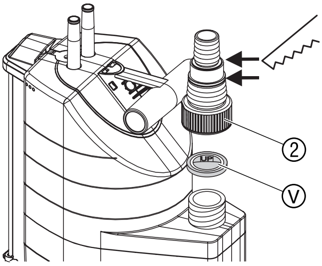

2. **Alleen voor dompelpompen art.-nr. 1783 / 1785:** meegeleverde terugslagklep Ⓥ met het opschrift UP naar boven in de universele aansluiting ② plaatsen.
3. Universele aansluiting ② op de pomp schroeven.
4. Slang met de universele aansluiting ⑦ verbinden.

Wij raden 38 mm (1 ½″)- en 25 mm (1″)-slangen aan, samen met een **GARDENA slangklem art.nr. 7192** (voor 25 mm) en **art.nr. 7193** (voor 38 mm) om te bevestigen.

Alleen voor dompelpompen art.nr. 1783 / 1785:
Voor het vlakzuigen raden wij 13 mm (½″)- of 16 mm (⅝″)-slangen aan. De terugslagklep Ⓥ verhindert dat het water terug door de slang stroomt. De maximale opvoerhoogte wordt alleen bereikt zonder terugslagklep.

Alleen voor vuilwaterpomp art.nr. 1797 / 1799 met 13 mm (½″)-slang:
Opdat na het pompen de inhoud van de persslang niet weer door de pomp wegloopt, kan de universele aansluiting ② van een **GARDENA reguleerventiel art.nr. 977** voorzien worden die bij uw GARDENA handelaar verkrijgbaar is.

4. Bediening

Automatische werking:

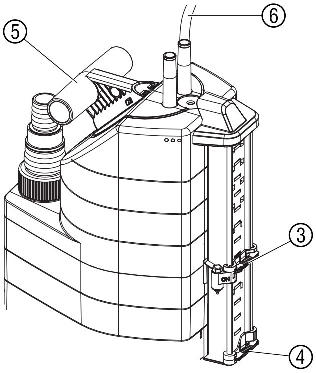

Wanneer het water tot de **ON**-sensor ③ komt, schakelt de pomp automatisch aan. **Afhankelijk van de hoeveelheid water en de omgeving kan het 1 tot 3 minuten duren voordat het wegpompen start.** Zodra het waterpeil onder de **OFF-sensor** ④ valt, schakelt de pomp automatisch uit (na ongeveer 10 seconden).

1. Pomp stevig opstellen

   – of –

   de pomp met een door het gat in de draaggreep ⑤ bevestigd touw in een bron of schacht laten zakken.
2. Netstekker van de aansluitkabel ⑥ in een stopcontact steken.

In- en uitschakelhoogte instellen:

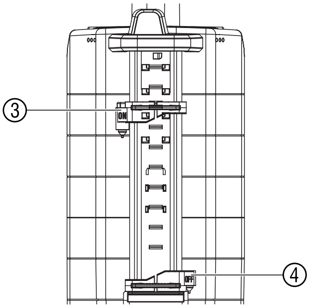

De in- en uitschakelhoogte (zie 8. Technische Gegevens) kunnen worden ingesteld zodat de pomp automatisch werkt.
Elke sensorpen bepaalt de hoogte van de waterstand.

Inschakelhoogte ON instellen:

→ Schuif de **ON-sensor** ③ op de gewenste inschakelhoogte.
Inschakelhoogte van de pomp bij automatische werking.

Uitschakelhoogte OFF instellen:

→ Schuif de **OFF-sensor** ④ op de gewenste uitschakelhoogte.
Uitschakelhoogte van de pomp bij automatische werking.

Handmatig gebruik:

De pomp draait permanent. De **ON**-sensor ③ wordt op de handmatige positie ingeklikt, het contact ⑦ wordt overbrugd.

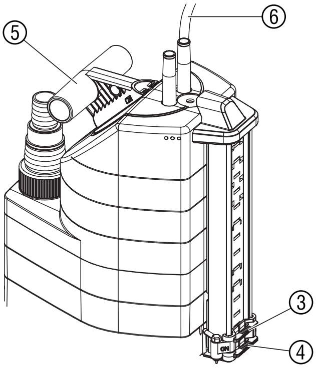

1. Schuif de **OFF**-sensor ④ en **ON**-sensor ③ volledig naar onder, zodat de **ON**-sensor ③ het contact ⑦ raakt.
2. Pomp stevig in het water opstellen

   – of –

   de pomp met een door het gat in de draaggreep ⑤ bevestigd touw in een bron of schacht laten zakken.
3. Netstekker van de aansluitkabel ⑥ in een stopcontact steken.

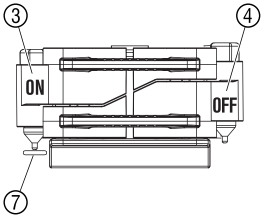

Alleen voor dompelpompen: Vlakafzuigen / Normaal gebruik

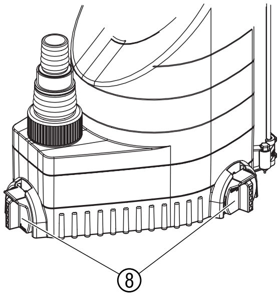

Vlakafzuigen:

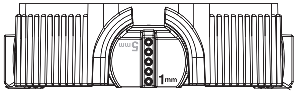

→ De 3 draaivoetjes ⑧ 180° op **1 mm** draaien.

Normaal gebruik:

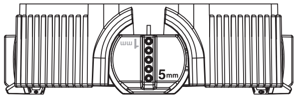

→ De 3 draaivoetjes ⑧ 180° op **5 mm** draaien.

De restwaterhoogte van ca. 1 mm wordt alleen bij het vlakafzuigen tijdens handmatig gebruik bereikt.

5. Buitenbedrijfstelling

Opslaan:

→ Bij vorstgevaar de pomp op een vorstvrije plaats opbergen.

Afvalverwijdering:
(volgens RL2002/96/EG)

Het apparaat mag niet met het normale huisvuil meegegeven worden, maar moet volgens de geldende regels afgevoerd worden.

→ Belangrijk: Apparaat inleveren bij de gemeentelijke inzamelplaats.

6. Onderhoud

De GARDENA pompen werken nagenoeg onderhoudsvrij.

Pomp doorspoelen:

Na het verpompen van chloorhoudend zwembadwater of andere vloeistoffen, die bezinksels achterlaten, moet de pomp met schoon water doorgespoeld worden.

Sensoren reinigen:

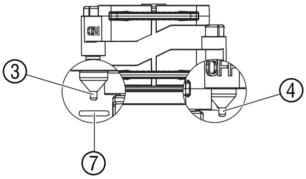

De sensoren werken alleen betrouwbaar, wanneer ze regelmatig (minstens om de 2 maand) worden gereinigd!

→ Sensoren ③ / ④ en contact ⑦ regelmatig met een droge doek schoonmaken (geen harde of scherpe voorwerpen gebruiken).

Zuigvoet en waaier reinigen:

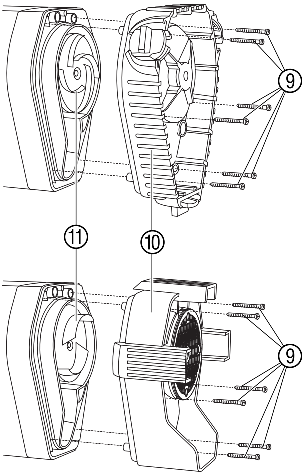

GEVAAR ! Elektrische schok!
Er bestaat gevaar op verwondingen door elektrische stroom.
➔ Voor het reinigen van de zuigvoet en het loopwiel de pomp van de elektriciteit afkoppelen.

1. De 6 kruiskopschroeven ⑨ er uitdraaien en de zuigvoet ⑩ van de pomp aftrekken.
2. Zuigvoet ⑩, en waaier ⑪ reinigen.
3. Zuigvoet ⑩ er weer opzetten en de kruiskopschroeven ⑨ er indraaien.

Een beschadigd loopwiel ⑪ mag uit veiligheidsoverwegingen alleen door de GARDENA technische dienst vervangen worden.

7. Opheffen van storingen

Storing	Mogelijke oorzaak	Opheffing
Pomp draait, maar transporteert niet	Lucht kan niet ontsnappen.	→ Drukleiding openen (bijv. geknikte slang). → Terugslagklep verwijderen.
	Terugslagklap verkeerd geplaatst.	→ Terugslagklep met het opschrift UP naar boven plaatsen.
	Luchtbel in zuigvoet.	→ Max. 60 seconden wachten, totdat de pomp via het ontluchtingsventiel zelfstandig ontlucht heeft. Indien nodig uit-/aanschakelen.

Storing	Mogelijke oorzaak	Opheffing
Pomp draait, maar transporteert niet	Waaier verstopt.	→ Stekker uit stopcontact halen en waaier schoonmaken (zie 6. Onderhoud).
	Waterhoogte bij ingebruikname onder minimale waterstand.	→ Pomp dieper onderdompelen.
De pomp schakelt niet in of uit. De pomp schakelt uit hoewel de OFF-sensor in het water is	Vuil op de sensoren ③ / ④ en het contact ⑦.	→ Sensoren reinigen (zie 6. Onderhoud).
Pomp slaat niet aan of blijft tijdens het gebruik plotseling stilstaan	Thermische veiligheidsschakelaar heeft de pomp wegens oververhitting uitgeschakeld.	→ Stekker uit stopcontact halen en loopwiel schoonmaken (zie 6. Onderhoud). Let op max. doervoervloeistof-temperatuur (35 °C).
	Geen stroom voorhanden.	→ Zekeringen en elektrische insteekverbindingen controleren.
	Vuildeeltjes zitten vastgeklemd in zuigvoet.	→ Stekker uit stopcontact halen en zuigvoet schoonmaken (zie 6. Onderhoud).
Pomp loopt, maar doorvoercapaciteit gaat plotseling achteruit	Zuigvoet verstopt.	→ Stekker uit stopcontact halen en zuigvoet schoonmaken (zie 6. Onderhoud).

⚠ **Bij overige storingen verzoeken wij u contact op te nemen met de GARDENA servicedienst. Reparaties mogen alleen worden uitgevoerd door de GARDENA servicedienst of door vakhandelaren die door GARDENA zijn geautoriseerd.**

8. Technische gegevens

	Dompelpomp aquasensor		Vuilwaterpomp aquasensor	
Type	**9000 (art. 1783)**	**13000 (art. 1785)**	**8500 (art. 1797)**	**13000 (art. 1799)**
Nominaal vermogen	320 W	650 W	380 W	680 W
Max. doorvoercapaciteit	9.000 l/h	13.000 l/h	8.300 l/h	13.000 l/h
Max. druk	0,7 bar	0,8 bar	0,6 bar	0,9 bar
Max. opvoerhoogte	7 m	8 m	6 m	9 m
Max. dompeldiepte	7 m	7 m	7 m	7 m
Restwaterhoogte	1 mm	1 mm	35 mm	35 mm
Vuil water tot max. korrelgrootte van	5 mm	5 mm	30 mm	30 mm
Aansluitkabel	10 m H05 RNF	10 m H07 RNF	10 m H05 RNF	10 m H07 RNF
Pompaansluiting	universeel (G 1 ¼″ M) / universele nippel			
Minimale waterstand bij ingebruikname	5 mm	5 mm	45 mm	45 mm
Gewicht zonder kabel ca.	3,8 kg	5,4 kg	4,0 kg	5,6 kg

NL

Type	9000	13000	8500	13000
Max. doorvoervloeistof-temperatuur	35 °C	35 °C	35 °C	35 °C
Netspanning / Netfrequentie	230 V / 50 Hz	230 V / 50 Hz	230 V / 50 Hz	230 V / 50 Hz
Min./max. inschakelhoogte	5 mm / 175 mm	5 mm / 210 mm	65 mm / 230 mm	70 mm / 265 mm
Min./max. uitschakelhoogte	3 mm / 170 mm	3 mm / 205 mm	40 mm / 225 mm	40 mm / 260 mm
Geluidsniveau L_{WA} 1)	48 dB (A)	55 dB (A)	55 dB (A)	55 dB (A)

1) Meetmethode volgens EN 60335-1

Inschakel-/Uitschakelhoogte

De opgegeven in- en uitschakelhoogtes kunnen afwijken.

Alleen voor dompelpompen art.nr. 1783 / 1785:
De restwaterhoogte (vlakzuigend tot ca. 1 mm) wordt alleen bij handmatig gebruik met op 1 mm gedraaide draaivoetjes ⑧ bereikt (zie 4. Bediening).

9. Service / Garantie

Garantie

Bij garantie is de service gratis.

GARDENA geeft op dit product 2 jaar garantie (vanaf de aankoopdatum). Deze garantie heeft betrekking op alle wezenlijke defecten aan het toestel, die aanwijsbaar op materiaal- of fabricagefouten berusten. Garantie vindt plaats door de levering van een vervangend apparaat of door de gratis reparatie van het ingestuurde apparaat, naar onze keuze, indien aan de volgende voorwaarden is voldaan:

- Het apparaat werd vakkundig en volgens de adviezen in de instructies voor gebruik behandeld.
- Noch de koper, noch een derde persoon heeft getracht het apparaat te repareren.

De aan slijtage onderhevige waaier valt niet onder de garantie.

Deze garantie van de producent heeft geen betrekking op de ten aanzien van de handelaar/verkoper bestaande aansprakelijkheid.

Stuur in geval van storing het defecte apparaat samen met de kassabon en een beschrijving van de storing gefrankeerd op naar het op de achterzijde aangegeven serviceadres.

GARDENA
Dränkbar pump 9000 / 13000 aquasensor / Spillvattenpump 8500 / 13000 aquasensor

Översättning av den tyska original instruktionen.
Läs omsorgsfullt igenom bruksanvisningen och följ dess anvisningar.
Gör dig med hjälp av bruksanvisningen väl förtrogen med pumpen och ett riktigt handhavande av utrustningen.

Av säkerhetsskäl ska barn under 16 år och personer som ej har läst bruksanvisningen ej använda pumpen.
Personer med nedsatt psykisk eller mental hälsa får endast använda produkten under övervakning eller under instruktion av en ansvarig person.

→ Förvara bruksanvisningen på säkert ställe.

Innehållsförteckning

1. Användningsområde för din GARDENA pump 35
2. Säkerhetsföreskrifter 36
3. Idrifttagning 37
4. Handhavande 38
5. Urdrifttagning 39
6. Underhåll 40
7. Felsökning 40
8. Tekniska data 41
9. Service / Garanti 42

1. Användningsområde för din GARDENA pump

Avsedd användning

GARDENA pumpar är avsedda för privat bruk i villa-trädgårdar. De används för länspumpning vid översvämningar, vätskeförflyttning, dränering, tömning av dammar och schakt, länspumpning av fritidsbåtar samt luftning och vattencirkulation.

Vätskor

GARDENA pumpar är avsedda att pumpa rent- och grumligt vatten (max. partikelstorlek dränkbar pumpar = 5 mm / Spillvattenpumpar = 30 mm) och bassängvatten (med normala tillsatsmedel). Smutsigt vatten med fasta beståndsdelar som sand eller stenar gör att turbinen och pumpfoten slits.

Pumparna är absolut dränkbara (vattentäta) och kan sänkas ned till 7 m djup.

Att observera

GARDENA pumpar är inte avsedda för kontinuerlig drift (t.ex. kontinuerlig vattencirkulation) i dammar. Pumpens livslängd kan på detta vis förkortas.
Pumpen får ej användas till frätande, lättantändliga eller explosiva ämnen (t.ex. bensin, thinner), fett, olja, saltvatten, gödsel eller avloppsvatten.
Temperaturen på vätskan som pumpas får ej överstiga 35 °C.

S

2. Säkerhetsföreskrifter

Elektrisk säkerhet

Enligt DIN VDE 0100 får dränkbara pumpar och spillvattenpumpar endast användas i simbassänger, trädgårdsdammar eller springbrunnar om de drivs via en jordfelsbrytare med ≤ 30 mA.

Befinner sig personer i simbassängen eller i trädgårdsdammen får inte den dränkbara pumpen användas.

Vi rekommenderar av säkerhetsskäl användning av pump ansluten till en jordfelsbrytare (FI-kontakt) (DIN VDE 0100-702 och 0100-738).

→ Om du är osäker kontakta elektriker.

Nätkablar får enligt DIN VDE 0620 inte ha mindre area än gummikablar med märkning H05 RNF (för art. 1783 / 1797) resp. H07 RNF (för art. 1785 / 1799). Kabelns längd måste vara 10 m.

Kontrollera att data på märkskylten stämmer med nätspänning/frekvens hos dig.

→ Försäkra Dig om att ingen elektrisk stickkontakt kan bli blöt även om vattnet skulle stiga.

→ Skydda nätkontakten mot väta.

Håll stickkontakt och kabel skyddade från värme, olja och vassa föremål.

⚠ **FARA ! Elektrisk stöt !**

Genom en avskuren nätkontakt kan fukt tränga in via nätkabeln i elsystemet och leda till kortslutning.

→ Skär därför inte av nätkontakten (t.ex. för att dra genom en vägg).

→ Dra inte i nätkabeln när Du ska dra ur stickkontakten.

Nätkabeln och flottörbrytaren ska inte användas för att flytta eller sätta fast pumpen.

För att lyfta eller flytta pumpen används en lina som fästes i borrningen på handtaget.

Förlängningssladdar skall överensstämma med DIN VDE 0620.

För Österrike

I Österrike ska enligt ÖVE B/EN 6055 del 1-3 pump som används i simbassäng eller trädgårdsdamm anslutas via en ÖVE godkänd isolertransformator med sekundärspänning ej överstigande 230 V.

För Schweiz

I Schweiz måste pump eller annan eldriven utomhusmaskin vara ansluten via jordfelsbrytare.

Visuell kontroll

→ Kontrollera pumpen, speciellt nätkabel och stickkontakt före varje användning.

→ Beakta min. vattennivån och max. trycket enligt pumpdata (se 8. Tekniska data).

⚠ **FARA ! Elektrisk stöt !**

En skadad pump eller pump med skadad kabel eller stickkontakt får inte användas.

→ Om pumpen skadats måste den lämnas till GARDENA Service för kontroll.

Manuell drift

Vid manuell drift skall alltid pumpen ha tillräckligt vattengenomflöde.

→ Håll uppsikt över pump i manuell drift.

Användningstips

Pumpen slits hårt av att suga torrt. I manuell drift ska därför pumpen genast stängas av när vätskan uteblir.

Undvik att låta pumpen gå i mer än 10 minuter med tillsluten trycksida.

Sand och andra föroreningar i vattnet sliter på pumpen och nedsätter kapaciteten.

Pumpen ska installeras så att insugsöppningen ej blockeras på något sätt.

Pumpen bör placeras på en tegelsten i dammen.

Information om dränkbara pumpar

Vid **leverans** är de vridbara fötterna inställda på **ytsugning** (1 mm).

→ För normal användning skall fötterna vridas 180° till 5 mm.
Pumpen lyfts 5 mm.

→ Frigör tryckledning för drift.

Termoskyddsbrytare

Ett termiskt överbelastningsskydd stänger automatiskt av pumpen vid för hög temperatur och startar den igen när den svalnat (se 7. Åtgärder vid störningar).

Automatisk luftningsanordning

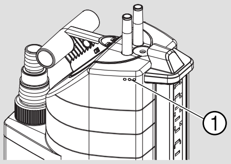

Luftningsanordningen tar bort eventuella luftfickor i pumpen.

Om pumpen endast är nedsänkt till hälften kan vatten komma ut genom luftningsborrningarna ①.

När pumpen sänks ner i första gången kan det ta några sekunder innan luften bubblar ut.

3. Idrifttagning

Slangens diameter	13 mm (½″) 16 mm (⅝″) 19 mm (¾″)	25 mm (1″)	38 mm (1½″)

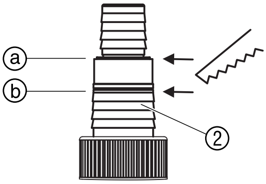

Slangförbindelsen för universalanslutningen ②

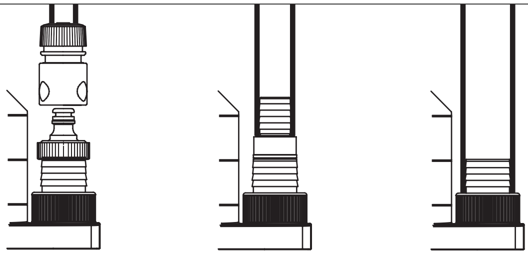

Slangens anslutning	Ta av översta vid ⓐ.	Ta inte bort någon nippel.	Ta bort de översta båda nipplarna vid ⓑ.

För slang med diameter från 13 mm till 19 mm behövs följande anslutningsset:

13 mm (½″): GARDENA Pumpanslutning Set, art.nr. 1750

16 mm (⅝″): GARDENA Skruvkontakter, art.nr. (2)902, **och** GARDENA Snabkontakter, art.nr. (2)916

19 mm (¾″): GARDENA Pumpanslutning Set, art.nr. 1752

Bästa prestanda erhålls med slang 38 mm (1½″).

Ansluta slang:

Ta bort de nipplar som inte behövs på universalanslutningen ② för slanganslutningen.

1. Skär bort de delar av universalanslutningen ② som inte skall användas.

S

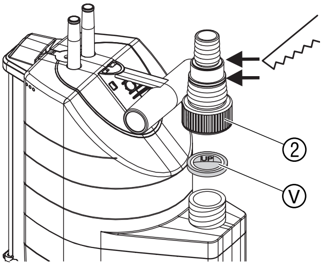

2. **Endast för dränkbara pumpar art.nr. 1783 / 1785:**
   Sätt i den medföljande backventilen Ⓥ med texten UP uppåt i universalanslutningen ②.
3. Skruva på universalanslutningen ② på pumpen.
4. Koppla slangen till universalanslutningen ②.

Vi rekommenderar att 38 mm (1 ½″)- och 25 mm (1″)- slangar dessutom fästs med en **GARDENA slangklämma art.nr. 7192** (för 25 mm) och **art. 7193** (för 38 mm).

Endast för dränkbara pumpar art.nr. 1783 / 1785:
Till ytsugning rekommenderar vi 13 mm (½″)- eller 16 mm (⅝″)-slang. Backventilen Ⓥ förhindrar att vattnet rinner bakåt genom slangen. Den maximala matningshöjden uppnås endast utan backventilen.

Endast för 13 mm (½″)-slang: För att inte innehållet i tryckledningen skall flöda tillbaka i pumpen, kan universalanslutningen ② förses med en **GARDENA reglerventil, art.nr. 977**, finns att köpa hos din GARDENA-återförsäljare.

4. Handhavande

Automatisk drift:

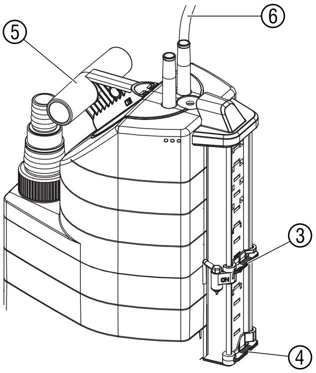

När vattennivån berör **ON**-sensorn ③, kopplas pumpen på automatiskt. **Beroende på vattenmängd och miljö kan det ta 1 – 3 minuter innan bortpumpningen börjar.** När vattennivån sjunker under **OFF**-sensorn ④, kopplas pumpen från automatiskt (pumpen fortsätter att gå ca. 10 sekunder).

1. Ställ upp pumpen stadigt i vattnet

– eller –

sänk ner pumpen med ett rep i brunnen eller schaktet.
Fäst repet i borrningen på handtaget ⑤.

2. Sätt in kabelkontakten ⑥ i eluttaget.

Ställa in på- och från-kopplingsnivå:

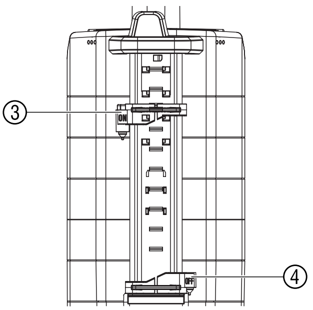

På- och frånkopplingsnivån (se 8. Tekniska data) kan ställas in för automatisk drift. Respektive sensorstift bestämmer höjden på vattennivån.

Ställa in påkopplingsnivå ON:

→ Skjut **ON**-sensorn ③ till den önskade påkopplingsnivå.
Påkopplingsnivå för pumpen med automatisk drift.

Ställa in frånkopplingsnivå OFF:

→ Skjut **OFF**-sensorn ④ till den önskade frånkopplingsnivån.
Frånkopplingsnivå för pumpen med automatisk drift.

1783-20.960.06_18.08.2011_GARDENA.qxp 06.09.2011 12:03 Seite 39

Manuell drift:

Pumpen är i drift hela tiden. **ON**-sensorn ③ hakas in på den manuella positionen och förbikopplas via kontakten ⑦.

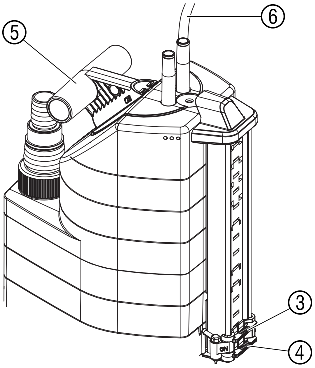

1. Skjut **OFF**-sensorn ④ och **ON**-sensorn ③ så långt det går nedåt så att **ON**-sensorn ③ berör kontakten ⑦.
2. Ställ upp pumpen stadigt i vattnet

   – eller –

   sänk ner pumpen med ett rep i brunnen eller schaktet. Fäst repet i borrningen på handtaget ⑤.
3. Sätt in kabelkontakten ⑥ i eluttaget.

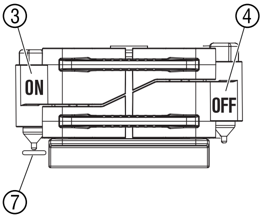

Endast för dränkbara pumpar: Ytsugning / Normal användning

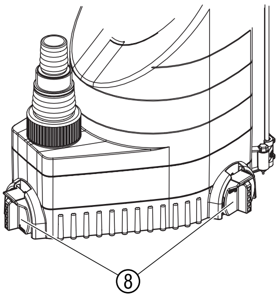

Ytsugning:

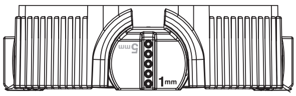

→ Vrid de tre fötterna ⑧ 180° till **1 mm**.

Normal användning:

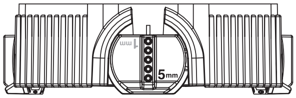

→ Vrid de tre fötterna ⑧ 180° till **5 mm**.

Restvattenhöjden, c:a 1 mm, uppnås endast vid ytsugning och manuell drift.

5. Urdrifttagning

Förvaring

Förvara pumpen på frostfri plats.

Avfallshantering:
(direktiv RL 2002/96/EC)

Produkten får ej slängas som vanligt hushållsavfall utan måste lämnas på av kommunen anvisad miljöstation.

→ Viktigt: Lämna apparaten till den kommunala sophanteringen.

S

6. Underhåll

GARDENA Pumpar är underhållsfria.

Spola ur pumpen:

Efter att ha pumpat klorerat bassängvatten eller andra vätskor som kan lämna avlagringar bör pumpen sköljas med rent vatten.

Rengöra sensorer:

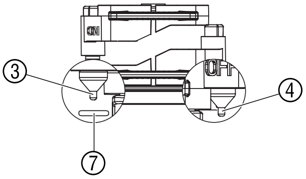

Sensorerna kopplar endast pålitligt om de rengörs med jämna mellanrum (minst varannan månad)!

→ Rengör sensorerna ③/④ och kontakten ⑦ med jämna mel lanrum med en torr trasa (använd inga hårda eller vassa före mål).

Rengör insuget och skovelhjulet:

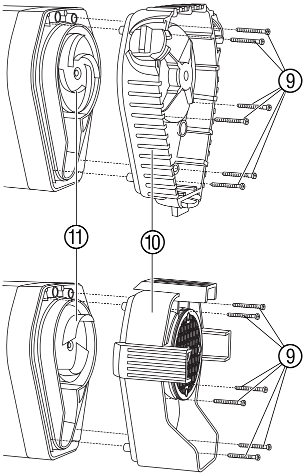

FARA ! Elektrisk stöt!
Risk för personskador genom el-stötar.
→ Dra ur nätkabeln innan Du rengör insuget eller skovelhjulet.

1. Skruva ur de 6 krysskruvarna ⑨ och lyft bort insuget ⑩.
2. Rengör insuget ⑩ och skovelhjulet ⑪.
3. Sätt på insuget ⑩ igen och skruva åt krysskruvarna ⑨.

Av säkerhetsskäl får enbart GARDENA Service öppna pumpen och byta en skadad skovelhjul ⑪.

7. Felsökning

Störning	Trolig orsak	Åtgärd
Pumpen går men ingen vätska pumpas	Luft kan inte komma ut.	→ Släpp ut trycket genom att öppna slangen. → Ta bort backventilen.
	Backventilen är fel isatt.	→ Sätt i backventilen med märkningen UP uppåt.
	Det finns luft i insuget.	→ Vänta max. 60 sek. på automatisk avluftning. Om det behövs – slå av och på strömmen.
	Skovelhjul tilltäppt.	→ Dra ut stickkontakten och rengör skovelhjulet (se 6. Underhåll).

Störning	Trolig orsak	Åtgärd
Pumpen går men ingen vätska pumpas	Vattennivån är för låg när pumpen startas.	→ Flytta pumpen till djupare vatten.
Pumpen kopplar inte på eller inte från. Pumpen kopplar från även om OFF-sensorn är i vattnet	Sensorerna ③ / ④ och kontakten ⑦ är smutsiga.	→ Rengör sensorerna (se 6 Underhåll).
Pumpen startar ej / stannar plötsligt	Motorskyddet har stängt av pumpen pga. överhettning.	→ Dra ut stickkontakten och rengör skovelhjulet (se 6. Underhåll). Observera max vätsketemperatur, 35 °C.
	Ingen ström.	→ Kontrollera säkringar och elektriska anslutningar.
	Smuts har fastnat i insuget.	→ Dra ut stickkontakten och rengör insuget (se 6. Underhåll).
Pumpen suger men flödet minskar plötsligt	Insuget är igentäppt.	→ Dra ut stickkontakten och rengör insuget (se 6. Underhåll).

⚠ **Om annat fel uppstår, vänligen kontakta GARDENA service. Reparationer får endast utföras av GARDENA Service eller av återförsäljares kundtjänst auktoriserad av GARDENA.**

8. Tekniska data

	Dränkbar pump aquasensor		Spillvattenpump aquasensor	
Typ	**9000 (art. 1783)**	**13000 (art. 1785)**	**8500 (art. 1797)**	**13000 (art. 1799)**
Märkeffekt	320 W	650 W	380 W	680 W
Max. kapacitet	9.000 l/h	13.000 l/h	8.300 l/h	13.000 l/h
Max. tryck	0,7 bar	0,8 bar	0,6 bar	0,9 bar
Max. tryckhöjd	7 m	8 m	6 m	9 m
Max. dränkdjup	7 m	7 m	7 m	7 m
Restvattenhöjd	1 mm	1 mm	35 mm	35 mm
Partiklar max storl.	5 mm	5 mm	30 mm	30 mm
Strömkabel	10 m H05 RNF	10 m H07 RNF	10 m H05 RNF	10 m H07 RNF
Pumpansluting	universal (G 1 ¼″ M) / universalnippel			
Minsta vattennivå	5 mm	5 mm	45 mm	45 mm
Vikt utan sladd c:a	3,8 kg	5,4 kg	4,0 kg	5,6 kg
Max. vätsketemperatur	35 °C	35 °C	35 °C	35 °C
Nätspänning / Nätfrekvens	230 V / 50 Hz	230 V / 50 Hz	230 V / 50 Hz	230 V / 50 Hz
Min./max. startnivå	5 mm / 175 mm	5 mm / 210 mm	65 mm / 230 mm	70 mm / 265 mm

Typ	9000	13000	8500	13000
Min./max. stoppnivå	3 mm / 170 mm	3 mm / 205 mm	40 mm / 225 mm	40 mm / 260 mm
Ljudnivå L_{WA} [1)]	48 dB (A)	55 dB (A)	55 dB (A)	55 dB (A)

1) Måtningsmetod enl. EN 60335-1

Startnivå / Stopnivå

Start och stoppnivån varierar.

Endast för dränkbar pumpar art.nr. 1783 / 1785:
Restvattenhöjden (ytsugning till c:a 1 mm) uppnås endast i manuell drift med de vridbara fötterna ⑧ inställda på ytsugning 1 mm (se 4. Handhavande).

9. Service / Garanti

Garanti

GARDENA lämnar 2 års garanti för denna produkt. Garantin omfattar väsentliga fel på produkten som beror på fabrikations- eller materialfel och som påtalats oss före garantitidens utgång. Garantin innebär utbyte mot en produkt med perfekt funktion eller gratis reparation av den insända produkten om följande villkor är uppfyllda:

- Produkten har använts varsamt och enligt bruksanvisningen.
- Köparen eller någon annan får inte ha försökt reparera produkten.

Slitdelarna turbin och pumpfot omfattas inte av garantin.

Tillverkarens garanti gäller ej särskilda överenskommelser mellan återförsäljare och köpare.

Vid störningar ber vi dig sända in produkten tillsammans med bevis för inköpet och en felbeskrivning till GARDENA Service.

GARDENA Dykpumpe 9000 / 13000 aquasensor / Dykpumpe til urent vand 8500 / 13000 aquasensor

DK

Oversættelse af den tyske original instruktion.
Læs brugsanvisningen omhyggeligt igennem og iagttag henvisningerne i denne. Gør Dem kendt med pumpen og den rigtige anvendelse samt med sikkerhedshenvisningerne ved hjælp af denne brugsanvisning.

Af sikkerhedsårsager må børn og unge under 16 år samt personer, der ikke er kendt med brugsanvisningen, ikke anvende denne pumpe. Personer med nedsat psykisk eller mentalt helbred må kun anvende produktet under overvågning eller under instruktion af en ansvarlig person.

→ Denne brugsanvisning skal opbevares omhyggeligt.

Indholdsfortegnelse

1. Anvendelsesområde af GARDENA pumpen 43
2. Sikkerhedshenvisninger 44
3. Igangsætning 45
4. Betjening 46
5. Opbevaring 47
6. Vedligeholdelse 48
7. Fejlafhælpning 48
8. Tekniske data 49
9. Service / Garanti 50

1. Anvendelsesområde af GARDENA pumpen

Tiltænkt anvendelse

GARDENA pumper er beregnet til privat brug i hus og have.
De er overvejende beregnet til afvanding ved oversvømmelser, men også til om- og udpumpning af beholdere, til vandudtagning fra brønde og skakte, til afvanding af både og yachter samt til tidslig begrænset vandventilation og -cirkulation.

Pumpemedium

Til pumpemedierne af GARDENA pumpen hører rent og urent vand (max. korndiameter Dykpumpe = 5 mm / Dykpumpe til urent vand = 38 mm) og svømmebassinvand (forudsætning er den korrekte dosering af additiver). Snavset vand med faste bestanddele som sand eller sten medfører slid på turbinen og på pumpens fod.

Pumpen kan fuldstændigt oversvømmes (vandtæt kapslet) og kan dykkes op til 7 m ned i pumpemediet.

Skal iagttages

GARDENA pumperne egner sig ikke til langtidsdrift (f.eks. permanent cirkulationsdrift) i bassiner. Pumpernes levetid forkortes tilsvarende ved denne driftsart.
Der må ikke pumpes ætsende, let brændbare eller eksplosive stoffer (f.eks. benzin, petroleum, cellulosefortynder, fedt, olie, saltvand og spildevand fra toilet- eller urinalanlæg.
Pumpevæskens temperatur må ikke overskride 35 °C.

DK

2. Sikkerhedshenvisninger

Elektrisk sikkerhed

I henhold til DIN VDE 0100 må dykpumper og dykpumper til urent vand kun anvendes via et fejlstrømsrelæ med en nominel fejlstrøm ≤ 30 mA i svømme-, havebassiner og springvand. Pumpen må ikke anvendes, når der er personer i svømme- eller havebassinet.

Af sikkerhedsårsager anbefaler vi principielt at anvende pumpen via et fejlstrømsrelæ (HFI-relæ) (DIN VDE 0100-702 og 0100-738).

→ Kontakt Deres elektriker.

Nettilslutningsledningerne må i henhold til DIN VDE 0620 ikke have et mindre tværsnit end gummislangeledningerne med forkortelsen H05 RNF (for varenr. 1783 / 1797) hhv. H07 RNF (H07 RNF (for varenr. 1785 / 1799). Ledningen skal være 10 m lang.

Oplysningerne på typeskiltet skal stemme overens med strømnettets data.

→ Det skal sikres, at de elektriske stikforbindelser er anbragt i et område, som er sikret mod oversvømmelse.

→ Beskyt netstikket imod fugt.

Stik og tilslutningskabel skal beskyttes mod varme, olie og
skarpe kanter.

⚠ **FARE ! Elektrisk stød !**

Gennem et netstik, som er klippet af, kan fugt trænge ind gennem tilslutningskablet og ind i det elektriske område og herved medføre en kortslutning.

→ **Klip under ingen omstændigheder netstikket af (f. eks. for at føre ledningen igennem en væg).**

→ Træk ikke stikket ud af stikkontakten i kablet, men hold fast i stikket.

Tilslutningskablet eller svømmerafbryderen må ikke anvendes til fiksering eller transportering af pumpen.

Til inddykning hhv. optagning og sikring af pumpen bør der fastgøres et tov på bærehåndtaget.

Forlængerledninger skal opfylde DIN VDE 0620.

I Østrig

I Østrig skal pumper til brug i svømme- og havebassiner, der er forsynet med en fast tilslutning, forsynes via en ÖVE-testet skilletransformer i henhold til ÖVE B / EN 60555 del 1 til 3, hvorved mærkespændingen sekundær ikke må overskride 230 V.

I Schweiz

I Schweiz skal apparater, der kan flyttes og som anvendes udendørs, tilsluttes via et fejlstrømsrelæ.

Visuel kontrol

→ Før brug af pumpen skal der altid foretages en visuel kontrol (især netkabel og stik).

→ Overhold minimumsvandstanden og den max. pumpehøjde
(se 8. Tekniske data).

⚠ **FARE ! Elektrisk stød !**

En beskadiget pumpe må ikke anvendes.

→ Pumpen skal i skadestilfælde ubetinget lades efterse af GARDENA service.

Manuel drift

Ved manuel drift skal pumpen omgående kobles fra i tilfælde af manglende pumpevæske.

→ Pumpen skal uafbrudt overvåges ved manuel drift.

Anvendelseshenvisninger

Tørløb medfører forøget slitage og skal undgås. Ved manuel drift skal pumpen derfor omgående kobles fra i tilfælde af manglende pumpevæske.

Pumpen må ikke løbe længere end 10 minutter mod lukket trykside.

Sand og andet slibende materiale medfører hurtigere slitage og reducering af pumpens ydeevne.

Pumpen skal opstilles således, at indløbsåbningerne på suge-foden ikke blokeres helt eller delvist på grund af forurening.

I bassiner kan pumpen f.eks. stilles på en mursten.

DK

Henvisninger vedrørende dykpumperne

I **leveringstilstanden** er drejefødderne indstillet på **fladudsugning** (1 mm).

→ Til normal drift drejes drejefødderne 180° på 5 mm.
Pumpen løftes 5 mm.

→ Før igangsætning skal trykledningen frigøres.

Termisk sikkerhedsafbryder

Ved overbelastning kobles pumpen fra ved hjælp af det integrerede termiske motorværn. Motoren starter automatisk efter tilstrækkelig afkøling (se 7. Fejlafhjælpning).

Automatisk udluftningsindretning

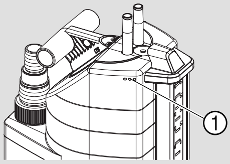

Udluftningsindretningen fjerner en eventuel forhåndenværende luftlomme i pumpen.

Når pumpen kun er nedsænket halvvejs, kan vand slippe ud gennem udluftningsboringerne ①.

Dette er ingen defekt af pumpen, men tjener som automatisk udluftning.

3. Igangsætning

Slangediameter	13 mm (½″) 16 mm (⅝″) 19 mm (¾″)	25 mm (1″)	38 mm (1 ½″)
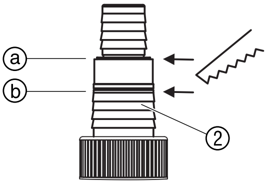 **Slangeforbindelse af universaltilslutningen ②**	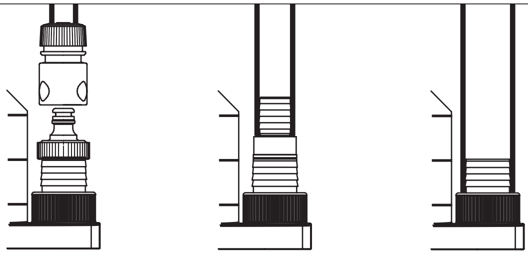		
Slangetilslutning	Skær den øverste nippel af ⓐ.	Monter direkte.	Skær de to øverste nipler af ⓑ.

Til 13 mm til 19 mm har man brug for følgende tilslutningssæt:

13 mm (½″): GARDENA koblingssæt til pumper varenr. 1750

16 mm (⅝″): GARDENA hanekobling varenr. (2)902 **og** slangekobling varenr. (2)916

19 mm (¾″): GARDENA koblingssæt til pumper varenr. 1752

En optimeret udnyttelse af pumpens ydelse opnås gennem anvendelse af en 38 mm (1 ½″)-slange.

Tilslutning af slange:

Universaltilslutningen ② muliggør tilslutning af alle slanger fra ovenstående tabel.

1. Niplen af universaltilslutningen ②, som ikke anvendes, adskilles svarende til slangetilslutningen.

DK

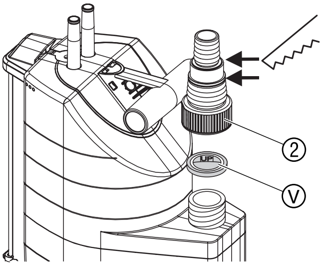

2. **Kun til dykpumpen varenr. 1783 / 1785 :**
   den medleverede kontraventil Ⓥ sættes ind i universaltilslutningen ②, påskriften UP skal være foroven.
3. Skru universaltilslutningen ② på pumpen.
4. Forbind slangen med universaltilslutningen ②.

Vi anbefaler at fastgøre 38 mm (1 ½″)- og 25 mm (1″)- slanger yderligere ved hjælp af et **GARDENA slangespændebånd varenr. 7192** (for 25 mm) og **varenr. 7193** (for 38 mm).

Kun til dykpumpen varenr. 1783 / 1785 :
Til fladudsugning anbefaler vi slanger på 13 mm (½″) eller 16 mm (⅝″). Kontraventilen Ⓥ forhindrer, at vandet strømmer tilbage gennem slangen. Den maksimale løftehøjde bliver kun nået uden kontraventilen.

Kun for 13 mm (½″)-slange :
For at trykslangens indhold ikke igen løber ud gennem pumpen efter pumpningen, kan universaltilslutningen ⑦ forsynes med en **GARDENA reguleringsventil varenr. 977**, som De kan købe hos GARDENA-forhandleren.

4. Betjening

Automatisk drift :

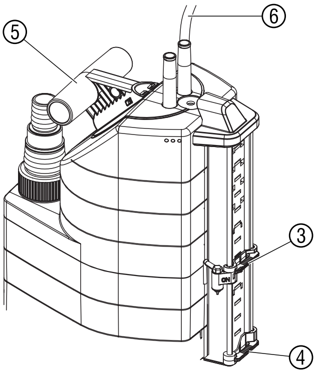

Når vandstanden rører ved **ON**-sensoren ③, starter pumpen automatisk. **Alt efter vandmængde og omgivelser kan det vare 1 – 3 minutter, inden afpumpningen begynder.** Så snart vandstanden falder under **OFF**-sensoren ④, standser pumpen automatisk. (Pumpen løber endnu i ca. 10 sekunder).

1. Pumpen opstilles stabilt i vandet
   – eller –
   pumpen dykkes ned i en brønd eller skakt gennem et tov, der er fastgjort gennem boringen på bærehåndtaget ⑤.
2. Stik netstikket af tilslutningskablet ⑥ i en netstikkontakt.

Indstilling af ind- og frakoblingshøjden :

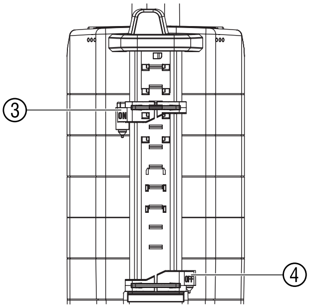

Ind- og frakoblingshøjden (se 8. Tekniske data) kan indstilles til automatisk drift. Den pågældende sensorstift bestemmer vandstandens højde.

Indstilling af indkoblingshøjde ON :

→ **ON**-sensoren ③ skubbes til den ønskede indkoblingshøjde.
Pumpens indkoblingshøjde i automatisk drift.

Indstilling af frakoblingshøjden OFF :

→ **OFF**-sensoren ④ skubbes til den ønskede frakoblingshøjde.
Pumpens frakoblingshøjde i automatisk drift.

1783-20.960.06_18.08.2011_GARDENA.qxp 06.09.2011 12:03 Seite 47

Manuel drift:

Pumpen forbliver hele tiden i drift. **ON**-sensoren ③ sættes til manuel position og forbikobles gennem kontakten ⑦.

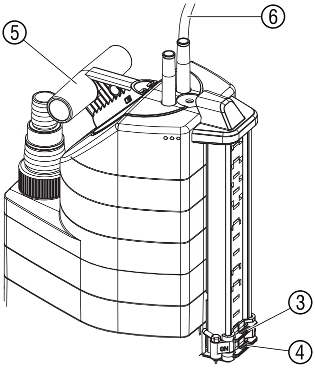

1. **OFF**-sensor ④ og **ON**-sensor ③ skubbes helt ned, således at **ON**-sensoren ③ rører ved kontakten ⑦.
2. Pumpen opstilles stabilt i vandet

   – eller –

   pumpen dykkes ned i en brønd eller skakt gennem et tov, der er fastgjort gennem boringen på bærehåndtaget ⑤.
3. Stik netstikket af tilslutningskablet ⑥ i en netstikkontakt.

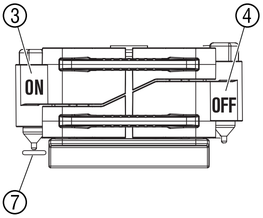

Kun for Dykpumper: Fladudsugning / Normal drift

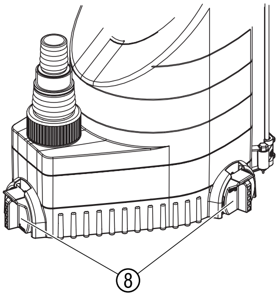

Fladudsugning:

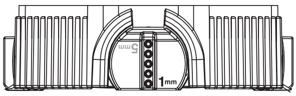

→ De 3 drejefødder ⑧ drejes 180° på **1 mm**.
Fladudsugning til 1 mm.

Normal drift:

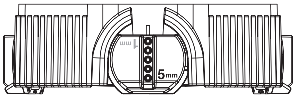

→ De 3 drejefødder ⑧ drejes 180° på **5 mm**.
Fladudsugning til 5 mm.

Restvandhøjden på ca. 1 mm opnås kun ved fladudsugning ved manuel drift.

5. Opbevaring

Opbevaring

Pumpen skal opbevares på et frostsikkert sted.

Afhændelsen:
(Direktiv RL2002/96/EG)

Apparatet må ikke tilføres normal husholdningsaffald, men skal bortskaffes på en miljøvenlig måde.

→ Vigtigt: Bortskaf apparatet via det kommunale affaldsdepot.

6. Vedligeholdelse

GARDENA dykpumper er stort set vedligeholdelsesfrie.

Skylning af pumpen:

Efter pumpning af klorholdigt svømmebassinvand eller andre væsker, der efterlader rester, skal pumpen skylles med rent vand.

Rensning af sensorer:

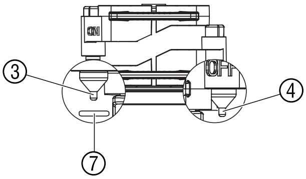

Sensorerne fungerer kun pålideligt, når de renses med jævne mellemrum (mindst hver 2. måned)!

→ Sensorerne ③/④ og kontakten ⑦ renses regelmæssigt med en tør klud (benyt ikke nogen hårde eller skarpe genstande).

Rengøring af sugefod og rotor:

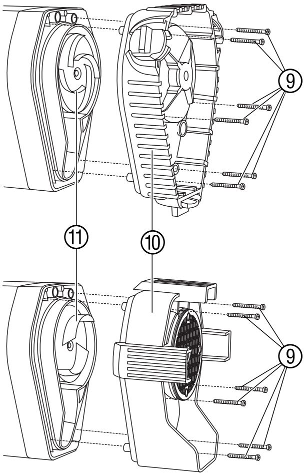

FARE! Elektriske stød!
Der er fare for kvæstelser på grund af elektrisk strøm.
→ Før rengøring af sugefoden og rotoren skal dykpumpen adskilles fra nettet.

1. Skru de 6 krydskærvskruer ⑨ ud og træk sugefoden ⑩ af pumpen.
2. Rengør sugefoden ⑩ og rotoren ⑪.
3. Sæt sugefoden ⑩ på igen og skru krydskærvskruerne ⑨ ind igen.

En beskadiget rotor ⑪ må af sikkerhedsårsager kun udskiftes af GARDENA service.

7. Fejlafhjælpning

Fejl	Mulig årsag	Afhjælpning
Pumpen løber, men pumper ikke	Luft kan ikke undslippe.	→ Åbn trykledningen (f.eks. bøjet trykslange). → Fjern kontraventilen.
	Kontraventilen sat forkert i.	→ Kontraventilen sættes således i, at påskriften UP viser opad.
	Luftlomme i sugefoden.	→ Vent i max. 60 sekunder, indtil pumpen selv har udluftet sig via udluftningsventilen. I givet fald kobles fra og ind igen.

Fejl	Mulig årsag	Afhjælpning
Pumpen løber, men pumper ikke	Rotor tilstoppet.	→ Træk netstikket ud og rengør rotoren (se 6. Vedligeholdelse).
	Vandspejlet er under minimums vandstanden ved igangsætningen.	→ Dyk pumpen dybere ned.
Pumpen tændes eller slukkes ikke. Pumpen slukkes, selvom OFF-sensoren er i vandet	Sensoren ③ / ④ og kontakten ⑦ er snavsede.	→ Rens sensorerne (se 6. Vedligehold).
Pumpen starter ikke eller går pludselig i stå under drift	Termoafbryderen har koblet pumpen fra på grund af overophedning.	→ Træk netstikket ud og rengør rotoren (se 6. Vedligeholdelse). Overhold max. medietemperatur (35 °C).
	Strømforsyning afbrudt.	→ Kontrol af sikringer og elektriske stikforbindelser.
	Smudspartikler er klemt inde i sugefoden.	→ Træk netstikket og rengør sugefoden (se 6. Vedligeholdelse).
Pumpen løber, men ydelsen reduceres pludseligt	Sugefoden er tilstoppet.	→ Træk netstikket og rengør sugefoden (se 6. Vedligeholdelse).

DK

⚠ **I tilfælde af andre fejl bedes du kontakte GARDENA service. Reparationer må kun gennemføres af GARDENA servicecentre eller af fagforhandlere, der er autoriserede af GARDENA.**

8. Tekniske data

	Dykpumper aquasensor		**Dykpumper til urent vand aquasensor**	
Typ	**9000 (varenr. 1783)**	**13000 (varenr. 1785)**	**8500 (varenr. 1797)**	**13000 (varenr. 1799)**
Nominel effekt	320 W	650 W	380 W	680 W
Max. pumpemængde	9.000 l/h	13.000 l/h	8.300 l/h	13.000 l/h
Max. tryk	0,7 bar	0,8 bar	0,6 bar	0,9 bar
Max. pumpehøjde	7 m	8 m	6 m	9 m
Max. neddykningsdybde	7 m	7 m	7 m	7 m
Restvandhøjde	1 mm	1 mm	35 mm	35 mm
Urent vand med max. kornstørrelse	5 mm	5 mm	30 mm	30 mm
Tilslutningskabel	10 m H05 RNF	10 m H07 RNF	10 m H05 RNF	10 m H07 RNF
Pumpetilslutning	universal (G 1 1/4″ M) / universal nippel			
Minimumsvandstand ved igangsætning	5 mm	5 mm	45 mm	45 mm

DK

Typ	9000	13000	8500	13000
Vægt uden ledning ca.	3,8 kg	5,4 kg	4,0 kg	5,6 kg
Max. medietemperatur	35 °C	35 °C	35 °C	35 °C
Netspænding / netfrekvens	230 V / 50 Hz	230 V / 50 Hz	230 V / 50 Hz	230 V / 50 Hz
Min. / max. indkoblingshøjde	5 mm / 175 mm	5 mm / 210 mm	65 mm / 230 mm	70 mm / 265 mm
Min. / max. frakoblingshøjde	3 mm / 170 mm	3 mm / 205 mm	40 mm / 225 mm	40 mm / 260 mm
Lydtryksniveau L_{WA} 1)	48 dB (A)	55 dB (A)	55 dB (A)	55 dB (A)

1) Målemetode i h.t. EN 60335-1

Ind- og frakoblingshøjde

Ind- og frakoblingshøjden er genstand for tolerancer.

Kun for dykpumper varenr. 1783 / 1785 :
Restvandhøjden (fladsugende til ca. 1 mm) opnås kun ved manuel drift med drejede drejefødder ⑧ på 1 mm (se 4. Betjening).

9. Service / Garanti

I garantitilfælde er serviceydelser gratis for Dem.

GARDENA's garanti for dette produkt er 2 år (fra købsdatoen). Garantien dækker alle væsentlige defekter på apparatet, som kan bevises at stamme fra defekt materiel eller produktionsfejl. Hvis reparationen dækkes af garantien vil vi vælge enten at udskifte apparatet eller at reparere indsendte apparat uden beregning, under forudsætning af at følgende er overholdt:

- Apparatet er behandlet korrekt og i h.t. informationerne beskrevet i brugsanvisningen.
- Hverken køber eller tredjepart har forsøgt at reparere apparatet.

Slitage på rotoren hører ikke under købelovens garantiperiode.

Denne garanti fra producenten har ingen indflydelse på eksisterende garantikrav overfor forhandleren.

I tilfælde af fejl skal det defekte apparat indsendes sammen med kvitteringen og en fejlbeskrivelse med porto til serviceadressen, som er oplyst på bagsiden.

GARDENA-uppopumppu 9000 / 13000 aquasensor / likavesipumppu 8500 / 13000 aquasensor

Tämä on alkuperäisen saksankielisen käyttöohjeen käännös.
Lue käyttöohje huolellisesti ja noudata sen ohjeita. Tutustu tämän ohjeen avulla pumppuun, sen oikeaan käyttöön ja turvaohjeisiin.

FIN

Turvallisuussyistä lapset ja alle 16-vuotiaat nuoret sekä henkilöt, jotka eivät ole perehtyneet tähän käyttöohjeeseen, eivät saa käyttää tätä pumppua.
Ruumiillisesti tai henkisesti rajoittuneet henkilöt saavat käyttää tuotetta vain vastuullisen henkilön ohjaamana ja tämän valvonnassa.

➔ Säilytä tämä käyttöohje huolellisesti.

Sisällysluettelo

1. GARDENA-pumpun käyttöalue 51
2. Turvaohjeet 52
3. Käyttöönotto 53
4. Käyttö 54
5. Käytöstä poistaminen 55
6. Huolto 56
7. Vikojen korjaaminen 56
8. Tekniset tiedot 57
9. Huoltopalvelu / takuu 58

1. GARDENA-pumpun käyttöalue

Asianmukainen käyttö

GARDENA-pumput on tarkoitettu yksityiseen käyttöön koti- ja harrastelupuutarhassa. Ne on tarkoitettu etupäässä veden poistamiseen tulvakohteista, mutta myös veden pumppaamiseen säiliöstä toiseen, säiliön tyhjentämiseen, vedenottoon kaivoista ja kaivannoista, veden pumppaamiseen veneistä ja pursista ja ajallisesti rajoitettuun veden hapettamiseen ja seisovan veden kierrättämiseen.

Pumpattavat nesteet

GARDENA-pumppujen siirrettäviin nesteisiin kuuluvat puhdas ja likaantunut vesi (maksimi raekoko uppopumppu = 5 mm / likavesipumppu = 30 mm), ja uima-allasvesi (edellytyksenä on asianmukainen lisäaineiden annostus). Likavesi, jossa on kiinteätä ainesta kuten hiekkaa tai kiviä, johtaa turbiinin ja pumpun imukotelon kulumiseen.

Pumput ovat kokonaan upotettavissa (vesitiiviisti koteloituja) ja ne voidaan upottaa jopa 7 m syvyyteen siirrettävään nesteeseen.

Varoitus

GARDENA-pumput eivät sovellu jatkuvaan käyntiin (esim. jatkuvaan vedenkierrättämiseen) lammessa. Pumppujen elinikä lyhenee tällaisessa käytössä vastaavasti.
Syövyttäviä, helposti syttyviä tai räjähdysalttiita nesteitä (esim. bensiiniä, petrolia, nitro-ohennetta), rasvoja, öljyjä, suolavettä sekä vessojen ja urinaalien likavettä ei saa pumpata tällä pumpulla.
Pumpattavan nesteen lämpötila ei saa ylittää 35 °C.

FIN

2. Turvaohjeet

Sähköturvallisuus

DIN VDE 0100:n mukaan saa uppo- ja likavesipumppuja käyttää uima-altaissa, puutarhalammikoissa ja suihkulähteissä vain varustettuna vikavirtasuojakytkimellä, jonka nimellisvikavirta on ≤ 30 mA.

Jos uima-altaassa tai puutarhalammikossa oleskelee ihmisiä, pumppua ei saa käyttää.

Turvallisuussyistä suosittelemme aina uppopumpun käyttämistä vikavirtasuojakytkimen (FI-kytkin) kanssa (DIN VDE 0100-702 ja 0100-738).

→ Käänny asiassa sähköliikkeen puoleen.

Verkkoliitäntäjohtojen tulee DIN VDE 0620 mukaan olla läpimitaltaan vähintään saman paksuiset kuin kumipäällysteiset johdot, joiden merkintä on H05 RNF (koskee tuoten:oa 1783/ 1797) tai H07 RNF (koskee tuoten:oa 1785/ 1799). Johdon pituuden tulee olla 10 m.

Tyyppikilven tietojen tulee vastata sähköverkon arvoja.

→ Varmistu siitä, että sähköpistoliitännät ovat turvallisella alueella, johon ei vesi ja kosteus pääse.

→ Suojaa pistoke kosteudelta.

Suojaa pistoke ja liitäntäkaapeli kuumuudelta, öljyltä ja teräviltä reunoilta.

⚠ **VAARA ! SÄHKÖISKU !**

Jos pistoke on kerran leikattu irti, saattaa kosteus tunkeutua johtoa pitkin sähköosiin ja aiheuttaa oikosulun.

→ **<u>Älä missään tapauksessa</u> leikkaa johtoa poikki (esim. seinän läpivientiä varten).**

→ Älä vedä pistoketta irti pistorasiasta johdosta kiinni pitäen vaan itse pistokkeesta.

Liitäntäkaapelia tai kohokytkintä ei saa käyttää pumpun kiinnittämiseen tai kuljettamiseen. Pumpun upottamiseen tai ylösvetämiseen ja varmistamiseen tulee kantokahvaan sitoa köysi.

Jatkojohtojen on täytettävä DIN VDE 620 vaatimukset.

Itävallassa

Itävallassa tulee uima-altaissa ja puutarhalammikoissa käytettävien pumppujen virransyöttö, jotka on varustettu kiinteällä liitäntäjohdolla, tehdä ÖVE B/EN 60555 osa 1 – 3 mukaan ÖVE-hyväksytyn erotusmuuntajan kautta, jolloin toisiopuolen nimellisjännite ei saa ylittää 230 V.

Sveitsissä

Sveitsissä tulee liikuteltavat laitteet, joita käytetään ulkona, liittää vikavirtasuojakytkimen kautta.

Silmämääräinen tarkastus

→ Tarkasta pumppu (varsinkin verkkojohto ja pistoke) silmämääräisesti aina ennen käyttöä.

→ Ota huomioon vähimmäisvedenkorkeus ja maksimi nostokorkeus (katso 8. Tekniset tiedot).

⚠ **VAARA ! SÄHKÖISKU !**

Viallista pumppua ei saa käyttää.

→ Vikatapauksessa anna pumppu ehdottomasti GARDENA-huoltopalvelun tarkastettavaksi.

Manuaalinen käyttö

Manuaalisessa käytössä on pumpun käynti katkaistava oitis pumpattavan nesteen puuttuessa.

→ Tarkkaile pumppua manuaalisessa käytössä jatkuvasti.

Käyttöohjeita

Kuivakäynti johtaa lisääntyneeseen kulumiseen ja sitä on vältettävä. Manuaalisessa käytössä on pumpun käynti katkaistava oitis pumpattavan nesteen puuttuessa.

Älä anna pumpun käydä 10 minuuttia kauempaa painepuolen ollessa suljettuna.

Hiekka ja hankaavat hiukkaset johtavat pumpun nopeampaan kulumiseen ja käyttöajan lyhenemiseen.

Pumppu tulee sijoittaa siten, että imukotelon aukot eivät pääse tukkeentumaan vedessä olevan lietteen vuoksi.

Lammikossa käytettävä pumppu tulisi sijoittaa esim. lampeen upotetun tiiliskiven päälle.

1783-20.960.06_18.08.2011_GARDENA.qxp 06.09.2011 12:03 Seite 53

Ohjeita koskien uppopumppuja

Toimitustilassa säädettävät jalat on asetettu matalan veden imemiseen sopivaksi (1 mm).

→ Normaalikäyttöä varten kierrä säädettävät jalat 180° (5 mm).
Pumppua nostetaan 5 mm verran.

→ Ennen käyttöönottoa vapauta paineletku.

Lämpösuojakytkin

Pumpun ylikuormittuessa sisäänrakennettu lämpösuojakytkin katkaisee sen käynnin. Moottori käynnistyy uudelleen itsestään, kun se on riittävästi jäähtynyt (katso 7. Vikojen korjaaminen).

Automaattinen ilmanpoistojärjestelmä

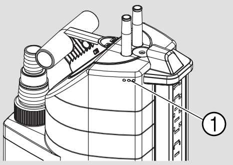

Ilmanpoistojärjestelm ä poistaa pumppuun mahdollisesti tulleen ilman.

Kun pumppu on upotettu vain puoliksi veteen, voi vettä valua ulos ilmausrei'istä ①.

Tämä ei siis ole mikään pumpussa ilmennyt vika, vaan se johtuu automaattisesta ilmauksesta.

3. Käyttöönotto

Letkun läpimitta	13 mm (½″) 16 mm (⅝″) 19 mm (¾″)	25 mm (1″)	38 mm (1 ½″)
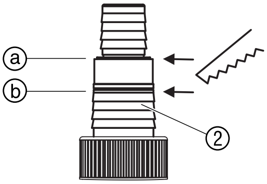 **Yleisliittimen ② letkuliitos**	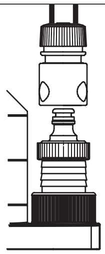	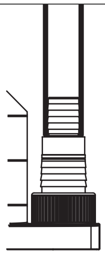	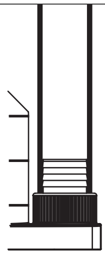
Letkuliitos	Katkaise ylin nippa kohdasta ⓐ	Älä katkaise yhtään nippaa	Katkaise molemmat ylemmät nipat kohdasta ⓑ

13 mm - 19 mm kokoihin tarvitaan seuraavat liitinsarjat:

13 mm (½″): GARDENA-pumppuliitinsarja tuoten:o 1750

16 mm (⅝″): Hanaliitin tuoten:o (2)902 ja pikaliitin tuoten:o (2)916

19 mm (¾″): GARDENA-pumppuliitinsarja tuoten:o 1752

Paras mahdollinen tuotto saavutetaan käyttämällä 38 mm (1 ½″)-letkua.

Letkun liitäntä:

Yleisliitin ② mahdollistaa kaikkien yllä olevassa taulukossa mainittujen letkujen käytön.

1. Yleisliittimen ② tarpeeton nippa katkaistaan letkuliitäntään sopivaksi.

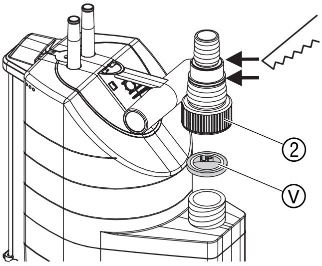

2. **Vain uppopumput tuoten: o 1783 / 1785:**
   Aseta mukana toimitettu takaiskuventtiili Ⓥ, merkinnän UP osoittaessa ylöspäin, yleisliittimeen ②.
3. Ruuvaa yleisliitin ② pumppuun.
4. Yhdistä letku yleisliittimeen ②.

38 mm (1 ½″)- ja 25 mm (1″)- letkut suosittelemme varmistettavaksi lisäksi **GARDENA-letkunkiristimellä tuoten: o 7192** (25 mm letkulle) ja **tuoten: o 7193** (38 mm letkulle).

FIN

Vain uppopumput tuoten: o 1783 / 1785:
Kuivaksi imemiseen suosittelemme 13 mm (½″)- tai 16 mm (⅝″)-letkuja. Takaiskuventtiili Ⓥ estää veden takaisin valumisen letkun kautta. Maksimi nostokorkeus saavutetaan vain ilman takaiskuventtiiliä.

Vain likavesipumput tuoten: o 1797 / 1799
13 mm (½″)-letkulla:
Jotta pumppaamisen jälkeen paineletkun sisältö ei valu uudestaan pumpun kautta ulos, voidaan yleisliitin ② varustaa **GARDENA säätöventtiilillä tuoten: o 977**, jonka voit hankkia GARDENA-kauppiaaltasi.

4. Käyttö

Automaattikäyttö:

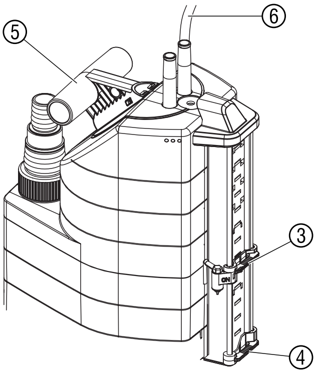

Kun vedenpinta koskettaa **ON**-anturia ③, kytkeytyy pumppu automaattisesti päälle. **Riippuen vedenmäärästä ja ympäröivistä olosuhteista voi kestää 1 – 3 minuuttia, kunnes pumppaaminen alkaa.** Heti kun vedenpinta laskee **OFF**-anturin ④ alapuolelle, pumpun käynti katkaistaan automaattisesti (pumppu käy vielä noin 10 sekunnin ajan).

1. Sijoita pumppu vakaasti veteen

   – tai –

   upota pumppu kantokahvassa ⑤ olevan reiän läpi pujotetun köyden avulla kaivoon tai kaivantoon.
2. Työnnä liitäntäkaapelin ⑥ pistoke verkkopistorasiaan.

Käynnistys- ja katkaisukorkeuden asettaminen:

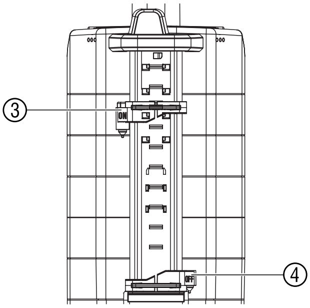

Kytkentä- ja katkaisukorkeus (katso 8. Tekniset tiedot) voidaan asettaa automaattikäyttöä varten. Kulloinenkin anturintappi määrää vedenpinnan korkeuden.

Kytkentäkorkeuden ON asettaminen:

→ Työnnä **ON**-anturi ③ haluttuun kytkentäkorkeuteen.
Pumpun kytkentäkorkeus automaattikäytössä.

Katkaisukorkeuden OFF asettaminen:

→ Työnnä **OFF**-anturi ④ haluttuun katkaisukorkeuteen.
Pumpun käynnin katkaisukorkeus automaattikäytössä.

Manuaalinen käyttö:

Pumppu pysyy jatkuvasti käynnissä. **ON**-anturi ③ lukitaan manuaaliasentoon ja ohitetaan kontaktin ⑦ kautta.

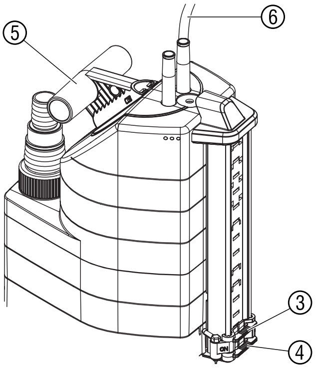

1. **OFF**-anturi ④ ja **ON**-anturi ③ työnnetään aivan alas niin, että **ON**-anturi koskettaa ③ kontaktia ⑦.
2. Sijoita pumppu vakaasti veteen
   – tai –
   upota pumppu kantokahvassa ⑤ olevan reiän läpi pujotetun köyden avulla kaivoon tai kaivantoon.
3. Työnnä liitäntäkaapelin ⑥ pistoke verkkopistorasiaan.

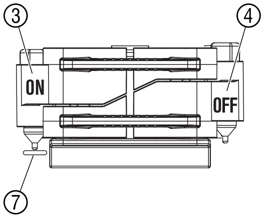

FIN

Koskee vain uppopumput: Kuivaksi imeminen / normaalikäyttö:

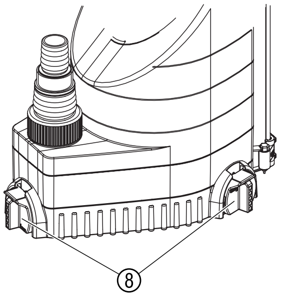

Kuivaksi imeminen:

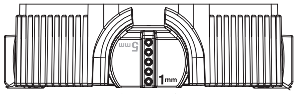

→ Kierrä 3 säädettävää jalkaa ⑧ **1 mm** korkeuteen.

Normaalikäyttö:

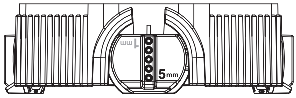

→ Kierrä 3 säädettävää jalkaa ⑧ **5 mm** korkeuteen.

Noin 1 mm:n loppuvedenkorkeus saavutetaan vain kuivaksi imemistoiminnossa manuaalisessa käytössä.

5. Käytöstä poistaminen

Säilytys:

→ Pakkasen uhatessa säilytä pumppu pakkaselta suojatussa paikassa.

Hävittäminen:
(Direktiivin 2002/96/EY mukaan)

Laitetta ei saa heittää normaalien talousjätteiden sekaan, vaan se pitää hävittää sähkö- ja elektroniikkalaiteromuista annettujen määräysten mukaisesti.

→ Koskien Suomea: Vie laite kunnalliseen jätehuoltopisteeseen.

1783-20.960.06_18.08.2011_GARDENA.qxp 06.09.2011 12:03 Seite 56

6. Huolto

GARDENA-likavesipumput toimivat lähestulkoon huoltovapaasti.

Pumpun läpihuuhtelu:

Klooripitoisen uima-altaan veden tai muiden nesteiden pumppaamisen jälkeen, joista on jäänyt kuonaa, on pumppu läpihuuhdeltava puhtaalla vedellä.

Anturien puhdistaminen:

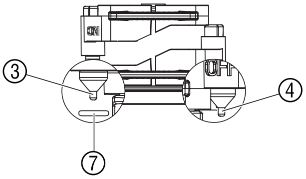

Anturit kytkevät luotettavasti vain silloin, kun ne puhdistetaan säännöllisesti (väh. joka 2. kuukausi)!

→ Puhdista anturit ③ / ④ ja kontakti ⑦ säännöllisesti kuivalla rievulla (älä käytä mitään kovia tai teräviä esineitä).

Imukotelon ja siipipyörän puhdistus:

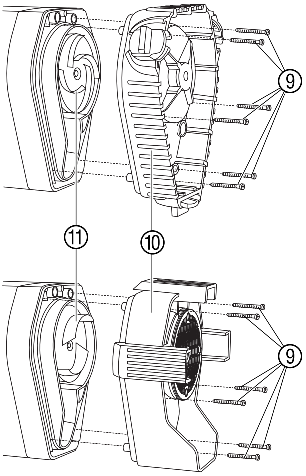

VAARA ! SÄHKÖISKU !
Sähkövirrasta johtuva loukkaantumisvaara.
→ Ennen imukotelon ja siipipyörän puhdistamista irrota likavesipumppu sähköverkosta.

1. Ruuvaa 6 ristikantaruuvia ⑨ ulos ja vedä imukotelo ⑩ irti pumpusta.
2. Puhdista imukotelo ⑩ ja siipipyörä ⑪.
3. Aseta imukotelo ⑩ jälleen paikalleen ja ruuvaa 6 ristikantaruuvia ⑨ kiinni.

Vioittuneen siipipyörän ⑪ saa turvallisuussyistä vaihtaa vain GARDENA-huoltopalvelu.

7. Vikojen korjaaminen

Vika	Mahdollinen syy	Korjaus
Pumppu käy, mutta ei pumppaa	Ilma ei pääse poistumaan, koska paineletku on suljettuna.	→ Avaa paineletku (esim. taituksissa oleva paineletku). → Poista takaiskuventtiili.
	Takaiskuventtiili asennettu väärin.	→ Asenna takaiskuventtiili siten, että merkintä UP osoittaa ylöspäin.
	Ilmalukko imukotelossa.	→ Odota enintään 60 sekuntia, kunnes pumppu on automaattisesti ilmautunut ilmanpoistoventtiilin kautta. Tarvittaessa kytke pois / päälle.

Vika	Mahdollinen syy	Korjaus
Pumppu käy, mutta ei pumppaa	Siipipyörä tukkeentunut.	→ Irrota verkkopistotulppa ja puhdista siipipyörä (katso 6. Huolto).
	Vedenpinta käyttöönotossa alle minimitason.	→ Upota pumppu syvempään.
Pumppu ei kytkeydy päälle tai pois päältä. Pumppu kytkeytyy pois päältä, vaikka OFF-anturi on vedessä	Anturit ③ / ④ ja kontakti ⑦ ovat likaantuneet.	→ Puhdista anturit (katso 6. Huolto).
Pumppu ei käynnisty tai pysähtyy äkisti käytön aikana	Lämpösuojakytkin on katkaissut pumpun käynnin ylikuumenemisen vuoksi.	→ Irrota verkkopistotulppa ja puhdista siipipyörä (katso 6. Huolto). Noudata nesteen maksimilämpötilaa (35 °C).
	Virransyöttö katkennut.	→ Tarkista sulakkeet ja sähköliitännät.
	Likaa on juuttunut imukoteloon.	→ Irrota verkkopistotulppa ja puhdista imukotelo (katso 6. Huolto).
Pumppu käy, mutta siirtoteho pienenee äkisti	Imukotelo on tukossa.	→ Irrota verkkopistotulppa ja puhdista imukotelo (katso 6. Huolto).

⚠ **Mikäli muita vikoja ilmenee, pyydämme ottamaan yhteyden GARDENA- huoltoon. Korjauksia saavat tehdä vain GARDENA-huoltopisteet tai GARDENAn valtuuttamat alan erikoiskauppiaat.**

8. Tekniset tiedot

	Uppopumppu aquasensor		**Likavesipumppu aquasensor**	
Tyyppi **Tuoten:o**	**9000** **1783**	**13000** **1785**	**8500** **1797**	**13000** **1799**
Nimellisteho	320 W	650 W	380 W	680 W
Maksimituotto	9.000 l/h	13.000 l/h	8.300 l/h	13.000 l/h
Maksimipaine	0,7 bar	0,8 bar	0,6 bar	0,9 bar
Maksimi nostokorkeus	7 m	8 m	6 m	9 m
Maks. upotussyvyys	7 m	7 m	7 m	7 m
Loppuvedenkorkeus	1 mm	1 mm	35 mm	35 mm
Likaveden suurin sallittu raekoko	5 mm	5 mm	30 mm	30 mm
Liitäntäkaapeli	10 m H05 RNF	10 m H07 RNF	10 m H05 RNF	10 m H07 RNF
Pumpun liitäntä	Yleisliitin (G 1 ¼″ M) / Yleisliitäntänippa			
Vähimmäissyvyys käyttöön otettaessa	5 mm	5 mm	45 mm	45 mm

FIN

Tyyppi	**9000**	**13000**	**8500**	**13000**
Paino (ilman johtoa) n.	3,8 kg	5,4 kg	4,0 kg	5,6 kg
Nesteen maksimilämpötila	35 °C	35 °C	35 °C	35 °C
Verkkojännite / verkkotaajuus	230 V / 50 Hz	230 V / 50 Hz	230 V / 50 Hz	230 V / 50 Hz
Min. / maks. käynnistyskorkeus	5 mm / 175 mm	5 mm / 210 mm	65 mm / 230 mm	70 mm / 265 mm
Min. / maks. katkaisukorkeus	3 mm / 170 mm	3 mm / 205 mm	40 mm / 225 mm	40 mm / 260 mm
Melutaso L_{WA} 1)	48 dB (A)	55 dB (A)	55 dB (A)	55 dB (A)

1) Mittausmenetelmässä noudatetut määräykset EN 60335-1

FIN

Käynnistys- ja katkaisukorkeus

Käynnistys- ja katkaisukorkeudet ovat likimääräisiä arvoja.

Koskee vain uppopumput tuoten : o 1783 / 1785 :
Loppuvedenkorkeus (kuivaksi imemistoiminnossa n. 1 mm) saavutetaan vain manuaalisessa käytössä 1 mm korkeuteen asetetuilla säädettävillä jaloilla ⑧ (katso 4. Käyttö).

9. Huoltopalvelu / takuu

GARDENA myöntää tälle tuotteelle 2 vuoden takuun (ostopäivästä lähtien). Tämä takuu vastaa kaikista vakavista laitteen vioista, jotka todistettavasti johtuvat materiaali- tai valmistusvirheistä. Harkintamme mukaan toimitamme joko moitteettoman laitteen viallisen tilalle tai korjaamme korvauksetta meille lähetetyn laitteen seuraavin edellytyksin :

- Laitetta on käsitelty asianmukaisesti ja käyttöohjeen suositusten mukaisesti.
- Ostaja tai kukaan muu ulkopuolinen henkilö ei ole yrittänyt korjata laitetta.

Kuluvat osat turbiini ja pumpun imukotelo eivät kuulu takuun piiriin.

Tällä valmistajan myöntämällä takuulla ei ole vaikutusta kauppiaaseen / myyjään kohdistuviin takuuvaatimuksiin.

Takuutapauksessa lähetä viallinen laite yhdessä ostotositteen kopion ja vian kuvauksen kanssa postimaksu maksettuna takasivulla ilmoitettuun huoltopalveluosoitteeseen.

GARDENA
Lensepumpe 9000 / 13000 aquasensor / Lensepumpe for urent vann 8500 / 13000 aquasensor

Dette er en norsk oversettelse av den tyske originale bruksanvisningen.
Les nøye gjennom bruksanvisningen og vær oppmerksom på henvisningene.
Gjør deg ved hjelp av denne bruksanvisningen kjent med pumpen, riktig bruk og sikkerhetsanvisningene.

Av sikkerhetsmessige grunner må barn og ungdom under 16 år samt personer som ikke er kjent med denne bruksanvisningen ikke bruke denne pumpen.
Personer med begrensede kroppslige eller mentale evner må bare benytte produktet hvis de er under oppsyn av eller blir undervist av en ansvarlig person.

→ Oppbevar denne bruksanvisningen omhyggelig.

Innholdsfortegnelse

1. Bruksområde for din GARDENA pumpe 59
2. Sikkerhetsanvisninger 60
3. Igangsetting 61
4. Betjening 62
5. Ta ut av bruk 63
6. Vedlikehold 64
7. Feilfjerning 64
8. Tekniske data 65
9. Service / garanti 66

1. Bruksområde for din GARDENA pumpe

Bruk i henhold til bestemmelsene

GARDENA pumper er bestemt for bruk i privathager. De er overveiende bestemt for drenering ved oversvømmelser, men også for å pumpe over eller ut av beholdere, for avtapping av vann fra brønner og sjakter, for drenering av båter og yachter samt for tidsbegrenset vannlufting og -sirkulasjon.

Følgende væsker kan pumpes

Med til væskene som kan pumpes av GARDENA pumper hører rent og skittent vann (maks. partikkeldiameter lensepumpe = 5 mm / lensepumpe for urent vann = 30 mm), svømmebassengvann (forutsett er formålstjenlig dosering av additiver).
Forurenset vann med faste bestanddeler som sand eller steiner fører til slitasje av turbinen og pumpefoten.

Pumpene er komplett nedsenkbare (vanntett kapsling) og kan nedsenkes opptil 7 m i væsken som skal pumpes.

Vær oppmerksom på

GARDENA pumpene er ikke egnet for langtidsbruk (f.eks. kontinuerlig sirkulasjonsdrift) i dammen. Pumpens levetid forkortes tilsvarende ved denne driftsmåten. Må ikke brukes til etsende, lettantennelige eller eksplosive væsker (f. eks. bensin, petroleum, nitrotynner), fettsorter, oljer, saltvann og spillvann fra toalett- og urinalanlegg.
Transportvæskens temperatur må ikke overskride 35 °C.

N

2. Sikkerhetsanvisninger

Elektrisk sikkerhet

Ifølge DIN VDE 0100 må nedsenkbare trykkpumper i svømmebassenger, hagedammer og fontener bare benyttes via en jordfeilbryter med en nominell feilstrøm ≤ 30 mA.

Når det oppholder seg personer i svømmebassenget eller hagedammen, må pumpen ikke benyttes.

Av sikkerhetsmessige grunner anbefaler vi alltid å benytte den nedsenkbar trykkpumpen via en jordfeilbryter (FI-bryter) (DIN VDE 0100-702 og 0100-738).

→ Ta kontakt med din elektromester.

Nettilkoplingsledninger må ikke ha dårligere kvalitet enn gummislangeledninger med symbolet H05 RNF (for Art. 1783 / 1797) eller H07 RNF (for Art. 1785 / 1799) ifølge DIN VDE 0620. Ledningslengden må være minst 10 m.

Angivelsene på typeskiltet må stemme overens med dataene til strømnettet.

→ Forviss deg om at de elektriske pluggforbindelsene er plassert i et flomsikkert område.

→ Beskytt nettpluggen mot fuktighet.

Beskytt plugg og tilkoplingskabel mot varme, olje og skarpe kanter.

FARE ! Strømstøt !

Gjennom en avkuttet nettplugg kan fuktighet via nettkabelen trenge inn i det elektriske systemet og forårsake en kortslutning.

→ **Nettpluggen må ikke under noen omstendighet kuttes av (f.eks. for veggjennomføring).**

→ Trekk pluggen ikke i kabelen men på dekselet ut av stikkontakten.

Tilkoplingskabelen må ikke benyttes for å feste eller transportere pumpen.

For å senke ned eller trekke opp og sikre pumpen må festerepet benyttes.

Forlengelsesledninger må være i samsvar med DIN VDE 0620.

I Østerrike

I Østerrike må pumper for bruk i svømmebassenger og hagedammer som har en fast tilkoplingsledning ifølge ÖVE B / EN 60555 del 1 til 3 mates via en skilletransformator godkjent av ÖVE, den nominelle spenningen må sekundært ikke overskride 230 V.

I Sveits

I Sveits må flyttbare redskap som skal benyttes utendørs tilkoples via en jordfeilbryter.

Visuell kontroll

→ Kontroller pumpen før bruk (spesielt nettkabel og plugg) alltid visuelt.

→ Vær oppmerksom på den minste vannstanden og den maks. løftehøyden (se 8. Tekniske data).

FARE ! Strømstøt !

En pumpe som er skadet må ikke benyttes.

→ La en skadet pumpe i alle fall kontrolleres av GARDENA service.

Manuell drift

I manuell drift må pumpen straks slås av når væsken som skal pumpes uteblir.

→ Observer pumpe i manuell drift kontinuerlig.

Henvisninger til bruk

Tørrkjøring av pumpen fører til øket slitasje og må unngås. I manuell drift må derfor pumpen straks slås av når væsken som skal pumpes uteblir.

Pumpen må ikke kjøres lenger enn 10 minutter mot lukket trykkside.

Sand og andre slipende stoffer fører til raskere slitasje og effekttap i pumpen.

Pumpen må stilles opp slik at innløpsåpningene på sugefoten ikke blir helt eller delvis blokkert ved forurensninger.

I dammen bør pumpen plasseres f. eks. på en murstein

1783-20.960.06_18.08.2011_GARDENA.qxp 06.09.2011 12:03 Seite 61

Henvisninger for lensepumpen

I **levert tilstand** er dreieføttene innstilt **på flat avsugning** (1 mm).

→ For normal drift må dreieføttene dreies med 180° på (5 mm).
Pumpen heves med 5 mm.

→ Trykkledningen må gjøres fri før igangsetting.

Termisk overbelastningsbryter

Ved overbelastning koples pumpen ut av det innebygde termiske motorvernet. Motoren starter igjen automatisk etter at den er avkjølt tilstrekkelig (se 7. Feilfjerning).

Automatisk utluftingsinnretning

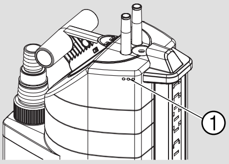

Utluftingsinnretningen fjerner en luftpute i pumpen som eventuelt finnes.

Hvis pumpen bare er halvt nedsenket, kan det lekke ut vann gjennom utluftingsboringene ①.

Pumpen er ikke dermed defekt, dette er en automatisk utlufting.

3. Igangsetting

Slangediameter	13 mm (½″) 16 mm (⅝″) 19 mm (¾″)	25 mm (1″)	38 mm (1 ½″)
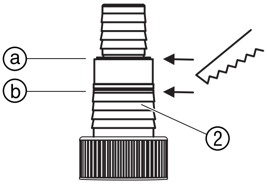 **Slangeforbindelse til universal-tilkoplingen ②**	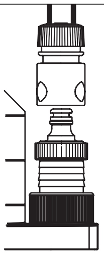	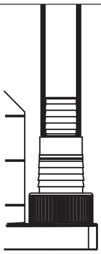	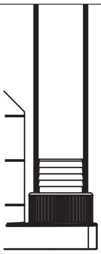
Tilkopling av slangen	Kople fra øverste nippel ved ⓐ	Ikke kople fra noen nippel	Kople fra de to øverste niplene ved ⓑ

For 13 mm til 19 mm er det nødvendig med følgende tilkoplingssett:

13 mm (½″): GARDENA pumpekoplingssett art. nr. 1750

16 mm (⅝″): Krankopling art. nr. (2)902 **og** GARDENA hurtigkopling art. nr. (2)916

19 mm (¾″): GARDENA pumpekoplingssett art. nr. 1752.

En optimal utnyttelse av leveringskapasiteten oppnås ved bruk av en 38 mm (1 ½″)-slange.

Tilkopling av slangen:

Universalkoplingen ② gjør det mulig at alle slanger fra tabellen ovenfor kan tilkoples.

1. Frakople nippel til universal-tilkoplingen ② som ikke er nødvendig tilsvarende slangeforbindelsen.

N

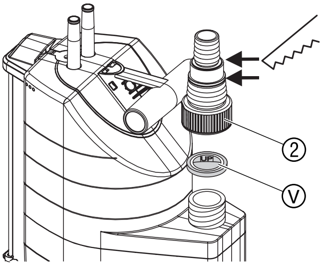

2. **Kun for lensepumpene art. nr. 1783 / 1785 :**
   Sett medlevert tilbakeslagsventil Ⓥ, med påskriften UP oppe, inn i universal tilkoplingen ②.
3. Skru universal-tilkopling ② på pumpen.
4. Forbind slange med universal-tilkoplingen ②.

38 mm (1 ½″)- og 25 mm (1″)- slanger anbefaler vi å feste i tillegg med en **GARDENA slangeklemme art. 7192** (for 25 mm) og **art. nr. 7193** (for 38 mm).

Kun for lensepumpene art. nr. 1783 / 1785 :
For flat oppsuging anbefaler vi 13 mm(½″)- eller 16 mm (⅝″)-slanger. Tilbakeslagsventilen Ⓥ hindrer at vann strømmer tilbake gjennom slangen. Den maks. løftehøyden oppnås bare uten tilbakeslagsventil.

Kun for lensepumpene for urent vann art. nr. 1797 / 1799 med 13 mm (½″)-slange :
For at innholdet i trykkslangen etter pumpingen ikke skal renne ut igjen gjennom pumpen, kan universal-tilkoplingen ② utstyres med en **GARDENA reguleringsventil art. nr. 977**, som du kan få kjøpt hos din GARDENA forhandler.

4. Betjening

Automatisk drift :

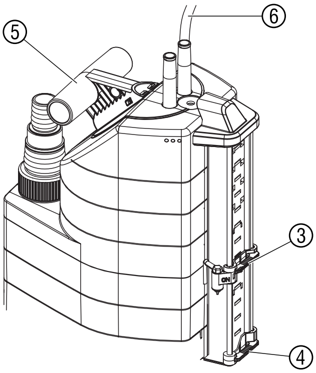

Når vannivået berører **ON-sensoren** ③, kopler pumpen automatisk inn. **Alt etter vannmengde og omgivelsene kan det ta 1 – 3 minutter til utpumpingen starter**. Så snart vannivået faller under **OFF**-sensoren ④, koples pumpen automatisk ut (Pumpen har en stopptid på ca. 10 sekunder).

1. Monter pumpen stabilt i vannet
   – eller –
   senk pumpen med et tau festet på bærehåndtaket ⑤ gjennom boringen ned i en brønn eller sjakt.
2. Stikk tilkoplingskabelens nettkontakt ⑥ inn i en stikkontakt.

Innstilling av høyden for inn- og utkopling :

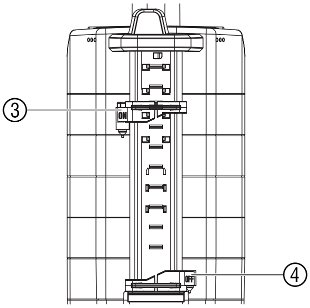

Inn- og utkoplingshøyden (se 8. Tekniske data) kan stilles inn for automatisk drift. Den henholdsvise sensorpinnen bestemmer vannivåets høyde.

Innstilling av innkoplingshøyde ON :

→ Skyv **ON**-sensor ③ på ønsket innkoplingshøyde.
Pumpens innkoplingshøyde i automatisk drift.

Innstilling av utkoplingshøyde OFF :

→ Skyv **OFF**-sensor ④ på ønsket utkoplingshøyde.
Pumpens utkoplingshøyde i automatisk drift.

Manuell drift:

Pumpen blir stadig i drift. **ON**-sensoren ③ låses fast på manuell posisjon og forbikoples via kontakt ⑦.

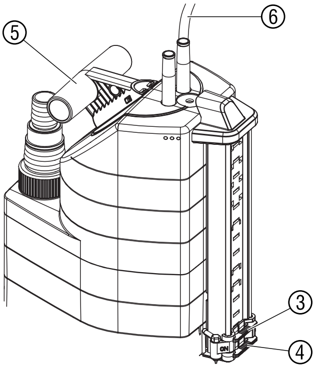

1. Skyv **OFF**-sensor ④ og **ON**-sensor ③ helt ned slik at **ON**-sensoren berører ③ kontakten ⑦.
2. Monter pumpen stabilt i vannet

   – eller –

   senk pumpen med et tau festet på bærehåndtaket ⑤ gjennom boringen ned i en brønn eller sjakt.
2. Stikk tilkoplingskabelens nett-kontakt ⑥ inn i en stikkontakt.

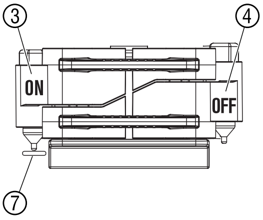

Bare for lensepumpen: Flat avsugning / normal drift:

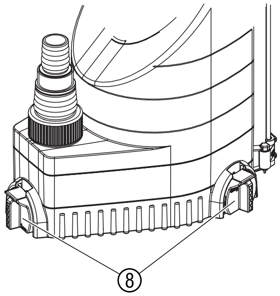

Flat avsugning:

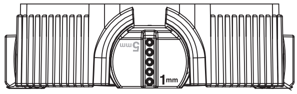

→ Drei de 3 dreieføttene ⑧ med 180° på **1 mm**.

Normal drift:

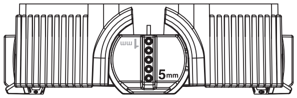

→ Drei de 3 dreieføttene ⑧ med 180° på **5 mm**.

Det gjenværende vannivået på ca. 1 mm oppnås bare ved flat avsugning i manuell drift.

5. Ta ut av bruk

Lagring:

→ Lagre pumpen ved frostfare på et frostsikkert sted.

Avfallshåndtering:
(ifølge RL2002/96/EG)

Redskapet må ikke kastes i normalt husholdningsavfall men må deponeres fagmessig.

→ Viktig: Avlever redskapet hos din kommunale miljøstasjon.

N

6. Vedlikehold

GARDENA lensepumpe for urent vann arbeider stort sett vedlikeholdsfritt.

Gjennomspyling av pumpen: Etter transport av klorholdig bassengvann eller andre væsker som etterlater rester, må pumpen gjennomspyles med klart vann.

Rengjøring av sensorene:

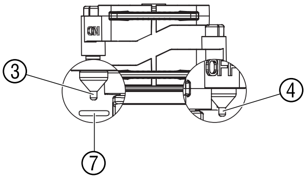

Sensorene kopler bare da pålitelig, hvis de rengjøres regelmessig (minst hver 2. måned)!

→ Rengjør sensorene ③ / ④ og kontakt ⑦ regelmessig med en tørr klut (benytt ikke harde eller skarpe gjenstander).

Rengjøring av sugefot og løpehjul:

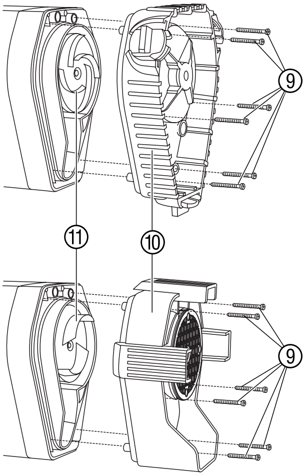

FARE ! STRØMSTØT !
Fare for skader ved elektrisk strøm.
→ Kople lensepumpen for urent vann fra nettet før sugefoten og løpehjulet rengjøres.

1. 6 Stjerneskruene ⑨ og trekk sugefoten ⑩ av fra pumpen.
2. Rengjør sugefot ⑩ og løpehjulet ⑪.
3. Sett sugefot ⑩ på igjen og skru inn de stjerneskruene ⑨.

Et skadet løpehjul ⑪ må av sikkerhetsmessige grunner bare skiftes ut av GARDENA Service.

7. Feilfjerning

Feil	Mulig årsak	Avhjelp
Pumpe går, men leverer ikke	Luft kan ikke slippe ut da trykkledningen er stengt.	→ Åpne trykkledning (f. eks. knekt trykkslange). → Fjern tilbakeslagsventil.
	Tilbakeslagsventil satt inn feil.	→ Sett tilbakeslagsventil inn med påskriften UP oppover.
	Luftpute i sugefoten.	→ Vent i maks. 60 sekunder til pumpen har utluftet automatisk via utluftingsventilen. Slå om nødvendig av/på.

Feil	Mulig årsak	Avhjelp
Pumpe går, men leverer ikke	Løpehjul tilstoppet.	→ Trekk ut nettkontakt og rengjør løpehjul (se 6. Vedlikehold).
	Vannivå ved igangsetting under minimum vannivå.	→ Senk pumpe dypere ned.
Pumpe kopler ikke inn eller ut. Pumpen kopler ut selv om OFF-sensor er i vannet	Sensorene ③ / ④ og kontakt ⑦ er skitne.	→ Rengjør sensorene (se 6. Vedlikehold).
PPumpe starter ikke eller stopper plutselig under drift	Den termiske sikkerhetskontakten har slått av pumpen grunnet overvarming.	→ Trekk ut nettkontakt og rengjør løpehjul (se 6. Vedlikehold). Vær oppmerksom på maks. væsketemperatur (35 °C).
	Strømforsyning avbrutt.	→ Kontroller sikringer og elektriske pluggforbindelser.
	Smusspartikler er inneklemt i sugefoten.	→ Trekk ut nettkontakt og rengjør sugefot (se 6. Vedlikehold).
Pumpe går, men leveringskapasitet reduseres plutselig	Sugefot er tilstoppet.	→ Trekk ut nettkontakt og rengjør sugefot (se 6. Vedlikehold).

N

Ved andre feil ber vi om å ta kontakt med GARDENA service. Reparasjoner må kun gjennomføres av GARDENA kundeservice eller av fagforhandlere autorisert av GARDENA.

8. Tekniske data

	Lensepumpe aquasensor		**Lensepumpe for urent vann aquasensor**	
Typ	**9000 (art. 1783)**	**13000 (art. 1785)**	**8500 (art. 1797)**	**13000 (art. 1799)**
Nominell effekt	320 W	650 W	380 W	680 W
Maks. leveringskapasitet	9.000 l/h	13.000 l/h	8.300 l/h	13.000 l/h
Maks. trykk	0,7 bar	0,8 bar	0,6 bar	0,9 bar
Maks. løftehøyde	7 m	8 m	6 m	9 m
Maks. nedsenkingsdybde	7 m	7 m	7 m	7 m
Gjenværende vannivå	1 mm	1 mm	35 mm	35 mm
Spillvann med maks. partikkelstørrelse	5 mm	5 mm	30 mm	30 mm
Tilkoplingskabel	10 m H05 RNF	10 m H07 RNF	10 m H05 RNF	10 m H07 RNF
Pumpetilkopling	Universal (G 1 ¼″ M) /universalnippel			
Minste vannstand ved igangsetting	5 mm	5 mm	45 mm	45 mm

Typ	9000	13000	8500	13000
Vekt (uten kabel) ca.	3,8 kg	5,4 kg	4,0 kg	5,6 kg
Maks. væsketemperatur	35 °C	35 °C	35 °C	35 °C
Nettspenning / nettfrekvens	230 V / 50 Hz	230 V / 50 Hz	230 V / 50 Hz	230 V / 50 Hz
Min. / maks. høyde for innkopling	5 mm / 175 mm	5 mm / 210 mm	65 mm / 230 mm	70 mm / 265 mm
Min. / maks. utkoplingshøyde	3 mm / 170 mm	3 mm / 205 mm	40 mm / 225 mm	40 mm / 260 mm
Lydfrekvensnivå L_{WA} [1)]	48 dB (A)	55 dB (A)	55 dB (A)	55 dB (A)

1) måleprosedyre i henhold til EN 60335-1

N

Inn- og utkoplingshøyde

Ved start- og stoppnivået finnes toleranser.

Kun for lensepumpene art. 1783 / 1785:
Det gjenværende vannivået (flatt sugende inntil ca. 1 mm) oppnås bare i manuell drift med dreieføtter ⑧ dreiet på 1 mm (se 4. Betjening).

9. Service / garanti

GARDENA yter 2 års garanti for dette produktet (fra kjøpsdato). Denne garantiytelsen gjelder for alle vesentlige mangler på redskapet som påviselig kan tilbakeføres til material- eller fabrikasjonsfeil. Den skjer ved å skifte det ut med et feilfritt redskap eller ved gratis reparasjon av det innsendte redskapet etter vårt valg, hvis følgende forutsetninger er gitt:

- Redskapet ble behandlet sakkyndig og ifølge anbefalingene i bruksanvisningen.
- Verken kjøperen eller en tredje person har forsøkt å reparere redskapet.

Slitedelene turbin og pumpefot er utelukket fra garantien.

Denne produsentgarantien berører ikke garantikravene som består overfor forhandleren / selgeren.

I garantitilfellet ber vi om å sende det defekte redskapet sammen med en kopi av kjøpsbeviset og en feilbeskrivelse frankert til serviceadressen som er angitt på baksiden.

GARDENA Pompa sommersa 9000 / 13000 aquasensor / Pompa sommersa per acqua sporca 8500 / 13000 aquasensor

Questa è la traduzione dal testo originale tedesco delle istruzioni per l'uso.
Prima di mettere in uso la nuova pompa, si raccomanda di leggere attentamente le istruzioni e di seguire le avvertenze riportate. Si imparerà così a conoscere il prodotto e ad usarlo correttamente.

Per motivi di sicurezza, i bambini e i ragazzi al di sotto dei 16 anni e coloro che non abbiano preso visione delle presenti istruzioni d'uso, non devono utilizzare la pompa. Per motivi di sicurezza i disabili mentali devono utilizzare il prodotto solo sotto la supervisione di un responsabile.

I

→ Conservare le istruzioni in un luogo sicuro.

Indice

1. Modalità d'impiego 67
2. Norme di sicurezza 68
3. Operazioni preliminari 69
4. Messa in uso 70
5. Interventi di fine stagione 71
6. Manutenzione 72
7. Anomalie di funzionamento 72
8. Dati tecnici 73
9. Assistenza / Garanzia 74

1. Modalità d'impiego

Settore di utilizzo

Le pompe sommerse GARDENA sono un prodotto a destinazione hobbistica, concepito per uso privato in ambito domestico.

Vanno utilizzate per prosciugare spazi allagati, prelevare acqua da fontane, sorgenti, pozzi, serbatoi e cisterne, svuotare la piscina e la sentina di barche e yacht (in acqua dolce) o per far temporaneamente circolare e riossigenare acqua stagnante.

Le pompe sono a tenuta stagna e vanno immerse nel liquido da aspirare (per la profondità massima vedi “Dati tecnici”).

Liquidi pompabili

I liquidi pompabili sono, a seconda del modello di pompa usata, acqua pulita o sporca con impurità fino a un diametro max. di 5 mm (pompe sommerse) o 30 mm (pompe sommerse per l'acqua sporca) e acqua di piscina (con dosaggio a norma di additivi). Eventuali corpi solidi come sabbia o pietre nell'acqua possono causare l'usura della turbina e della base della pompa.

Nota bene

Le pompe non sono idonee per usi prolungati (ad esempio, ricircolo in continuo dell'acqua nel laghetto); un impiego in tal senso ne compromette seriamente la durata.
Le pompe non vanno impiegate per liquidi corrosivi, infiammabili o esplosivi (come benzina, petrolio, diluenti alla nitro), olii, grassi, acqua salata o acque nere provenienti da impianti igienici.
La temperatura del liquido da pompare non deve superare i 35 °C.

2. Norme di sicurezza

Sicurezza elettrica

Per ragioni di sicurezza, la pompa sommersa dev'essere sempre collegata a un interruttore automatico di sicurezza con corrente nominale di dispersione ≤ 30 mA conformemente a quanto disposto dal VDE 0100 per impieghi in piscine, laghetti e fontane.

Quando la pompa è collegata alla rete elettrica, evitare qualsiasi contatto con l'acqua.

→ Rivolgersi a un elettricista di fiducia.

In base alle norme vigenti, la linea di alimentazione deve presentare una sezione pari almeno a quella dei cavi in gomma marcati H05 RNF (per art. 1783 / 1797) e H07 RNF (per art. 1785 / 1799) conformemente al disposto del DIN VDE 0620.
La lunghezza della linea non deve superare i 10 metri.

Controllare la tensione di rete. I dati riportati sull'etichetta devono corrispondere a quelli della linea elettrica.

→ Assicurarsi che il cavo di alimentazione sia in perfetto stato e che le connessioni elettriche si trovino in luogo non raggiungibile dall'acqua.

→ Tenere la spina al riparo dall'umidità.

Proteggere entrambi da calore, olio e spigoli taglienti.

PERICOLO ! Pericolo di scossa !

Se la spina è tagliata è possibile che l'umidità penetri nel cavo causando un cortocircuito nella parte elettrica.

→ Non tagliare la spina in nessun caso (es. per realizzazioni in pareti).

→ Non staccare mai la spina dalla presa tirando il cavo.

Al termine dell'uso e prima di qualsiasi intervento sulla pompa, staccare sempre la spina dalla corrente.

Il cavo di alimentazione e l'interruttore flottante non devono essere mai utilizzati per fissare o trasportare la pompa.
Per immergere, sollevare od assicurare la pompa, usare un cavo di ancoraggio fissandolo alla maniglia.

Eventuali prolunghe devono essere conformi al disposto del DIN VDE 0620.

In Austria

In Austria, in conformità al disposto del ÖVE B / EN 60555 parte 1-3, le pompe per piscine, laghetti e stagni con allacciamento fisso devono essere alimentate tramite trasformatore isolante omologato ÖVE, dove la tensione nominale secondaria non deve mai superare i 230 V.

In Svizzera

In Svizzera, per gli attrezzi da impiegarsi all'aperto in più posti, è obbligatorio collegarsi ad un interruttore automatico di sicurezza.

Controlli preliminari

→ Prima di ogni impiego, controllare sempre la pompa (e in particolare cavo e spina).

→ Assicurarsi che il livello dell'acqua non sia inferiore al minimo indicato nei "8. Dati tecnici" e rispettare la prevalenza massima indicata.

PERICOLO ! Pericolo di scossa !

Non utilizzare mai una pompa danneggiata.

→ In caso, farla revisionare esclusivamente da un centro assistenza GARDENA.

Funzionamento in manuale

La pompa va azionata esclusivamente quando è immersa nell'acqua. Se questa si esaurisce, la pompa deve essere subito disattivata staccando la spina dalla corrente.

→ Si raccomanda di prestare la massima attenzione quando si fa funzionare la pompa in manuale.

Istruzioni operative

Evitare nel modo più assoluto il funzionamento a secco: la pompa va azionata esclusivamente quando è immersa nell'acqua. Se questa si esaurisce, la pompa deve essere subito disattivata staccando la spina dalla corrente.

Non lasciare in funzione la pompa per più di 10 minuti quando il tubo di mandata é bloccato.

Sabbia o altre sostanze abrasive presenti nel liquido da aspirare provocano un rapido deterioramento della pompa e ne riducono le prestazioni.

La pompa va posizionata in modo che i fori del piede aspirante non vengano ostruiti, in tutto o in parte, dallo sporco.

1783-20.960.06_18.08.2011_GARDENA.qxp 06.09.2011 12:03 Seite 69

Se la si usa all'interno di un laghetto, poggiarla su una superficie piana e solida (ad esempio, su dei mattoni).

Note per pompe sommerse

Al momento dell'acquisto, i piedini regolabili della pompa si trovano posizionati sull'altezza minima (aspirazione fino a 1 mm di livello).

→ Per il funzionamento in condizioni normali, ruotare i piedini di 180° su 5 mm.
La pompa si alza a 5 mm.

→ Prima della messa in uso, accertarsi che il tubo di mandata sia libero.

Protettore termico di sicurezza

In caso di sovraccarico, la pompa si arresta grazie al salvamotore termico incorporato e riprende a funzionare automaticamente a raffreddamento avvenuto.

(Per individuare ed eliminare la possibile causa vedi 6. "Anomalie di funzionamento").

Sistema di deaerazione automatica

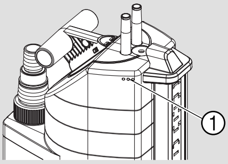

La pompa è dotata di un sistema di deaerazione automatica per l'eliminazione di eventuali bolle d'aria formatesi all'interno.

Tenere quindi presente che, quando il livello del liquido scende sotto la valvola di deaerazione ①, da questa possono fuoriuscire piccole quantità d'acqua:
ciò non costituisce un'anomalia nel funzionamento della pompa.

3. Operazioni preliminari

Tubo di collegamento	13 mm (½″) 16 mm (⅝″) 19 mm (¾″)	25 mm (1″)	38 mm (1 ½″)
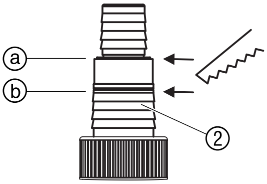**Attacco con nipplo universale ②**	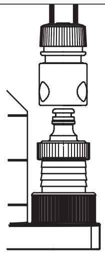	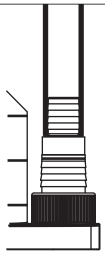	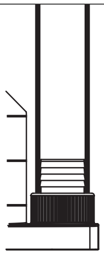
Modalità di collegamento	asportare la parte gradinata del nipplo fino al punto ⓐ	non asportare alcuna parte del nipplo	asportare la parte superiore del nipplo fino al punto ⓑ

Per collegare tubi da 13 mm a 19 mm, usare i seguenti articoli:

13 mm (½″): Set collegamento pompa GARDENA, art. 1750

16 mm (⅝″): Presa rubinetto GARDENA, art. (2)902, **e** Raccordo rapido GARDENA, art. (2)916

19 mm (¾″): Set collegamento pompa GARDENA, art. 1752

Per ottimizzare la mandata della pompa, si consiglia di impiegare un tubo da 38 mm (1 ½″).

Collegamento del tubo:

L'attacco universale ② consente di collegare tubi di diverso diametro (vedi tabella precedente).

1783-20.960.06_18.08.2011_GARDENA.qxp 06.09.2011 12:03 Seite 70

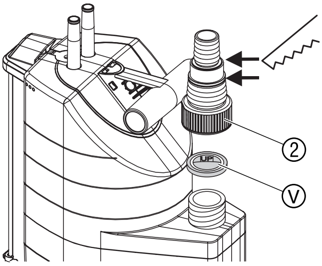

1. Asportare dall'attacco universale ② la parte che non va utilizzata tagliandola con un coltello.
2. **Esclusivamente per le pompe sommerse art. 1783 / 1785:** posizionare nel raccordo universale ② la valvola di non ritorno fornita Ⓥ con la scritta UP rivolta verso l'alto.
2. Avvitare l'attacco universale ② sulla pompa.
3. Collegare il tubo all'attacco universale ②.

Consigliamo di fissare inoltre i tubi flessibili da 38 mm (1 ½″) e 25 mm (1″) con una **fascetta stringitubo GARDENA art. 7192** (per 25 mm) e **art. 7193** (per 38 mm).

Esclusivamente per le pompe sommerse art. 1783 / 1785:
Per ottenere l'aspirazione massima fino a un livello residuo di 1 mm, si consiglia di utilizzare tubi da 13 mm (½″) o da 16 mm (⅝″). La valvola antiriflusso Ⓥ previene il ritorno dell'acqua attraverso il tubo flessibile. L'altezza max. di trasporto viene raggiunta solo senza la valvola antiriflusso.

Solo per tubo da 13 mm (½″):
Per evitare lo svuotamento del tubo di mandata e il riflusso del liquido all'indietro, si può montare sull'attacco universale ⑦ una **Valvola di regolazione GARDENA, art. 977.**

4. Messa in uso

Funzionamento automatico:

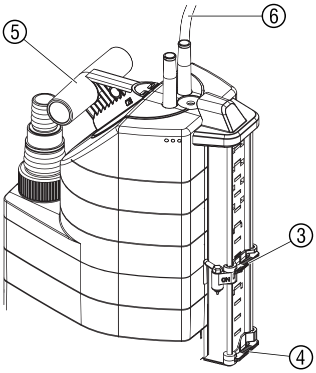

Se il livello dell'acqua è a contatto con il sensore **ON** ③, la pompa si attiva automaticamente. **A seconda della quantità d'acqua e delle condizioni sul luogo d'impiego è possibile che si debbano attendere da 1 a 3 minuti prima che venga scaricata l'acqua.** Se il livello dell'acqua si trova al di sotto del sensore **OFF** ④, la pompa si disattiva automaticamente (la pompa è in azione per ca. altri 10 secondi).

1. Collocare la pompa in acqua in posizione stabile

   – oppure –

   immergere la pompa nel pozzo, nella cisterna, ecc. usando un cavo di ancoraggio assicurato all'apposito occhiello ⑤ sulla maniglia.
2. Inserire la spina del cavo di alimentazione ⑥ in una presa di corrente a 230 V.

Regolazione altezza di accensione e spegnimento:

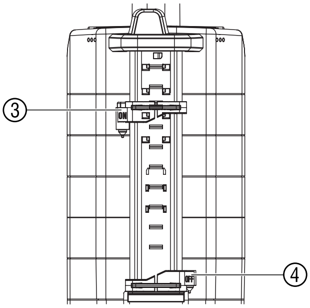

È possibile regolare l'altezza di accensione e spegnimento (vedi 8. Dati tecnici) per la modalità automatica. La rispettiva spina del sensore determina l'altezza del livello dell'acqua.

Regolazione altezza di accensione ON:

→ Spostare il sensore **ON** ③ sull'altezza di accensione desiderata.

Altezza di accensione della pompa in modalità automatica.

Regolazione altezza di spegnimento OFF:

→ Spostare il sensore **OFF** ④ sull'altezza di spegnimento desiderata.

Altezza di spegnimento della pompa in modalità automatica.

1783-20.960.06_18.08.2011_GARDENA.qxp 06.09.2011 12:03 Seite 71

Funzionamento in manuale:

La pompa rimane sempre in funzione. Il sensore **ON** ③ viene sistemato in posizione manuale e ponticellato mediante il contatto ⑦.

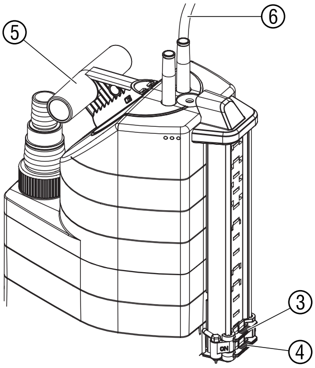

1. Spostare in basso i sensori **OFF** ④ e **ON** ③ in modo che il sensore **ON** ③ tocchi il contatto ⑦.
2. Collocare la pompa in acqua in posizione stabile **oppure** immergere la pompa nel pozzo, nella cisterna, ecc. usando un cavo di ancoraggio assicurato all'apposito occhiello ⑤ sulla maniglia.
3. Inserire la spina del cavo di alimentazione ⑥ in una presa di corrente a 230 V.

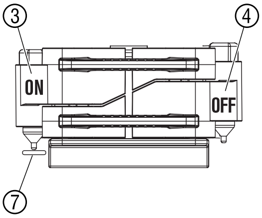

Solo per le pompe sommerse: Aspirazione massima / Funzionamento normale

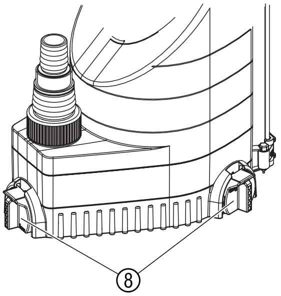

Aspirazione massima

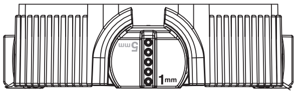

→ ruotare i 3 piedini ⑧ di 180° su **1 mm**.

Funzionamento normale

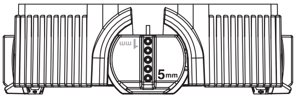

→ ruotare i 3 piedini ⑧ di 180° su **5 mm**.

Il livello di aspirazione massima di 1 mm viene raggiunto solo durante il funzionamento in manuale e in aspirazione massima.

5. Interventi di fine stagione

Conservazione:

→ Prima dell'inverno, riporre la pompa in un luogo riparato dal gelo.

Smaltimento:
(conforme a: RL2002/96/EC)

Non smaltire insieme ai normali rifiuti domestici. Utilizzare sempre gli appositi contenitori di raccolta.

→ Importante: l'apparecchio va smaltito consegnandolo al centro di smaltimento municipale.

6. Manutenzione

La pompa GARDENA non necessita di particolari interventi di manutenzione.

Pulizia del piede aspirante e della turbina:

Qualora si utilizzi la pompa per aspirare acqua contenente cloro o impurità, dopo l'uso procedere a un risciacquo accurato.

Pulire i sensori:

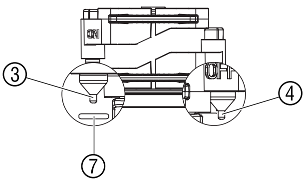

I sensori si attivano in modo affidabile solo se puliti con regolarità (almeno ogni due mesi).

→ Pulire regolarmente i sensori ③ / ④ e il contatto ⑦ con un panno asciutto (non utilizzare oggetti appuntiti o duri).

I

Pulire il piede aspirante e la turbina:

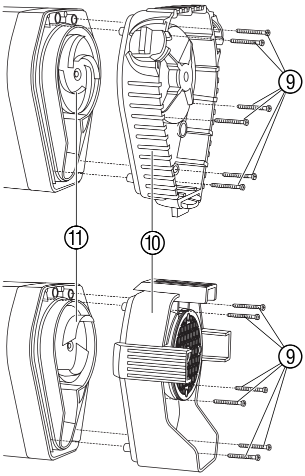

PERICOLO!
Pericolo di scossa elettrica!
→ Prima di qualsiasi intervento sulla pompa, staccare sempre la spina dalla corrente!

1. Togliere il piede aspirante ⑩ rimuovendo le 6 viti ⑨ che lo fissano al carter.
2. Procedere alla pulizia del piede aspirante ⑩ e della turbina ⑪.
3. Riposizionare il piede aspirante ⑩ e fissarlo serrando le viti ⑨.

Se la turbina ⑪ va sostituita, l'intervento dev'essere effettuato da un Centro assistenza GARDENA.

7. Anomalie di funzionamento

Anomalia	Possibile causa	Intervento
La pompa é in funzione ma il liquido non esce	L'aria non puó fuoriuscire.	→ Liberare il tubo di mandata (per es. stendendolo bene). → Rimuovere la valvola anti-ritorno.
	Valvola antiriflusso inserita in modo errato.	Inserire la valvola antiritorno con la scritta UP rivolta verso l'alto.
	Si è formata una sacca d'aria nel piede aspirante.	→ Attendere 60 secondi in modo che il sistema di deaerazione automatico elimini la sacca d'aria. Eventualmente, arrestare la pompa e poi riattivarla.

Anomalia	Possibile causa	Intervento
La pompa é in funzione ma il liquido non esce	La turbina é ostruita.	→ Staccare la spina e pulire la turbina (vedi 6. “Manutenzione”).
	Il livello dell’acqua é sotto al minimo necessario per l’avviamento.	→ Immergere più a fondo la pompa.
La pompa non si accende o non si spegne. La pompa si disattiva sebbene il sensore OFF si trovi in acqua	I sensori ③ / ④ e il contatto ⑦ sono sporchi.	→ Pulire i sensori (vedere 6. Manutenzione).
La pompa non entra in funzione o si arresta improvvisamente	L’interruttore termico di sicurezza ha disattivato la pompa per surriscaldamento.	→ Staccare la spina e pulire la turbina (vedi § 6. “Manutenzione”). Controllare la temperatura del liquido (max. 35 °C).
	Non passa corrente.	→ Controllare le connessioni elettriche.
	Residui di sporco o granuli di ghiaia hanno ostruito i fori del piede aspirante.	→ Staccare la spina e pulire il piede aspirante (vedi 6. “Manutenzione”).
La pompa é in funzione ma la mandata diminuisce di colpo	Il piede aspirante é ostruito.	→ Staccare la spina e pulire il piede aspirante (vedi 6. “Manutenzione”).

⚠ **In caso di altre anomalie, contattare il Centro di Assistenza Tecnica GARDENA. Le riparazioni devono essere eseguite esclusivamente dai Centri di Assistenza Tecnica GARDENA o dai rivenditori autorizzati GARDENA.**

8. Dati tecnici

	Pompe sommerse aquasensor		Pompe sommerse per acqua sporca aquasensor	
Modello	**9000 (art. 1783)**	**13000 (art. 1784)**	**8500 (art. 1797)**	**13000 (art. 1799)**
Potenza nominale	320 W	650 W	380 W	680 W
Mandata max.	9.000 l/h	13.000 l/h	8.300 l/h	13.000 l/h
Pressione max.	0,7 bar	0,8 bar	0,6 bar	0,9 bar
Prevalenza max.	7 m	8 m	6 m	9 m
Immersione max.	7 m	7 m	7 m	7 m
Livello di aspirazione massima	1 mm	1 mm	35 mm	35 mm
∅ max. impurità	5 mm	5 mm	30 mm	30 mm
Cavo di alimentazione	10 m H05 RNF	10 m H07 RNF	10 m H05 RNF	10 m H07 RNF
Collegamento della pompa	universale (G 1 ¼″ M) / nipplo universale			
Livello minimo dell’acqua per l’avvio della pompa	5 mm	5 mm	45 mm	45 mm

Modello	9000	13000	8500	13000
Peso ca. (senza cablaggio)	3,8 kg	5,4 kg	4,0 kg	5,6 kg
Temperatura max. del liquido da pompare	35 °C	35 °C	35 °C	35 °C
Tensione di rete / Frequenza	230 V / 50 Hz	230 V / 50 Hz	230 V / 50 Hz	230 V / 50 Hz
Altezza di avviamento minima / massima	5 mm / 175 mm	5 mm / 210 mm	65 mm / 230 mm	70 mm / 265 mm
Altezza di arresto minima / massima	3 mm / 170 mm	3 mm / 205 mm	40 mm / 225 mm	40 mm / 260 mm
Livello rumorosità L_{WA} 1)	48 dB(A)	55 dB(A)	55 dB(A)	55 dB(A)

1) Metodo di rilevamento conforme a NE 60335-1

I

Nota bene

L'altezza di avviamento e quella di arresto sono soggette a tolleranza.

Solo per la pompe sommerse art. 1783 / 1785:
Il livello di aspirazione massima (1 mm) viene raggiunto solo durante il funzionamento in manuale con i piedini regolati su 1 mm (vedi 4. "Messa in uso").

9. Assistenza / Garanzia

Assistenza

In caso di guasto o di anomalia di funzionamento, rivolgersi al Centro Assistenza Tecnica Nazionale, tel. 199.400.169.

Garanzia

Questo prodotto GARDENA gode di una garanzia di 2 anni dalla data di acquisto relativamente a tutti i difetti imputabili a vizi di fabbricazione o di materiale impiegato. Il prodotto in garanzia potrà essere, a nostra discrezione, o sostituito con uno in perfetto stato di funzionamento o riparato gratuitamente qualora vengano osservate le seguenti condizioni:

- il prodotto sia stato adoperato in modo corretto e conforme alle istruzioni e nessun tentativo di riparazione sia stato eseguito dall'acquirente o da terzi;
- il prodotto sia stato spedito a spese del mittente direttamente a un Centro Assistenza GARDENA allegando il documento che attesta l'acquisto (fattura o scontrino fiscale) e una breve descrizione del problema riscontrato.

La turbina e la base della pompa sono parti di usura non coperte da garanzia.

L'intervento in garanzia non estende in nessun caso il periodo iniziale.

La presente garanzia del produttore non inficia eventuali rivalse nei confronti del negoziante/rivenditore.

Bomba sumergible 9000 / 13000 aquasensor / Bomba para aguas sucias 8500 / 13000 aquasensor GARDENA

Traducción de las instrucciones de uso originales alemanas.
Por favor, lea atentamente las instrucciones para el uso y observe sus indicaciones.
Infórmese con estas instrucciones sobre las características de la bomba, su uso correcto y sus indicaciones de seguridad.

Por motivos de seguridad, los niños y adolescentes menores de 16 años, así como aquellas personas que no estén familiarizadas con las presentes instrucciones, no deberán hacer uso de la bomba. Las personas con discapacidad mental o fisica solo pueden usar el producto bajo la supervisión de una persona responsable.

➔ Por favor, guarde con cuidado estas instrucciones para el uso.

Indice de materias

1. Aplicaciones de su bomba GARDENA . . . 75
2. Indicaciones de seguridad . . . 76
3. Puesta en marcha . . . 77
4. Manejo . . . 78
5. Puesta fuera de servicio . . . 79
6. Mantenimiento . . . 80
7. Eliminación de averías . . . 80
8. Datos técnicos . . . 81
9. Servicio / Garantía . . . 82

E

1. Aplicaciones de su bomba GARDENA

Aplicaciones

Las bombas GARDENA están previstas para ser utilizadas en la casa y el jardín. Las bombas se utilizan principalmente para el dasagüe en inundaciones, pero también para el trasvase y evacuación de recintos y pozos, así como para barcos y yates. También pueden utilizarse para la aireación y transvase de aguas durante un tiempo limitado.

Medios a bombear

Las bombas GARDENA admiten aguas limpias y sucias con un diámetro de partículas de hasta 5 mm (bombas sumergibles) o 30 mm (bombas para aguas sucias) y aguas de piscinas (dependiendo de los productos añadidos). Aguas sucias con partículas sólidas como arena o piedras producen desgaste en la turbina y en el pie de la bomba.

Las bombas son sumergibles por completo (blindaje estanco al agua) y se pueden sumergir hasta 7 m en el medio a aspirar.

A observar

Las bombas GARDENA no están previstas para un funcionamiento de larga duración en el estanque (p.ej. transvase continuo). En el caso de servicios continuos la duración de la bomba se acorta notablemente. No se deben transvasar aguas ácidas, fácilmente inflamables o productos explosivos (p.ej. bencina, petróleo o soluciones con nitro). Tampoco deben bombease aceites, grasas aguas salinas o de tuberías sanitarias (waters y urinarios).
La temperatura del agua no debe sobrepasar los 35 °C.

2. Indicaciones de seguridad

Medidas de precaución eléctrica

Según la norma DIN VDE 0100, las bombas sumergibles y las bombas para aguas sucias solamente pueden emplearse en piscinas, estanques de jardín y fuentes mediante un interruptor de corriente de defecto para una corriente de falla nominal ≤ 30 mA.

Si se encuentran personas en la piscina o en el estanque de jardín no puede utilizarse la bomba.

Por motivos de seguridad recomendamos por principio utilizar la bomba con un interruptor de corriente de defecto (interrupor FI) (DIN VDE 0100-702 y 0100-738).

→ Consulte a su electricista.

Los cables de conexión a la red no deben tener, según la norma DIN VDE 0620, una sección menor que los cables protegidos por goma con la referencia H05 RNF (para art. nº 1783 / 1797) o H07 RNF (para art. nº 1785 / 1799). La longitud de los cables debe ser de 10 m.

Los datos citados en la placa han de concordar con los de la red.

→ Asegúrese de que las uniones por enchufe se encuentran en lugar seguro contra inundaciones.

→ Proteja el enchufe de posibles humedades.

Proteja el enchufe y cable de conexión contra el calor, aceites y los cantos cortantes.

¡ ATENCIÓN ! ¡ Descarga eléctrica !

Si el enchufe presenta algún corte, es posible que penetre en el entorno eléctrico humedad a través del cable de alimentación a red y genere un cortocircuito.

→ No practique cortes jamás en el enchufe (p. ej., para pasarlo por la pared).

→ No tire nunca del cable, desconecte la bomba desenchufándola en su base.

El cable de conexión o el interruptor-flotador nunca deben utilizarse para la fijación o el transporte de la bomba.

Para sumergir o sacar la bomba del agua ha de utilizarse siempre una cuerda atándola al asa de transporte.

Los cables de prolongación deben corresponder a la norma DIN VDE 0620.

Control visual

→ Antes de utilizar la bomba se han de controlar el cable y el enchufe.

→ Observe el nivel mín. de agua y la altura máx. según los 8. Datos técnicos.

¡ ATENCIÓN ! ¡ Descarga eléctrica !

No debe utilizarse una bomba averiada.

→ En caso de avería, envíela al servicio técnico de GARDENA.

Funcionamiento manual

En funcionamiento manual la bomba debe desconectarse inmediatamente en cuanto falte el líquido.

→ Controlar la bomba permanentemente en el funcionamiento manual.

Instrucciones para el uso

El funcionamiento en vacío acelera el proceso de desgaste y debe evitarse. Durante el funcionamiento manual se ha de desconectar inmediatamente la bomba si no hay agua a bombear.

La bomba no debe funcionar más de 10 min. con la conducción de presión cerrada.

Las arenas y otras materias abrasivas aceleran el desgaste y disminuyen el rendimiento de la bomba.

La bomba se ha de colocar de tal manera que la abertura en la base de la bomba no quede bloqueada.

En el estanque la bomba debe instalarse, p. ej., sobre un ladrillo.

Indicaciones sobre las bombas sumergibles

En el **estado a la entrega,** los pies giratorios están ajustados para **aspiración plana** (1 mm).

→ Para funcionamiento normal, girar los pies giratorios en 180° a 5 mm.
La bomba se levanta en 5 mm.

→ Antes de la puesta en marcha liberar la tubería a presión.

E

1783-20.960.06_18.08.2011_GARDENA.qxp 06.09.2011 12:03 Seite 77

Conmutador térmico de seguridad

En caso de sobrecarga, la bomba se desconecta automáticamente a través de su magnetotérmico. Después de haberse enfriado el motor la bomba se conecta automáticamente de nuevo (ver punto 7. Eliminación de averías).

Desaireación automática

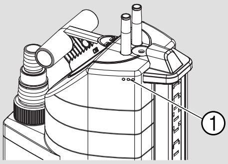

El dispositivo de desaireación elimina una eventual bolsa de aire en la bomba.

Cuando la bomba está sólo sumergida hasta la mitad, puede que se den escapes de agua a través de los orificios de ventilación ①.

No se trata de un defecto sino que sirve para la evacuación automática.

3. Puesta en marcha

Diámetro de mangueras	13 mm (½″) 16 mm (⅝″) 19 mm (¾″)	25 mm (1″)	38 mm (1 ½″)
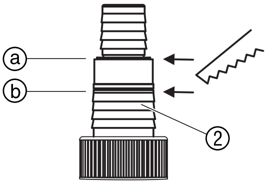 **Unión de mangueras universal** ②	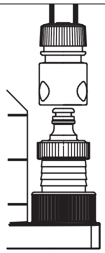	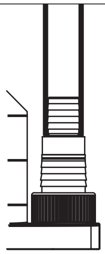	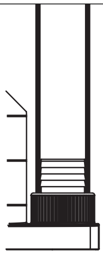
Unión de mangueras	Desconectar la boquilla superior en ⓐ	No desconectar ninguna boquilla.	Desconectar las dos boquillas superiores en ⓑ.

Para los diámetros de manguera de 13 mm hasta 19 mm se necesitan los siguientes kits de conexión:

13 mm (½″): kit de conexión para bombas GARDENA, Art. Nº 1750

16 mm (⅝″): macho para grifos GARDENA, Art. Nº (2)902, **y** conectador para maguera, Art. Nº (2)916

19 mm (¾″): kit de conexión para bombas GARDENA, Art. Nº 1752

Se obtendrá un aprovechamiento óptimo del rendimiento de la bomba con una manguera de 38 mm (1 ½″).

Conexión de la manguera:

La unión universal ② permite la conexión de todas las mangueras de la tabla anterior.

1. Desconectar la boquilla que no se necesita de la unión universal ② según la unión de la manguera.

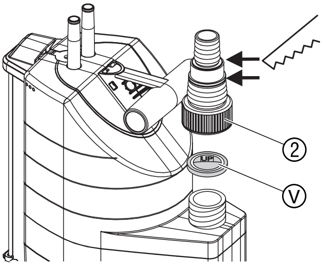

2. **Sólo para las bombas sumergibles art. no. 1783 / 1785:** colocar la válvula de retención entregada Ⓥ en la conexión universal ② prestando atención a que el rótulo UP esté arriba.
3. Atornillar la unión universal ② en la bomba.
4. Conectar la manguera con la unión universal ②.

Recomendamos fijar adicionalmente las mangueras de 38 mm (1 ½") y 25 mm (1") con una **abrazadera para mangueras de la marca GARDENA.** En concreto, recomendamos la abrazadera con el **nº de art. 7192** (para 25 mm) y la abrazadera con el **nº de art. 7193** (para 38 mm).

Sólo para las bombas sumergibles art. no. 1783 / 1785:
Para la extracción a ras del suelo recomendamos mangueras de 13 mm (½") o 16 mm (⅝"). La válvula de retención Ⓥ impide el reflujo de agua por la manguera. La altura de presión máx. sólo se alcanza sin la válvula de retención.

Sólo para manguera de 13 mm (½"): Para que el líquido contenido en la manguera de impulsión no pueda volver a la bomba después del bombeo, se puede montar en la unión universal ② una **válvula reguladora GARDENA, art. no. 977,** que puede solicitar a un distribuidor de productos GARDENA.

E

4. Manejo

Funcionamiento automático:

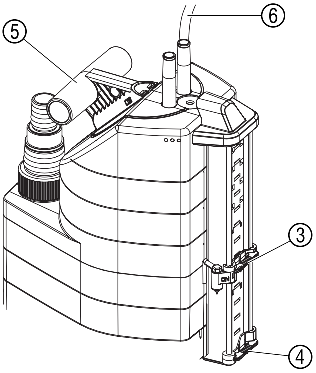

Cuando el nivel de agua roza el sensor de encendido **ON** ③, la bomba se conecta automáticamente. **En función de la cantidad de agua y entorno es posible que se tarde entre 1 y 3 minutos en empezar a bombear.** Tan pronto como el nivel de agua quede por debajo del sensor de apagado **OFF** ④, la bomba se vuelve a desconectar automáticamente (la bomba sigue en funcionamiento por inercia durante aprox. 10).

1. Instalar la bomba en el agua sobre una base firme
   – o –
   sumergir la bomba en un pozo o fosa con ayuda de una cuerda o cable sujeto en el agujero del asa de transporte ⑤.
2. Enchufar la clavija del cable de conexión ⑥ en una toma de la red.

Ajuste de las alturas de conexión y desconexión:

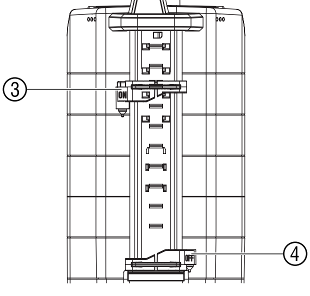

Las alturas de conexión y desconexión (véase el punto 8. Datos Técnicos) se pueden ajustar para el modo de funcionamiento automático. El pasador del sensor correspondiente determina la altura del nivel de agua.

Ajuste de la altura de conexión ON:

→ Deslice el sensor de encendido **ON** ③ hasta la altura de conexión que desee ajustar. *Altura de conexión de la bomba en el modo de funcionamiento automático.*

Ajuste de la altura de desconexión OFF:

→ Deslice el sensor de apagado **OFF** ④ hasta la altura de desconexión que desee ajustar. *Altura de desconexión de la bomba en el modo de funcionamiento automático.*

Funcionamiento manual:

La bomba se mantiene en funcionamiento permanentemente. El sensor de encendido **ON** ③ se encaja manualmente en la posición correspondiente y su acción se puentea a través del contacto ⑦.

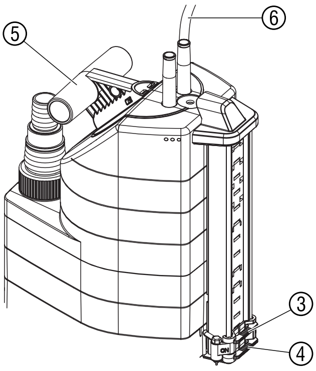

1. Deslice hasta abajo del todo el sensor de desconexión **OFF** ④ y el sensor de conexión **ON** ③, de modo que el sensor de conexión **ON** ③ quede rozando el contacto ⑦.

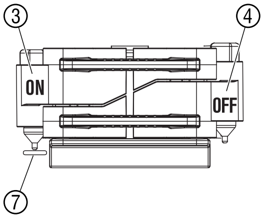

2. Instalar la bomba en el agua sobre una base firme
   – o –
   sumergir la bomba en un pozo o fosa con ayuda de una cuerda o cable sujeto en el agujero del asa de transporte ⑤.
3. Enchufar la clavija del cable de conexión ⑥ en una toma de la red.

E

Sólo para bombas sumergibles aquasensor: Aspiración plana / Funcionamiento normal

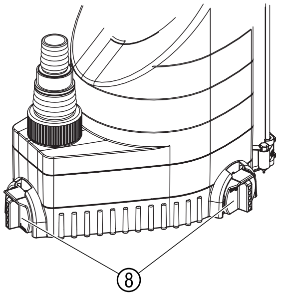

Aspiración plana:

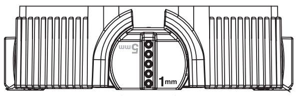

→ Girar los tres pies giratorios ⑧ en 180° a **1 mm**.

Funcionamiento normal:

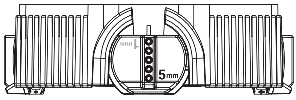

→ Girar los tres pies giratorios ⑧ en 180° a **5 mm**.

La altura de agua residual de aprox. 1 mm sólo se alcanza en aspiración plana en funcionamiento manual.

5. Puesta fuera de servicio

Almacenamiento:

En caso de peligro de heladas, guardar la bomba en un lugar protegido contra las heladas.

Basura:
(de conformidad con RL 2002/96/EC)

El dispositivo no se debe tirar al contenedor normal de basura, sino a un contenedor especialmente diseñado para ello.

→ Importante: Tire el aparato al punto de recogida municipal.

6. Mantenimiento

Las bombas GARDENA funcionan en gran parte sin mantenimiento.

Limpiar la bomba:

Después de haber bombeado agua de piscina conteniendo cloro u otras aguas que dejen residuos, se ha de limpiar la bomba con agua limpia.

Limpieza de los sensores:

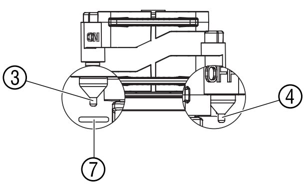

¡Los sensores se conectan únicamente con seguridad si se limpian a intervalos regulares (como mínimo cada 2 meses)!

→ Limpie los sensores ③ / ④ y el contacto ⑦ a intervalos regulares empleando un paño seco (no utilice objetos duros ni con bordes agudos).

E

Limpiar la base de aspiración y el rotor:

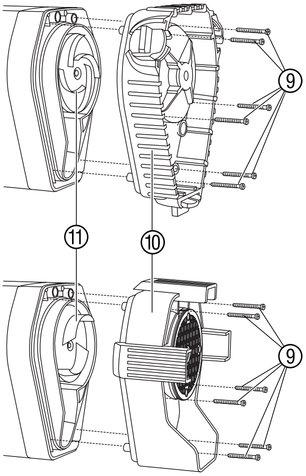

¡ ATENCIÓN ! Descarga eléctrica.
Existe peligro de lesiones por descarga eléctrica.
→ Antes de limpiar la base de aspiración y el rotor desconectar la bomba de la red.

1. Destornillar los 6 tornillos de cabeza ranurada en cruz ⑨ y quitar la base de aspiración ⑩ de la bomba.
2. Limpiar la base de aspiración ⑩ y el rotor ⑪.
3. Poner de nuevo la base de aspiración ⑩ y atornillar los tornillos de cabeza ranurada en cruz ⑨.

Sólo el servicio técnico GARDENA debe cambiar un rotor defectuoso ⑪.

7. Eliminación de averías

Averías	Posible causa	Solución
La bomba está en marcha pero no transvasa líquidos.	No se puede escapar aire.	→ Abrir conducción de presión (p.ej. conducción doblada). → Retirar la válvula de retención.
	La válvula de retención no está montada correctamente.	Montar la válvula de retención con la etiqueta UP hacia arriba.
	Colchón de aire en la base de succión.	→ Espera máx. de 60 segundos hasta la autoevacuación del aire de la bomba. Según el caso conectar/desconectar la bomba.

Averías	Posible causa	Solución
La bomba está en marcha pero no transvasa líquidos.	Atasco del rotor.	→ Desenchufar de la red y limpiar el rotor (ver 6. Mantenimiento).
	Nivel de agua por debajo del nivel mín. en la puesta en funcionamiento.	→ Sumergir más la bomba.
La bomba no se conecta o no se desconecta. La bomba se desconecta a pesar de que el sensor OFF está en el agua.	Sensores ③/④ y contacto ⑦ están sucios.	→ Limpiar sensores (ver 6. Mantenimiento).
La bomba no se pone en marcha o se para repentinamente durante el funcionamiento.	El magnetotérmico ha desconectado la bomba por sobrecalentamiento.	→ Desenchufar de la red y limpiar el rotor (ver 6. Mantenimiento), temperatura de medio 35 °C.
	No hay corriente.	→ Comprobar fusibles y enchufes.
	Impurezas enganchadas en la base.	→ Desconectar de la red y limpiar la base de la bomba (ver 6. Mantenimiento).
La bomba funciona pero el rendimiento baja de repente.	La base de la bomba está obstruida.	→ Desconectar de la red y limpiar la base de la bomba (ver 6. Mantenimiento).

⚠ **En otros casos de avería, póngase en contacto con el servicio posventa de GARDENA. Las reparaciones se deben confiar exclusivamente a puntos de servicio técnico de GARDENA o comercios especializados autorizados por GARDENA.**

E

8. Datos técnicos

	Bombas sumergibles aquasensor		**Bombas para aguas sucias aquasensor**	
Tipo	**9000 (art. 1783)**	**13000 (art. 1785)**	**8500 (art. 1797)**	**13000 (art. 1799)**
Potencia nominal	320 W	650 W	380 W	680 W
Caudal máx. a transvasar	9.000 l/h	13.000 l/h	8.300 l/h	13.000 l/h
Presión máxima	0,7 bar	0,8 bar	0,6 bar	0,9 bar
Altura máxima	7 m	8 m	6 m	9 m
Prof. máx. de sumersión	7 m	7 m	7 m	7 m
Altura de agua residual	1 mm	1 mm	35 mm	35 mm
Aguas sucias con impurezas hasta	5 mm	5 mm	30 mm	30 mm
Cable de conexión	10 m H05 RNF	10 m H07 RNF	10 m H05 RNF	10 m H07 RNF
Conexión de la bomba	universal (G 1 ¼″ M) / boquilla universal			
Nivel de agua mín. a la puesta en marcha	5 mm	5 mm	45 mm	45 mm

Tipo	9000	13000	8500	13000
Peso aprox. (sin cable)	3,8	5,4	4,0 kg	5,6 kg
Temp. máx. del agua	35 °C	35 °C	35 °C	35 °C
Tensión / Frecuencia de la red	230 V / 50 Hz	230 V / 50 Hz	230 V / 50 Hz	230 V / 50 Hz
Altura a la conexión mín. / máx.	5 mm / 175 mm	5 mm / 210 mm	65 mm / 230 mm	70 mm / 265 mm
Altura a la desconexión mín. / máx.	3 mm / 170 mm	3 mm / 205 mm	40 mm / 225 mm	40 mm / 260 mm
Nivel de potencia acústica L_{WA} 1)	48 dB (A)	55 dB (A)	55 dB (A)	55 dB (A)

1) Procedimiento de medición según NE 60335-1

E

Altura a la conexión / altura a la desconexión

La altura de conexión y desconexión depende de las tolerancias.

Sólo para las bombas sumergibles art. no. 1783 / 1785:
La altura de agua residual (aspiración plana hasta aprox. 1 mm) sólo se alcanza en funcionamiento manual con los pies giratorios ⑧ girados a 1 mm (véase 4. Manejo).

9. Servicio / Garantía

En caso de garantía, las prestaciones del servicio son gratuitas para usted.

Para este producto GARDENA concede una garantía de 2 años (a partir de la fecha de compra). Esta garantía se refiere a todos los defectos esenciales del producto que tengan de origen defectos de materiales o de fabricación. La garantía se efectúa mediante intercambio por un artículo en perfectas condiciones o mediante la reparación gratuita de la pieza enviada, según nuestro criterio, sólo en el caso de que se hayan cumplido los siguientes requisitos:

- El aparato fue manipulado correctamente y según la indicaciones del manual de instrucciones.
- Ni el cliente ni terceros intentaron repararlo.

Las piezas de desgaste turbina y pie de bomba no están incluidas en la garantía.

En caso de avería, envíe el aparato defectuoso, junto con el comprobante de compra y una descripción de la avería, franqueado, a la dirección de servicio indicada al dorso.

Bomba submersível 9000 / 13000 aquasensor / Bomba para águas sujas 8500 / 13000 aquasensor GARDENA

Tradução do manual de instruções original em alemão.
Leia atentamente as instruções de utilização e respeite as respectivas indicações.
Utilize as presentes instruções a fim de se familiarizar com a bomba, com a sua utilização correcta e com as instruções de segurança.

Por motivos de segurança, a bomba não pode ser utilizada por crianças e jovens com idade inferior a 16 anos, nem por pessoas não familiarizadas com as instruções de operação. As pessoas com reduzidas capacidades físicas ou mentais só podem utilizar o produto, se forem supervisionadas ou instruídas por uma pessoa responsável.

→ Guarde bem estas instruções de operação.

Índice

1. Campo de aplicação da sua bomba GARDENA 83
2. Regras de segurança 84
3. Colocação em funcionamento 85
4. Utilização 86
5. Colocação fora de serviço 87
6. Manutenção 88
7. Reparação de avarias 88
8. Dados técnicos 89
9. Assistência / Garantia 90

1. Campo de aplicação da sua bomba GARDENA

Utilização adequada

As bombas GARDENA foram concebidas para uso privado em sua casa e no jardim. As bombas devem ser utilizadas predominantemente para drenagem após inundações, transferência de líquidos, drenagem de cisternas, tirar água de poços e minas, drenagem de barcos e iates, como também para aerificação e circulação de água por um limitado espaço de tempo.

Substâncias a serem bombeadas

As bombas GARDENA podem ser utilizadas em águas limpas e contaminadas – com partículas até 5 mm de diâmetro (para bombas submersíveis) ou 30 mm (para bombas para águas sujas) e águas de piscinas (desde que a dosagem de aditivos esteja dentro das normas). Água suja com objectos sólidos, como areia ou pedras, provocam o desgaste da turbina e da base da bomba.

As bombas são totalmente submersíveis (seladas à prova de água) e podem submergir no líquido até uma profundidade de 7 m.

A observar

Estas bombas não foram concebidas para funcionamento de longa duração (ex. transferência contínua da águas) em lagos. Em caso de funcionamento contínuo o tempo de vida da sua bomba será bastante reduzido.
Não devem ser bombeados com esta bomba líquidos ácidos, inflamáveis (ex. petróleo, gasolina, etc.), gordurosos, salgados e águas de casas de banho ou urinóis. A temperatura dos líquidos a bombear não deve exceder os 35 °C.

2. Regras de segurança

Segurança eléctrica

De acordo com a DIN VDE 0100, bombas submersíveis e bombas para águas sujas em piscinas, lagos de jardins e fontes, devem ser operadas exclusivamente através de um interruptor de protecção contra falhas de corrente com uma corrente de falha nominal ≤ 30 mA.

No caso de estarem pessoas dentro da piscina ou no lago de jardim, a bomba não pode ser operada.

Devido a razões de segurança recomendamos, por princípio, operar a bomba submersível mediante um interruptor de protecção contra falhas de corrente (interruptor-FI) (DIN VDE 0100-702 e 0100-738).

→ Por favor contacte o seu electricista.

De acordo com a DIN VDE 0620, os cabos de ligação à rede nunca devem ter um diâmetro inferior ao diâmetro das mangueiras de borracha com a identificação H05 RNF (para art. 1783 / 1797) ou H07 RNF (para art. 1785 / 1799).
O comprimento do cabo deve ser de 10 m.

As indicações na placa de identificação devem coincidir com as da rede eléctrica.

→ Certifique-se se as ligações eléctricas estão em local seco e seguro.

→ Proteger a ficha de rede contra umidade.

Proteja a ficha e o cabo da corrente eléctrica do calor, óleo e pontas aguçadas.

PERIGO ! Choques eléctricos !

Uma ficha de rede cortada implica que umidade possa penetrar na área eléctrica, o que provoca um curto-circuito.

→ **<u>Nunca</u> cortar a ficha de rede (p.ex. com a intenção de passar por uma parede).**

→ Ao desligar puxe pela ficha não pelo cabo da corrente eléctrica.

Não use o cabo da corrente eléctrica ou o do interruptor flutuante para transportar ou pendurar a bomba. Quando submergir a bomba em poços ou minas use uma corda que deve ser atada a pega.

Cabos de extensão têm que estar de acordo com a norma DIN VDE 0620.

Inspecção visual

→ Antes de utilizar a bomba, controle o cabo de ligação à corrente e a ficha.

→ Observe o nível mínimo de água e altura máxima de escoamento (ver 8. Dados técnicos).

PERIGO ! Choques eléctricos !

Uma bomba danificada não deve ser usada.

→ Em caso de avaria é absolutamente necessário que a bomba seja reparada pelo representante GARDENA.

Operação manual

Caso a alimentação do líquido a bombear pare, deve desligar-se imediatamente a bomba.

→ Monitorizar sempre a bomba na operação manual.

Instruções de utilização

O funcionamento em seco acelera o processo de desgaste, assim deve ser evitado.

A bomba deve ser imediatamente desligada quando já não bombear mais líquido.

A bomba não deve funcionar mais de 10 minutos com a saída de água tapada.

Areias e outros materiais abrasivos no líquido aumentam o desgaste da bomba e reduzem a sua capacidade de escoamento.

A bomba está equipada com uma válvula automática para saída de ar cuja função é eliminar as bolhas de ar dentro da bomba.

Dentro do lago, a bomba deve ser colocada, por exemplo, por cima de um tijolo.

Nota para a Bomba submersível 7000

As bombas **são fornecidas** com os pés giratórios regulados para a **aspiração plana** (1 mm).

→ Para a operação normal, rode os pés giratórios em 180°, para 5 mm.
A bomba é elevada em 5 mm.

→ Antes da colocação em serviço, desimpeça a tubagem de saída.

Protecção térmica

A bomba desliga-se automaticamente, quando está sobre aquecida, por meio de um termostato instalado no seu interior. Depois de voltar à temperatura normal, o motor ligar-se à automaticamente (razões e soluções à ver 7. Reparação de avarias).

Dispositivo de ventilação automático

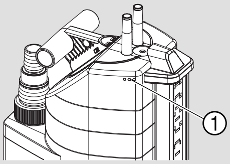

O dispositivo de ventilação retira acumulações de ar eventualmente existentes dentro da bomba.

Se a bomba estiver apenas meio submergida, a água pode vazar pelos furos de ventilação ①.

Isto não é defeito da sua bomba, mas antes para evacuar o ar de dentro da bomba.

3. Colocação em funcionamento

Diâmetro das mangueiras	13 mm (½″) 16 mm (⅝″) 19 mm (¾″)	25 mm (1″)	38 mm (1 ½″)
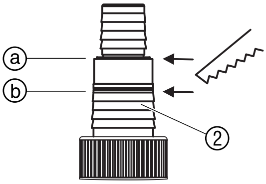 **Ligação de mangueira do conector universal ②**	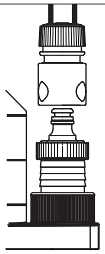	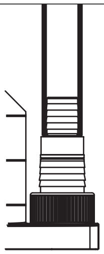	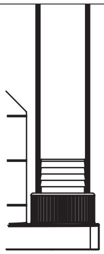
Conexão da mangueira	Cortar o niple superior na posição ⓐ.	Não cortar nenhum niple.	Cortar os dois niples superiores na posição ⓑ.

Para os diâmetros de mangueira de 13 mm a 19 mm são necessários os conjuntos de ligação seguintes:

13 mm (½″): jogo de ligação de bomba GARDENA Art. Nº 1750

16 mm (⅝″): igação GARDENA Art. Nº (2)902 **e** ligação rápida para mangueiras GARDENA Art. Nº (2)916

19 mm (¾″): jogo de ligação de bomba GARDENA Art. Nº 1752

O aproveitamento óptimo da capacidade de trasfega é atingido, utilizando uma mangueira de 38 mm (1 ½″).

Ligação da mangueira:

O conector universal ② permite a conexão de todas as mangueiras da tabela atrás indicada.

1. Corte o niple não necessário do conector universal ②, de acordo com o tipo de conexão da mangueira.

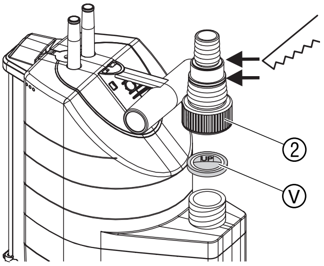

2. **Somente para os Art. 1783 / 1785 para bombas submersíveis:** montar a válvula de retenção fornecida Ⓥ, com a inscrição UP para cima, na ligação universal ②.
3. Aparafuse o conector universal ② à bomba.
4. Ligue a mangueira ao conector universal ②.

Nós recomendamos que mangueiras 38 mm (1 ½″) e 25 mm (1″) sejam adicionalmente fixadas com uma **braçadeira para mangueiras GARDENA Art. Nº 7192** (para 25 mm) e **Art. Nº 7193** (para 38 mm).

Somente para os Art. 1783 / 1785 para bombas submersíveis:
Para a aspiração plana recomendamos mangueiras de 13 mm (½″) ou 16 mm (⅝″). A válvula de retenção Ⓥ impede o refluxo da água na mangueira. O débito máximo só é alcançado sem a válvula de retenção.

Apenas para a mangueira de 13 mm (½″):
Para que, após a bombagem, o conteúdo da mangueira de saída não reflua, passando pela bomba, pode equipar-se o conector universal ② com uma **válvula de regulação GARDENA Art. Nº 977,** que pode ser adquirida no revendedor GARDENA.

P

4. Utilização

Operação automática:

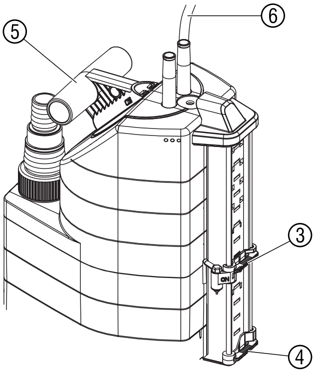

Quando o nível de água atinge o sensor **ON** ③ a bomba liga de modo automático. **Consoante o débito de água e a zona envolvente, poderá demorar entre 1 a 3 até se verificar o início do esvaziamento por meio de bomba.** Assim que o nível d'água cair abaixo do sensor **OFF** ④, a bomba é desligada de modo automático (a bomba ainda continua trabalhando por aprox. 10 segundos).

1. Coloque a bomba na água para que não possa tombar
   – ou –
   faça submergir a bomba num poço ou numa fonte, mediante um cabo fixado no furo da pega de transporte ⑤.
2. Insira a ficha de rede do cabo de alimentação ⑥ na tomada da rede eléctrica.

Ajustar a altura de ligamento e desligamento:

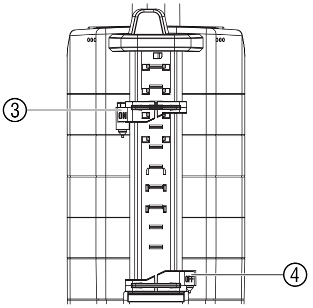

As alturas de ligamento e de desligamento (vide 8. Dados técnicos) podem ser ajustadas para o modo de funcionamento automático. O respectivo pino de sensor determina a altura do nível d'água.

Ajustar altura de ligamento ON:

→ O sensor **ON** ③ deve ser puxado até a altura de ligamento pretendida. *Ajuste de ligamento da bomba no modo de funcionamento automático.*

Ajustar altura de desligamento OFF:

→ O sensor **OFF** ④ deve ser puxado até a altura de desligamento pretendida. *Ajuste de desligamento da bomba no modo de funcionamento automático.*

Operação manual:

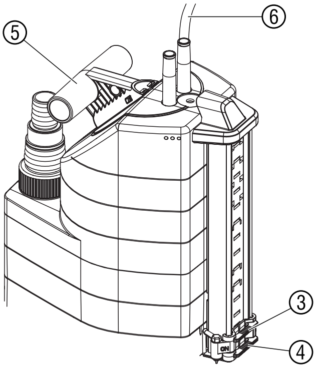

A bomba permanece em funcionamento constante. O sensor **ON** ③ é travado na posição de modo manual e curto-circuitado através do contacto ⑦.

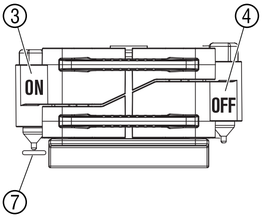

1. Empurrar totalmente para baixo o sensor **OFF** ④ e o sensor **ON** ③, de tal modo que o sensor **ON** ③ toque no contacto ⑦.
2. Coloque a bomba na água para que não possa tombar
   – ou –
   faça submergir a bomba num poço ou numa fonte, mediante um cabo fixado no furo da pega de transporte ⑤.
3. Insira a ficha de rede do cabo de alimentação ⑥ na tomada da rede eléctrica.

Apenas para as bombas submergíveis: Aspiración plana / Funcionamiento normal

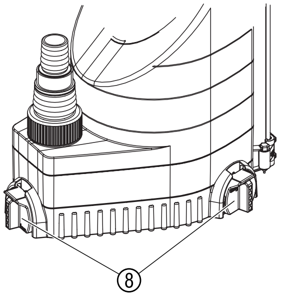

Aspiração plana:

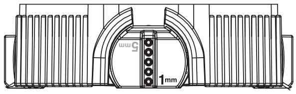

→ Rode os 3 pés giratórios ⑧ em 180°, para **1 mm**.

Operação normal:

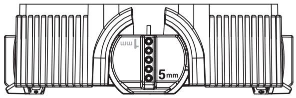

→ Rode os 3 pés giratórios ⑧ em 180°, para **5 mm**.

A altura da água residual de cerca de 1 mm será atingida apenas na aspiração plana, na operação manual.

5. Colocação fora de serviço

Armazenagem:

Em caso de perigo de geadas, guarde a bomba num local ao abrigo de geadas.

Destino:
(de acordo com RL2002/96/EC)

Não deve ser depositado no lixo doméstico normal, deve ser entregue a profissionais.

→ Importante: Elimine o aparelho no ponto de recolha municipal.

P

1783-20.960.06_18.08.2011_GARDENA.qxp 06.09.2011 12:04 Seite 88

6. Manutenção

As bombas GARDENA funcionam bastante tempo sem manutenção.

Lavagem da bomba:

Após ter bombeado água de piscina com cloro ou outros líquidos que deixem resíduos deve limpar a bomba com água limpa.

Limpar os sensores:

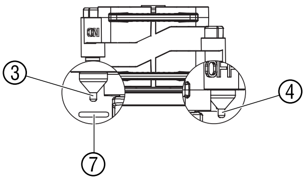

Os sensores só funcionam de modo confiável, quandos limpos de modo regular (no mín. a cada 2 mêses)!

→ Limpar os sensores ③ / ④ e contactos ⑦ regularmente com um pano seco (não utilize objectos pontiagudos ou afiados).

Limpeza do pé de aspiração e do rotor:

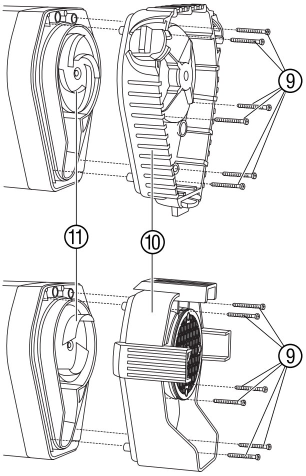

PERIGO! Choques eléctricos!
Existe o perigo de lesões corporais devido à electricidade.
➔ Antes de limpar o pé de aspiração e o rotor, retire a bomba da rede.

1. Desaparafuse os 6 parafusos de fenda em cruz ⑨ e retire o pé de aspiração ⑩ da bomba.
2. Limpe o pé de aspiração ⑩ e o rotor ⑪.
3. Coloque de novo o pé de aspiração ⑩ e rode os parafusos de fenda em cruz ⑨ para dentro.

Por razões de segurança um rotor danificado ⑨ só pode ser trocada pelo representante GARDENA.

7. Reparação de avarias

Problema	Causa provável	Solução
Bomba está a funcionar mas não sai o líquido bombeado.	O ar não consegue escapar.	→ Abra a saída se pressão (ex. mangueira dobrada). → Remover a válvula de retenção.
	Válvula de retenção mal instalada.	Montar a válvula de retenção com a inscrição UP virada para cima.
	Bolha de ar na base de sucção.	→ Espere no máximo 60 segundos os até a bomba evacuar automáticamente o ar pela válvula de saída. Se necessario desligue e ligue novamente a bomba.

Problema	Causa provável	Solução
Bomba está a funcionar mas não sai o líquido bombeado	Rotor obstruido.	→ Desligue a bomba da corrente e limpe o rotor (veja 6. Manutenção).
	Quando liga a bomba o nível da água está abaixo do nível mínimo.	→ Coloque a bomba mais fundo.
Bomba não liga ou não desliga. A bomba desliga apesat do sensot OFF estar na água.	Sensores ③ / ④ e contacto ⑦ estão sujos.	→ Limpar sensores (veja 6. Manutenção).
Bomba não arranca ou subitamente para durante o funcionamento.	Bomba desligou-se automáticamente devido ao sobre aquecimento.	→ Desligue a bomba da corrente e limpe o rotor (veja 6. Manutenção). Observe se a temperatura do líquido aspirado é superior a 35 °C.
	Não há corrente eléctrica.	→ Verifique os fusíveis e ligações eléctricas.
	Partículas de sujidade estam bloqueadas na base de sucção.	→ Desligue a bomba da corrente e limpe a base de sucção (veja a secção 6. Manutenção).
A bomba funciona, mas subitamente baixa o seu rendimento.	Base de sucção obstruida.	→ Desligue a bomba da corrente e limpe a base de sucção (veja a secção 6. Manutenção).

⚠ **No caso de outras avarias, contacte o serviço de assistência GARDENA. As reparações podem ser executadas somente por serviços de assistência GARDENA ou por comerciantes autorizados.**

P

8.Dados técnicos

	Bombas submersíveis aquasensor		**Bombas para águas sujas aquasensor**	
Tipo	**9000 (Art. Nº 1783)**	**13000 (Art. Nº 1785)**	**8500 (Art. Nº 1797)**	**13000 (Art. Nº 1799)**
Potência	320 W	650 W	380 W	680 W
Capacidade débito máxima	9.000 l/h	13.000 l/h	8.300 l/h	13.000 l/h
Pressão máxima	0,7 bar	0,8 bar	0,6 bar	0,9 bar
Altura máxima de sucção	7 m	8 m	6 m	9 m
Altura máxima de escoamento	7 m	7 m	7 m	7 m
Altura de água residual	1 mm	1 mm	35 mm	35 mm
Dimensão máxima de impurezas bombeaveis	5 mm	5 mm	30 mm	30 mm
Cabo da corrente eléctrica	10 m H05 RNF	10 m H07 RNF	10 m H05 RNF	10 m H07 RNF
Ligação entre bomba e mangueira	universal (G 1 ¼″ M) / niples graduados			

Tipo	9000	13000	8500	13000
Nível mínimo de água para funcionamento	5 mm	5 mm	45 mm	45 mm
Peso aprox. (sem cabo)	3,8 kg	5,4 kg	4,0 kg	5,6 kg
Temperatura máxima do líquido a bombear	35 °C	35 °C	35 °C	35 °C
Voltagem / frequência de rede	230 V / 50 Hz	230 V / 50 Hz	230 V / 50 Hz	230 V / 50 Hz
Nível de activação mín./máx.	5 mm / 175 mm	5 mm / 210 mm	65 mm / 230 mm	70 mm / 265 mm
Nível de desactivação mín./máx.	3 mm / 170 mm	3 mm / 205 mm	40 mm / 225 mm	40 mm / 260 mm
Nível de ruído L_{WA} 1)	48 dB (A)	55 dB (A)	55 dB (A)	55 dB (A)

1) Método de medição de acordo com a NE 60335-1

P

Nível da activação / desactivação

O nível da activação e desactivação pode variar.

Apenas para as bombas submergíveis Art. Nº 1783 / 1785:
A altura da água residual (aspiração plana até cerca de 1 mm) será atingida apenas na operação manual, com os pés giratórios ⑧ regulados para 1 mm (veja 4. Utilização).

9. Assistência / Garantia

Os trabalhos de assistência executados sob garantia são gratuitos.

A GARDENA garante este produto durante 2 anos (a contar da data de aquisição). Esta garantia cobre essencialmente todos os defeitos do aparelho que se provem ser devido ao material ou falhas de fabrico. Dentro da garantia nós trocaremos ou repararemos o aparelho gratuitamente se as seguintes condições tiverem sido cumpridas:

- O aparelho foi utilizado de uma forma correcta e segundo os conselhos do manual de instruções.
- Nunca o proprietário, nem um terceiro, estranho aos serviços GARDENA, tentou reparar o aparelho.

As peças de desgaste turbina e base da bomba ficam excluídas da garantia.

Esta garantia do fabricante não afecta as existentes queixas de garantia contra o agente / vendedor.

Em caso de avaria deverá enviar o aparelho defeituoso, junto com o talão de compra e uma descrição da avaria, para a morada indicada no verso.

GARDENA
Pompa zanurzeniowa 9000 / 13000 aquasensor / Pompa do brudnej wody 8500 / 13000 aquasensor

Tłumaczenie oryginalnej instrukcji niemieckiej.
Proszę uważnie przeczytać niniejszą instrukcję obsługi i przestrzegać podanych w niej wskazówek. W oparciu o niniejszą instrukcję obsługi należy zapoznać się z pompą, poprawnym sposobem jej użytkowania oraz wskazówkami na temat bezpieczeństwa.

Ze względów bezpieczeństwa pompa nie może być używana przez dzieci i młodzież w wieku do lat 16 oraz przez osoby, które nie zapoznały się z niniejszą instrukcją obsługi. Osoby z ograniczonymi zdolnościami fizycznymi i umysłowymi mogą używać produkt wyłącznie pod nadzorem lub kierownictwem osób odpowiedzialnych.

➔ Proszę starannie przechowywać niniejszą instrukcję obsługi.

Spis treści

1. Zakres zastosowania pompy GARDENA 91
2. Wskazówki bezpieczeństwa 92
3. Uruchamianie 93
4. Obsługa 94
5. Przerwa w eksploatacji 95
6. Konserwacja 95
7. Usuwanie zakłóceń 96
8. Dane techniczne 97
9. Serwis / gwarancja 98

PL

1. Zakres zastosowania pompy GARDENA

Prawidłowe użytkowanie

Pompy GARDENA przeznaczone są do prywatnego użytku w ogrodach domowych i w ogródkach działkowych.
Mają one zastosowanie przy odprowadzaniu wody w przypadku zalania, wypompowywania lub przepompowywania cieczy ze zbiorników, pobieraniu wody ze studni i innych zbiorników, odprowadzaniu wody z łodzi i jachtów, jak również ograniczonego czasowo wykorzystania przy napowietrzaniu oraz przetłaczaniu wody w obiegu zamkniętym.

Tłoczone media

Pompy GARDENA mogą pompować czystą i zanieczyszczoną wodę (max średnica ziarna: pompy zanurzeniowe = 5 mm, pompy do brudnej wody = 30 mm), wodę z basenów (zakładając, że dozowanie środków uszlachetniających nie przekracza dopuszczalnych norm). Zanieczyszczona woda ze stałymi elementami składowymi, takimi jak piasek lub kamienie, prowadzi do zużycia turbiny i stopki pompy.

Pompy te są całkowicie hermetyczne i mogą być zanurzone na głębokość do 7 m w pompowanym medium.

Należy przestrzegać:

Pompy GARDENA nie nadają się do pracy ciągłej (np. do ciągłego przetłaczania wody w obiegu zamkniętym) w oczku wodnym. Przy tego rodzaju użytkowaniu, żywotność pompy ulegnie odpowiedniemu skróceniu. Nie wolno tłoczyć substancji żrących, łatwopalnych lub wybuchowych (np. benzyna, nafta, rozcieńczalnik nitro), tłuszczy, olejów, słonej wody i nieczystości z instalacji sanitarnych. Temperatura pompowanej cieczy nie może przekroczyć 35 °C.

2. Wskazówki bezpieczeństwa

Bezpieczeństwo elektryczne

Zgodnie z DIN VDE 0100 pompy zanurzeniowo-ciśnieniowe GARDENA mogą być stosowane w basenach, oczkach wodnych i fontannach tylko pod warunkiem, że będą zasilane z zastosowaniem wyłącznika różnicowo – prądowego o prądzie upływu ≤ 30 mA.

Pompa nie może być uruchamiana, kiedy w basenie lub oczku wodnym znajdują się ludzie.

Za względów bezpieczeństwa zaleca się podłączenie pompy zanurzeniowo-ciśnieniowej poprzez wyłącznik różnicowo-prądowy (DIN VDE 0100-702 i 0100-738).

→ W celu dobrania odpowiedniego wyłącznika różnicowo-prądowego proszę zwrócić się do wykwalifikowanego elektryka.

Przewody sieciowe i przewody przyłączeniowe zgodnie z DIN VDE 0620 nie mogą mieć przekroju mniejszego niż giętkie przewody w izolacji gumowej o symbolu H05 RNF (dla art. 1783 / 1797) lub H07 RNF (art. 1785 / 1799). Długość kabla powinna wynosić min. 10 m.

Wartości podane na tabliczce znamionowej muszą być zgodne z wartościami prądu płynącego w sieci.

→ Proszę upewnić się, że wszystkie elektryczne połączenia wtykowe zostały zainstalowane w miejscu zabezpieczonym przed zalaniem.

→ Wtyczkę należy chronić przed wilgocią!

Wtyczki i kable przyłączeniowe należy chronić przed gorącem, olejem i ostrymi krawędziami.

UWAGA!
Niebezpieczeństwo porażenia prądem!

Obcięta wtyczka może spowodować dostanie się wilgoci poprzez kabel przyłączeniowy do części elektrycznej i spowodować zwarcie.

→ **Nigdy nie wolno obcinać wtyczki (np. w celu przeciągnięcia przewodu przez otwór w ścianie).**

→ Nie wyciągać wtyczki ciągnąc za kabel lecz za obudowę wtyczki.

Kabel przyłączeniowy nie może być wykorzystywany do przymocowywania ani transportowania pompy. Do zanurzania, względnie wyciągania i mocowania pompy należy wykorzystać linkę mocującą. Przedłużacze muszą być zgodne z DIN VDE 0620.

Kontrola wzrokowa

→ Przed użyciem należy zawsze skontrolować czy pompa, a w szczególności wtyczka i przewód zasilający nie są uszkodzone.

→ Należy pamiętać o minimalnym poziomie wody i maksymalnej wysokości tłoczenia (patrz 8. Dane techniczne).

UWAGA!
Niebezpieczeństwo porażenia prądem!

Uszkodzona pompa nie może być użytkowana.

→ W razie uszkodzenia należy zlecić kontrolę pompy przez autoryzowany serwis GARDENA.

Praca z zablokowanym wyłącznikiem pływakowym

Podczas pracy ciągłej z zablokowanym wyłącznikiem pływakowym należy po całkowitym wypompowaniu cieczy natychmiast wyłączyć pompę.

→ Podczas pracy z zablokowanym wyłącznikiem pływakowym pompę należy cały czas obserwować.

Wskazówki dotyczące użytkowania urządzenia

Należy unikać pracy pompy „na sucho” gdyż prowadzi to do szybszego zużycia pompy. Dlatego w trybie pracy ręcznej należy po całkowitym wypompowaniu cieczy natychmiast wyłączyć pompę.

Pompa nie powinna pracować dłużej niż 10 minut przy zamkniętej stronie tłocznej.

Obecność w cieczy piasku i innych zanieczyszczeń o właściwościach ciernych prowadzi do szybkiego zużycia i zmniejszenia wydajności urządzenia.

Pompa powinna być ustawiona w taki sposób, żeby otwory zasysające znajdujące się w stopce ssącej nie zostały całkowicie lub częściowo zatkane przez zanieczyszczenia.

W oczku wodnym lub stawie pompa powinna zostać ustawiona na np. płytce.

PL

1783-20.960.06_18.08.2011_GARDENA.qxp 06.09.2011 12:04 Seite 93

Wskazówki dotyczące pomp zanurzeniowych

Fabrycznie stopki obrotowe ustawione są na **wypompowywanie do 1 mm**.

→ Do normalnego trybu pracy przekręcić stopki obrotowe o 180° na 5 mm. Pompa będzie podniesiona o 5 mm.

→ Przed uruchomieniem należy udrożnić przewód tłoczny.

Wyłącznik termiczny

W przypadku przeciążenia pompa zostanie automatycznie wyłączona przez wbudowany wyłącznik termiczny. Samoczynne włączenie nastąpi po dostatecznym schłodzeniu silnika (patrz 7. Usuwanie zakłóceń).

Automatyczne odpowietrzanie

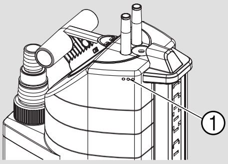

Zawór odpowietrzający usuwa ewentualne pęcherzyki powietrza znajdujące się w pompie.

W przypadku połowicznego zanurzenia pompy woda może wypływać przez otwory odpowietrzające ①.

Nie jest to defekt pompy, lecz naturalny efekt automatycznego odpowietrzania.

3. Uruchamianie

Przekrój węża	13 mm (½″) 16 mm (⅝″) 19 mm (¾″)	25 mm (1″)	38 mm (1 ½″)
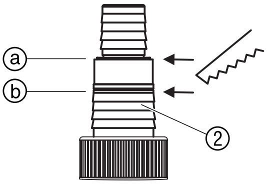 **Podłączenie węża do łącznika uniwersalnego ②**	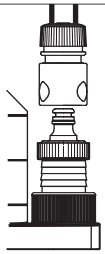	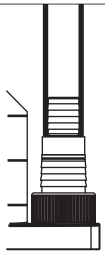	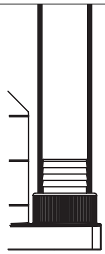
Przyłącza węża	Odciąć górną część przyłącza w miejscu oznaczonym literą ⓐ.	Nie odcinać żadnej części przyłącza.	Odciąć obydwie górne części przyłącza w miejscu oznaczonym literą ⓑ.

W przypadku podłączenia węża o przekroju od 13 mm do 19 mm wymagane jest zastosowanie następujących przyłączeń:

13 mm (½″): Zestaw przyłączeniowy węża do pompy GARDENA, art. 1750

16 mm (⅝″): Przyłącze kranowe GARDENA, art. (2)902 **i** Szybkozłącze węża GARDENA, art. (2)916

19 mm (¾″): Zestaw przyłączeniowy węża do pompy GARDENA, art. 1752

Maksymalna wydajność pompowania zostanie osiągnięta przy zastosowaniu węża 38 mm (1 ½″).

Podłączenie węża:

Łącznik uniwersalny ② umożliwia podłączenie wszystkich typów węży zamieszczonych w powyższej tabeli.

1. Odciąć zbędną końcówkę przyłącza uniwersalnego ② odpowiednio do przyłączanego węża.

1783-20.960.06_18.08.2011_GARDENA.qxp 06.09.2011 12:04 Seite 94

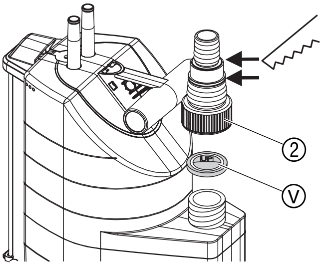

2. **Dotyczy tylko pomp zanurzeniowych, art. 1783 / 1785:** Załączony zawór zwrotny Ⓥ włożyć do przyłącza uniwersalnego ② napisem UP do góry.
3. Wkręcić przyłącze uniwersalne ② w pompę.
4. Połączyć wąż z przyłączem uniwersalnym ②.

Wąż o przekroju 38 mm (1 ½″) i 25 mm (1″) zaleca się dodatkowo przymocować za pomocą **opaski zaciskowej GARDENA, art. 7192** (dla 25 mm) i **art. 7193** (dla 38 mm).

Dotyczy tylko pomp zanurzeniowych, art. 1783 / 1785:
Do wypompowywania do poziomu 1 mm zaleca się zastosowanie węży 13 mm (½″) lub 15 mm (⅝″). Zawór zwrotny Ⓥ zapobiega cofaniu się wody przez wąż. Maksymalna wydajność będzie osiągnięta tylko bez zaworu zwrotnego.

Dotyczy tylko węży o przekroju 13 mm mit 13 mm (½″):
Aby zapobiec cofaniu się wody z węża tłoczącego przez pompę po zakończeniu pompowania, można wyposażyć przyłącze uniwersalne ⑦ w **zawór regulacyjny GARDENA, art. 2977**, którą można zakupić w punktach handlowych oferujących wyroby GARDENA.

4. Obsługa

Tryb pracy automatycznej:

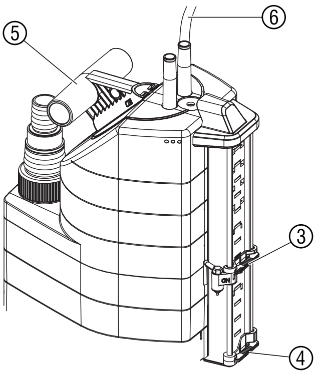

Jeżeli poziom wody podnosi się do poziomu czujnika **ON** ③, pompa załącza się automatycznie i zaczyna wypompowywać wodę. **W zależności od ilości wody, otoczenia, może minąć 1 – 3 minut, do momentu rozpoczęcia wypompowywania.** Jak tylko poziom wody opada poniżej poziomu czujnika **OFF** ④ pompa wyłącza się automatycznie. (Pompa pracuje jeszcze ok. 10 sek. po osiągnięciu przez wodę poziomu uruchamiającego czujnik wyłączający).

1. Ustawić stabilnie pompę w wodzie **– lub –** pompę przymocowaną za pomocą linki ⑤ przeciągniętej przez otwór znajdujący się w uchwycie zanurzyć w studni lub innym zbiorniku.
2. Wtyczkę kabla przyłączeniowego ⑥ włączyć do gniazdka elektrycznego.

Ustawienie wysokości włączania i wyłączania:

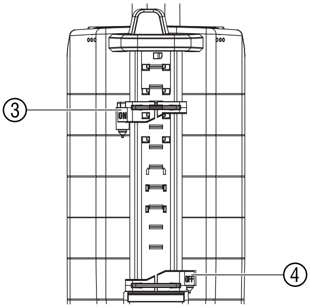

Wysokość włączania i wyłączania (patrz 8. Dane techniczne) mogą być ustawione do pracy pompy w trybie pracy automatycznej. Czujnik określa wysokość poziomu wody.

Ustawienie wysokości włączania ON:

→ Czujnik **ON** ③ przesunąć na wybraną wysokość włączania.
Wysokość włączania pompy podczas automatycznego trybu pracy.

Ustawienie wysokości wyłączania OFF:

→ Czujnik **OFF** ④ przesunąć na wybraną wysokość wyłączania.
Wysokość wyłączania pompy podczas automatycznego trybu pracy.

Tryb pracy ręcznej:

W trybie pracy ręcznej pompa stale pracuje. Czujnik **ON** ③ zostaje zablokowany na pozycji ręcznej i zostaje zmostkowany przez zestyk ⑦.

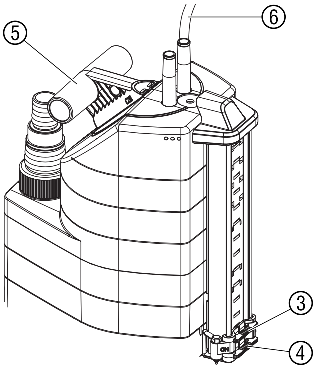

1. Przesunąć czujnik **OFF** ④ i **ON** ③ całkiem na dół, tak żeby czujnik **ON** ③ dotykał zestyku ⑦.
2. Ustawić stabilnie pompę w wodzie
   – lub –
   pompę za pomocą liny ⑤ zamocowanej za uchwyt zanurzyć w studni lub innym zbiorniku.
3. Wtyczkę kabla przyłączeniowego ⑥ włączyć do gniazdka elektrycznego.

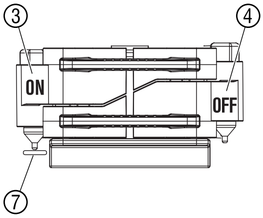

PL

Dotyczy tylko pomp zanurzeniowych: Wypompowywanie do poziomu 1 mm / normalny tryb pracy:

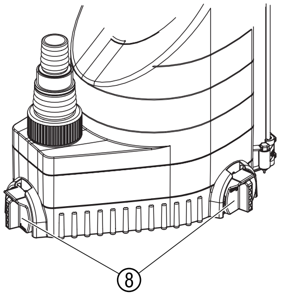

Wypompowywanie do poziomu 1 mm:

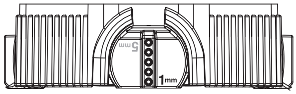

→ 3 stopki obrotowe ⑧ przekręcić o 180° na **1 mm**.

Normalny tryb pracy:

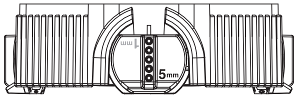

→ 3 stopki obrotowe ⑧ przekręcić o 180° na **5 mm**.

Wypompowywanie cieczy do poziomu 1 mm można osiągnąć tylko podczas pracy z zablokowanym wyłącznikiem pływakowym.

5. Przerwa w eksploatacji

Przechowywanie:

→ W przypadku niebezpieczeństwa nadejścia mrozów pompę należy przechowywać w miejscu nie narażonym na mróz.

Utylizacja:
(zgodnie RL2002/96/EG)

Urządzenie nie może być wyrzucone do zwykłego pojemnika na śmieci, lecz powinno być przekazane do utylizacji.

→ Ważne: Urządzenie zutylizować w wyznaczonym miejscu.

6. Konserwacja

Pompy GARDENA nie wymagają praktycznie żadnej konserwacji.

Płukanie pompy:

Po zakończeniu wypompowywania chlorowanej wody z basenu lub innych cieczy pozostawiających resztki należy wypłukać pompę czystą wodą.

1783-20.960.06_18.08.2011_GARDENA.qxp 06.09.2011 12:04 Seite 96

Czyszczenie czujników:

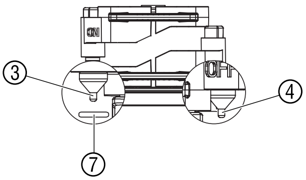

Czujniki włączają i wyłączają prawidłowo tylko wtedy, gdy są regularnie czyszczone (co 2 miesiące)!

→ Czujniki ③ / ④ i zestyk ⑦ czyścić regularnie za pomocą suchej ściereczki (nie używać twardych i ostrych przedmiotów).

Czyszczenie stopki i wirnika:

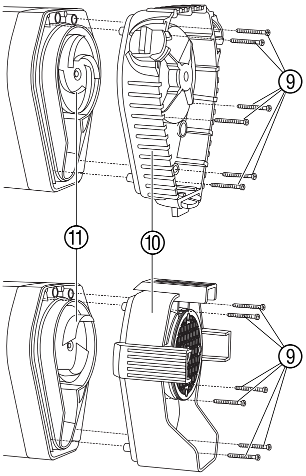

UWAGA! Niebezpieczeństwo porażenia prądem!
Istnieje niebezpieczeństwo obrażeń spowodowanych prądem elektrycznym.
→ Przed rozpoczęciem czyszczenia stopki ssącej i wirnika należy urządzenie wyłączyć z sieci.

1. Odkręcić 6 śrubek krzyżakowych ⑨ i zdjąć stopkę ssącą ⑩ z pompy.
2. Wyczyścić stopkę ssącą ⑩ i wirnik ⑪.
3. Stopkę ssącą ⑩ ponownie założyć na pompę i przytwierdzić śrubkami krzyżakowymi ⑨.

Uszkodzony wirnik ⑪ może być wymieniony ze względów bezpieczeństwa tylko i wyłącznie w serwisie GARDENA.

7. Usuwanie zakłóceń

Zakłócenie	Możliwa przyczyna	Postępowanie
Pompa pracuje, ale nie pompuje wody	Powietrze nie ma ujścia, gdyż przewód tłoczny jest zamknięty.	→ Udrożnić przewód tłoczny (np. zgięty wąż). → Wyjąć zawór zwrotny.
	Zawór zwrotny jest nieprawidłowo osadzony.	→ Zawór zwrotny włożyć napisem UP do góry.
	Pęcherzyki powietrza w stopce ssącej.	→ Odczekać maksymalnie 60 sekund, aż pompa odpowietrzy się samoczynnie przez zawór odpowietrzający. Gdy to nie pomoże, pompę wyłączyć i załączyć ponownie.
	Zablokowany wirnik.	→ Wyłączyć pompę z sieci i wyczyścić wirnik (patrz 6. Konserwacja).
	Lustro wody przy uruchamianiu znajduje się poniżej minimalnego poziomu.	→ Zanurzyć głębiej pompę.

Zakłócenie	Możliwa przyczyna	Postępowanie
Pompa nie włącza ani nie wyłącza się. Pompa wyłącza się, pomimo, iż czujnik OFF znajduje się w wodzie	Czujniki ③ / ④ i zestyk ⑦ są zanieczyszczone.	→ Wyczyścić czujniki (patrz 6. Konserwacja).
Pompa nie daje się uruchomić lub przestaje nagle pracować	Termiczny wyłącznik ochronny wyłączył pompę z powodu przegrzania.	→ Wyłączyć wtyczkę z gniazdka i oczyścić wirnik (patrz 6. Konserwacja). Należy przestrzegać maksymalnej temperatury pompowanej cieczy 35 °C.
	Brak dopływu prądu.	→ Sprawdzić bezpieczniki i elektryczne połączenia wtykowe.
	Zanieczyszczenia (np. żwir) utkwiły w stopce ssącej.	→ Wyłączyć wtyczkę z gniazdka elektrycznego i oczyścić stopkę (patrz 6. Konserwacja).
Pompa pracuje, ale nagle spada jej wydajność tłocząca	Stopka ssąca jest zatkana.	→ Wyłączyć wtyczkę z gniazdka elektrycznego i oczyścić stopkę ssącą (patrz 6. Konserwacja).

W przypadku wystąpienia innych zakłóceń prosimy o skontaktowanie się z serwisem GARDENA lub autoryzowanym punktem serwisowym. Naprawy mogą być dokonywane tylko i wyłącznie przez serwis GARDENA lub autoryzowany punkt serwisowy.

PL

8. Dane techniczne

	Pompa zanurzeniowa aquasensor		**Pompa do brudnej wody aquasensor**	
Typ	**9000 (art. 1783)**	**13000 (art. 1785)**	**8500 (art. 1797)**	**13000 (art. 1799)**
Moc znamionowa	320 W	650 W	380 W	680 W
Max wydajność	9.000 l/h	13.000 l/h	8.300 l/h	13.000 l/h
Max ciśnienie	0,7 bar	0,8 bar	0,6 bar	0,9 bar
Max wysokość tłoczenia	7 m	8 m	6 m	9 m
Max głębokość zanurzenia	7 m	7 m	7 m	7 m
Min. poziom wypompowywania	1 mm	1 mm	35 mm	35 mm
Zanieczyszczenia do średnicy ziarna	5 mm	5 mm	30 mm	30 mm
Kabel przyłączeniowy	10 m H05 RNF	10 m H07 RNF	10 m H05 RNF	10 m H07 RNF
Podłączenie pompy	Uniwersalne przyłącze (G 1 ¼″ M) / Nypel uniwersalny			
Minimalny poziom wody podczas uruchamiania	5 mm	5 mm	45 mm	45 mm
Waga (bez kabla) ok.	3,8 kg	5,4 kg	4,0 kg	5,6 kg
Max temperatura pompowanej cieczy	35 °C	35 °C	35 °C	35 °C

Typ	9000 (art. 1783)	13000 (art. 1785)	8500 (art. 1797)	13000 (art. 1799)
Napięcie / częstotliwość	230 V / 50 Hz	230 V / 50 Hz	230 V / 50 Hz	230 V / 50 Hz
Min. / Max wysokość włączania	5 mm / 175 mm	5 mm / 210 mm	65 mm / 230 mm	70 mm / 265 mm
Min. / Max wysokość wyłączania	3 mm / 170 mm	3 mm / 205 mm	40 mm / 225 mm	40 mm / 260 mm
Poziom mocy akustycznej L_{WA} 1)	48 dB (A)	55 dB (A)	55 dB (A)	55 dB (A)

1) Mierzone zgodnie z EN 60335-1

Wysokość włączania i wyłączania:

Poziom włączania i wyłączania podlega pewnym tolerancjom.

Dotyczy tylko pomp zanurzeniowych, art. 1783 / 1785:
Wypompowywanie wody do poziomu 1 mm zostanie osiągnięte tylko podczas trybu pracy ręcznej, kiedy stopki obrotowe ⑧ zostaną ustawione na wypompowywanie do 1 mm.

9. Serwis / gwarancja

PL

Firma GARDENA udziela na zakupiony artykuł 2 lata gwarancji (od daty zakupu).
W ramach gwarancji będą usuwane bezpłatnie wszelkie usterki pod warunkiem, że urządzenie jest eksploatowane zgodnie z przeznaczeniem i zgodnie z zasadami opisanymi w instrukcji obsługi.
Gwarancją niniejszą objęte są usterki produktu spowodowane wadami materiałowymi lub błędami produkcyjnymi.
Wszelkie usterki ujawnione w okresie gwarancji będą usunięte w jednym z Autoryzowanych Punktów Serwisowych w możliwie najkrótszym czasie, nie dłuższym jednak niż 14 dni roboczych od daty zgłoszenia reklamacji.

Gwarancją nie są objęte:

a) naprawy urządzeń, w których uszkodzenia powstały na skutek:
– niewłaściwej obsługi lub eksploatacji niezgodnej z przeznaczeniem,
– działania siły wyższej (pożar, powódź, wyładowania atmosferyczne, itp.)
– mechanicznego uszkodzenia produktu i wywołanych nim wad,
– napraw dokonywanych przez osoby inne niż Autoryzowane Punkty Serwisowe,

b) urządzenia, w których dokonano samowolnych zamian podzespołów z innych urządzeń oraz urządzenia, w których dokonano przeróbek.

Części eksploatacyjne – turbina i stopka pompy – nie podlegają gwarancji.

W przypadku reklamacji kartę gwarancyjną należy przesłać razem z urządzeniem.

GARDENA
Merülőszivattyú 9000 / 13000 aquasensor / Szennyvízszivattyú 8500 / 13000 aquasensor

Ez az eredeti német használati utasítás fordítása.
Kérjük, figyelmesen olvassa át a használati utasítást! Tartsa be ezeket az utasításokat! Ennek az útmutatónak a segítségével ismerje meg a szivattyú kezelőszerveit, ill. a szivattyú helyes használatát.

Biztonsági okokból gyerekek és 16 évnél fiatalabbak, valamint azok a személyek, akik nem ismerik ezt a használati utasítást, nem működtethetik a szivattyút.
Testi vagy szellemi fogyatékossággal rendelkező emberek a terméket csak egy másik ember felügyelete vagy irányítása mellett használhatják.

→ Kérjük, gondosan őrizze meg a használati útmutatót.

Tartalomjegyzék

1. A GARDENA szivattyú alkalmazási területe 99
2. Biztonsági előírások 100
3. Üzembehelyezés 101
4. Használat 102
5. Üzemen kívül helyezés 103
6. Karbantartás 103
7. Hibaelhárítás 104
8. Műszaki adatok 105
9. Szerviz / garancia 106

H

1. A GARDENA szivattyú alkalmazási területe

Rendeltetésszerű használat

A GARDENA szivattyúk privát használatra, házi és hobbikertekben való munkákhoz készültek. Alapvetően víztelenítésre (pl. csőtörésnél), tárolókból történő ki- és átszivattyúzásra, kutakból történő vízvételre, hajók és jachtok víztelenítésére, valamint korlátozott ideig vízszellőztetésre és vízkeringtetésre alkalmasak.

Szállítható anyagok

A GARDENA szivattyúkkal szállítható tiszta és szennyezett víz (max. szemcseátmérő: merülőszivattyú = 5 mm / szennyvízszivattyú = 30 mm), uszodavíz (feltéve az adalékok előírásszerű adagolásával). A szilárd anyagokat tartalmazó szennyezett víz, mint például homok vagy kő, a hajtómű és a szivattyút tartó talpak kopásához vezet.

A szivattyúk teljesen elmeríthetők (vízmentesen zárt) és a szállítandó anyagba 7 m mélységig bemeríthetők.

Figyelem

A GARDENA szivattyúk hosszú üzemeltetésre (pl. tóvíz folyamatos keringtetésére) nem alkalmasak; a szivattyú élettartama ilyen üzemeltetés esetén lecsökken.
Maró, könnyen gyulladó, vagy robbanékony anyagok (mint pl. benzin, petróleum, nitrohigító), zsírok, olajok, sós víz és toalettek szennyvize nem szállítható.
A szállított anyag hőmérséklete a 35 °C-t nem haladhatja meg.

H

2. Biztonsági előírások

Elektromos biztonság

A VDE (Német Elektromos Szakemberek Egyesülete) 0100 szabálya szerint úszómedencékben, kerti tavakban és szökőkutakban a merülő nyomó szivattyút csak egy hibaáramvédőkapcsolón (hibaáram ≤ 30 mA) keresztül szabad működtetni.

A szivattyú nem üzemeltethető, ha személyek tartózkodnak az úszómedencében, vagy a kerti tóban.

Biztonsági okokból a merülő-nyomó szivattyú csak és kizárólag egy hiba-áramvédőkapcsolón (FI-kapcsoló) keresztül üzemeltethető.
(DIN VDE 0100-702 és 0100-738 szabvány).

→ Kérjük, forduljon elektromos szakemberhez.

A hálózati csatlakozó vezetékek nem lehetnek kisebb keresztmetszetűek, mint a H05 RNF (cikksz. 1783 / 1797 esetében), ill. H07 RNF (cikksz. 1785 / 1799 esetében) jelzésű (DIN VDE 0620 szerint) gumitömlős vezetékek!
A vezeték hossza legalább 10 m kell legyen.

A típuscímkén feltüntetett adatoknak meg kell egyezniük a hálózati jellemzőkkel.

→ Bizonyosodjon meg afelől, hogy az elektromos csatlakozók elárasztástól mentes helyre kerültek.

→ Védje a hálózati csatlakozó dugót a nedvességtől.

Védje a kábelt és a csatlakozó dugót hőtől, olajtól és az éles sarkoktól.

→ A hálózati dugót ne a kábelnél, hanem a dugó testénél fogva húzza ki a konnektorból.

FIGYELEM !
Áramütés veszély!

Egy levágott csatlakozó dugó miatt a hálózati kábelen keresztül nedvesség juthat az elektromos részekhez, ami rövidzárlatot okozhat.

→ **Semmilyen esetben ne vágja le a csatlakozó dugót (pl. falba történő behúzásnál).**

A csatlakozó kábel, vagy az úszókapcsoló nem használható a szivattyú hordozására vagy rögzítésére.

A szivattyú bemerítésére, felhúzására és rögzítésére használjon rögzítőkötelet.

A hosszabbítókábeleknek meg kell felelni a DIN VDE 620 szabványnak.

Szemrevételezés

→ A szivattyú használatát mindig vizuális viszgálat előzze meg, különös tekintettel a hálózati kábelt és a dugót illetően.

→ Ügyeljen a szükséges minimális vízállásra és a maximális szállítómagasságra (ld. 8. Műszaki adatok).

FIGYELEM !
Áramütés veszély!

A sérült szivattyút nem szabad használni.

→ A sérült szivattyút feltétlenül vizsgáltassa át GARDENA szakszervizzel.

Manuális üzemmód

Manuális üzemmódban történő használat mellett a szállítandó közeg hiánya esetén azonnal kapcsolja ki a szivattyút!

→ A szivattyút manuális üzemmód mellett tartsa állandó őrizet alatt!

Vegye figyelembe

A szárazonfutás fokozott kopást eredményez, így kerülendő. Ezért manuális üzemmódban a szállítandó közeg elmaradása esetén a szivattyút azonnal ki kell kapcsolni.

A szivattyút zárt nyomóoldallal ne üzemeltesse 10 percnél tovább.

Homok és egyéb dörzsölő anyagok a szivattyú gyorsabb kopásához és így teljesítménycsökkenéshez vezetnek.

Úgy kell felállítani a szivattyút, hogy a szívólábnál lévő befolyó nyílás szennyeződés miatt ne tömődhessen el részben vagy teljesen.

Tóban például helyezze egy téglára a szivattyút.

1783-20.960.06_18.08.2011_GARDENA.qxp 06.09.2011 12:04 Seite 101

Vegye figyelembe a merülőszivattyúknál

Szállított állapotban a forgatható lábak sekély-reszívásra (1 mm) vannak állítva.

→ Normál üzemhez a forgatható lábakat 180°-kal el kell forgatni 5 mm-re.
Ezzel a szivattyú 5 mm-el megemelkedik.

→ Üzembehelyezés előtt a nyomóvezetéket tegye szabaddá.

Hővédő kapcsoló

Túlterhelés esetén a beépített hővédő kapcsoló a szivattyút kikapcsolja. Elegendő lehűlés után a motor önmagától újra elindul (lásd 7. Hibaelhárítás).

Automatikus légtelenítő berendezés

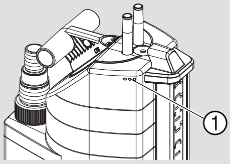

A légtelenítő-berendezés megszünteti az esetlegesen keletkező légtorlaszokat a szivattyúban.

Amennyiben a szivattyú csak félig van elmerítve, víz távozhat a légtelenítő nyílásból ①.

Ez nem a szivattyú meghibásodására utal, hanem csak az automatikus légtelenítést szolgálja.

3. Üzembehelyezés

Tömlő átmérő	13 mm (½″) 16 mm (⅝″) 19 mm (¾″)	25 mm (1″)	38 mm (1 ½″)
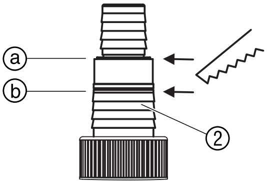 **Az univerzális csatlakozó ② tömlőhöz való csatlakoztatása**	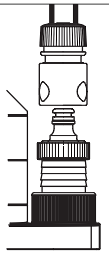	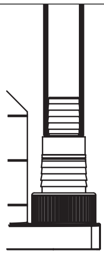	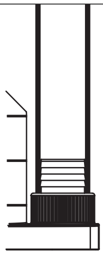
Tömlőcsatlakozás	Fûrészelje le a legfelső csonkot az ⓐ pontban	Ne fűrészeljen le a csonkból	Fűrészelje le mindkét felső csonkot a ⓑ pontban

13-tól 19 mm-es tömlőkhöz a következő csatlakozóelemek kellenek:

13 mm (½″):	GARDENA szivattyú-csatlakozó elem	cikksz. 1750
16 mm (⅝″):	GARDENA csapelem GARDENA tömlőelem	cikksz. (2)902 **és** cikksz. (2)916
19 mm (¾″):	GARDENA szivattyú-csatlakozó készlet	cikksz. 1752

A szállítóteljesítményt legoptimálisabban 38 mm-es (1 ½″) tömlő alkalmazásával lehet kihasználni.

Tömlőcsatlakozás:

Az univerzális csatlakozó ② a fenti táblázatban található összes tömlővel csatlakoztatható.

1. Az univerzális csatlakozó ② fölösleges csonkját az alkalmazott tömlőhöz illeszkedően vágja le.

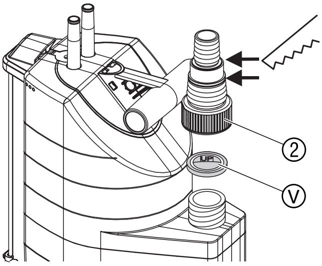

2. **Csak a 1783 / 1785 cikkszámú merülőszivattyúkhoz:** mellékelt visszacsapószelepet Ⓥ az UP felirattal felfelé helyezze az univerzális csatlakozóba ②.
3. Csavarozza a szivattyúra az univerzális csatlakozót ②.
4. Kösse össze a tömlőt az univerzális csatlakozóval ②.

A 38 mm-es (1 ½″) és 25mm-es (1″) tömlőket ajánljuk, melyeket **GARDENA bilinccsel cikksz. 7192** (25 mm-hez) és **cikksz. 7193** (38 mm-hez) rögzítse.

Csak a 1783 / 1785 cikkszámú merülőszivattyúkhoz:
Sekélyreszíváshoz 13 mm (½″)- vagy 16 mm (⅝″) tömlőt javaslunk.
A visszacsapószelep Ⓥ megakadályozza a víz visszafolyását a tömlőn át. A maximális szállítási magasságot csak visszacsapó szelep nélkül lehet elérni.

Csak a 1797 / 1799 cikkszámú szennyvízszivattyúhoz 13 mm (½″) tömlővel:
Ahhoz, hogy a szivattyúzás után a nyomócső tartalma ne folyjon vissza a szivattyún keresztül, az univerzális csatlakozót ② **GARDENA szabályzószeleppel (cikksz. 977)** egészítsük ki, melyet GARDENA kereskedőjétől szerezhet be.

4. Használat

H

Automata üzemmód:

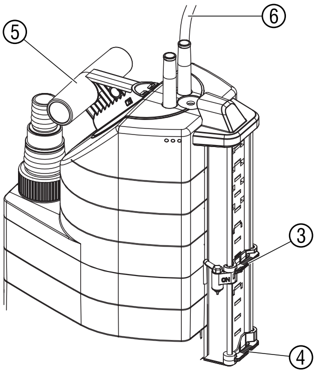

Amint a vízszint az **ON**-szenzort ③ érinti, a szivattyú automatikusan bekapcsol, és leszivattyúzza a vizet. **Vízmennyiségtől, környezettől és szenzorbeállítástól függően 1 – 3 percig tarthat, amíg elkezdődik az elszivattyúzás.** Amint a víz az **OFF**-szenzor ④ alá csökken, a szivattyú automatikusan kikapcsol (A szivattyú 10 másodpercig utánfut).

1. Szivattyút stabilan állítva helyezze el a vízben

   – vagy –

   a szivattyút a fogóján fúrt lyukhoz ⑤ rögzített kötéllel eressze le a kútba vagy tárnába.
2. Csatlakoztassa a kábel ⑥ hálózati csatlakozóját a dugaljba.

Be- és kikapcsolási szint beállítása:

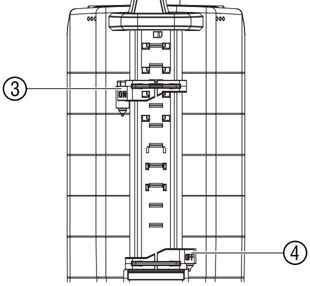

A be- és kikapcsolási szint (lásd 8. Műszaki adatok) az automatikus üzemmódhoz beállítható. A szenzorstift helyzete határozza meg a vízszint magasságát.

Bekapcsolási magasság ON beállítása:

→ Tolja az **ON**-szenzort ③ a kívánt bekapcsolási magasságig.
Automata üzemmódban ez a szivattyú bekapcsolási magassága.

Kikapcsolási magasság OFF beállítása:

→ Tolja az **OFF**-szenszort ④ a kívánt kikapcsolási magasságra.
Automata üzemmódban ez a szivattyú bekapcsolási magassága.

1783-20.960.06_18.08.2011_GARDENA.qxp 06.09.2011 12:04 Seite 103

Manuális üzemmód:

A szivattyú folyamatosan üzemel. Az **ON**-szenszort ③ manuális pozícióra kell állítani, így az érzékelőt ⑦ kiiktatjuk.

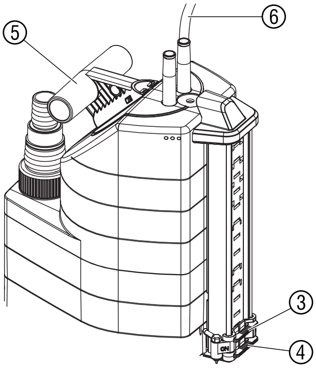

1. Tolja teljesen le az **OFF**-szenzort ④ és az **ON**-szenzort ③, hogy az ON-szenzor ③ érintse az érzékelőt ⑦.
2. Szivattyút stabilan álló helyzetben tegye a vízbe

   – vagy –

   a szivattyút a fogóján fúrt lyukhoz ⑤ rögzített kötéllel eressze le a kútba vagy tárnába.

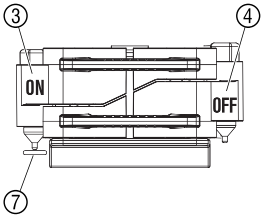

3. Csatlakoztassa a kábel ⑥ hálózati csatlakozóját a dugaljba.

Csak a merülőszivattyúknál: Sekélyreszívás / normál üzemmód

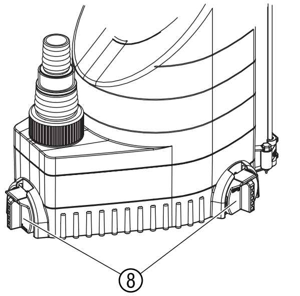

Sekélyreszívás:

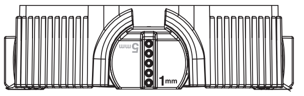

→ Forgassa a 3 forgólábat ⑧ 180° -kal **1 mm**-re.

Normál üzemmód:

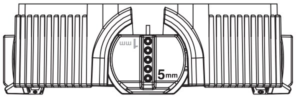

→ Forgassa a 3 forgólábat ⑧ 180° -kal **5 mm**-re.

Az 1 mm-es maradék vízszint sekélyreszíváskor csak manuális üzemmódban érhető el.

H

5. Üzemen kívül helyezés

Tárolás:

→ Fagyveszély esetén a szivattyút tárolja fagymentes helyen.

Hulladékkezelés:
(RL2002/96/EG szerint)

→ A készüléket nem szabad hagyományos hulladékkal együtt kidobni, hanem szakszerűen kell megsemmisíteni.

6. Karbantartás

A GARDENA szennyvízszivattyúk többnyire karbantartást nem igényelnek.

Szivattyú átöblítése:

Klórtartalmú uszodavíz, vagy más olyan anyagok szállítása után, melyekből lerakódás jöhet létre a szivattyúban, a szivattyút át kell öblíteni tiszta vízzel.

1783-20.960.06_18.08.2011_GARDENA.qxp 06.09.2011 12:04 Seite 104

Szenzorok tisztítása:

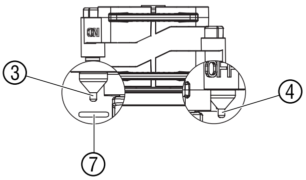

Az érzékelők csak abban az esetben kapcsolnak megbízhatóan, ha rendszeresen (min. 2 havonta) kitisztítja!

→ Az érzékelőket ③/④ és a csatlakozót ⑦ rendszeresen törölje át egy száraz ronggyal (ne használjon durva, éles tárgyat).

Szívólábak és a járókerék tisztítása:

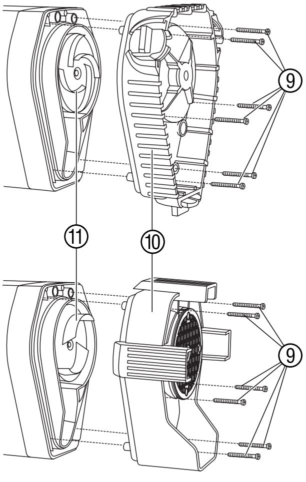

FIGYELEM! Áramütés veszély!
Sérülésveszély áll fenn az elektromos áram miatt.
→ Áramtalanítsa a szivattyút a szívólábak és a járókerék tisztítása előtt!

1. Csavarja ki a 6 csillag-csavart ⑨ és vegye le a szivattyúról a szívólábat ⑩.
2. Tisztítsa meg a szívólábat ⑩ és a járókereket ⑪.
3. Tegye vissza a szívólábat ⑩, és csavarja be a 6 csillag-csavart ⑨.

A sérült járókereket ⑪ biztonsági okokból csak GARDENA szakszerviz cserélheti ki.

7. Hibaelhárítás

Zavar	Lehetséges ok	Megoldás
A szivattyú üzemel, de nem szállít	A levegő nem tud távozni, mert a nyomóvezeték zárva van.	→ Tegye szabaddá a nyomóvezetéket (pl. a vezeték megtört). → Visszacsapó szelepet távolítsa el.
	Visszacsapó szelep hibásan lett elhelyezve.	→ A visszacsapó szelepet az UP felirattal felfele helyezze be.
	Légpárna a szívótalpban.	→ Várjon max. 60 mp-et, míg a szivattyú a légtelenítő szelepen keresztül légtelenít. Adott esetben kapcsolja ki-, és újra be a szivattyút.
	A járókerék eltömődött.	→ Húzza ki a hálózatból a csatlakozót, és tisztítsa meg a járókereket (lásd 6. Karbantartás).
	A vízszint az üzembehelyezéskor a minimális vízszint alatt van.	→ Merítse mélyebbre a szivattyút.

Zavar	Lehetséges ok	Megoldás
A szivattyú nem kapcsol ki vagy be. A szivattyú kikapcsol annak ellenére, hogy az OFF érzékelő a vízben van	Az érzékelők ③ / ④ és a csatlakozó ⑦ elszennyeződtek.	→ Tisztítsa meg az érzékelőket (lásd 6.Karbantartás).
A szivattyú nem indul el, vagy üzemelés közben hirtelen megáll	A hővédő kapcsoló a szivattyút túlmelegedés miatt kikapcsolta.	→ Húzza ki a hálózatból a csatlakozót, és tisztítsa meg a járókereket (lásd 6. Karbantartás). Figyeljen a maximális közeghőmérsékletre (35 °C).
	Megszűnt az áramellátás.	→ Ellenőrizze a biztosítékokat és az elektromos csatlakozásokat.
	Szennyeződések szorultak a szívótalpba.	→ Húzza ki a hálózatból a csatlakozót, és tisztítsa mega szívótalpat (lásd 6. Karbantartás).
A szivattyú üzemel, de a szállítási teljesítmény hírtelen visszaesik	Eltömődött a szívótalp.	→ Húzza ki a hálózatból a csatlakozót, és tisztítsa meg a szívótalpat (lásd 6. Karbantartás).

Egyéb megibásodás esetén vegye fel a kapcsolatoa a GARDENA szervizek egyikével. Javításokat csak GARDENA szakszervizek, vagy arra jogosult GARDENA szakkereskedők végezhetnek.

H

8. Műszaki adatok

	Merülőszivattyúk aquasensor		**Szennyvízszivattyúk aquasensor**	
Típus	**9000 (cikksz. 1783)**	**13000 (cikksz. 1785)**	**8500 (cikksz. 1797)**	**13000 (cikksz. 1799)**
Névleges teljesítmény	320 W	650 W	380 W	680 W
Max. szállítási mennyiség	9.000 l/h	13.000 l/h	8.300 l/h	13.000 l/h
Max. nyomás	0,7 bar	0,8 bar	0,6 bar	0,9 bar
Max. szállítási magasság	7 m	8 m	6 m	9 m
Max. bemerülési mélység	7 m	7 m	7 m	7 m
Maradék vízszint	1 mm	1 mm	35 mm	35 mm
Szennyvíz max. szemcseátmérője	5 mm	5 mm	30 mm	30 mm
Csatlakozó kábel	10 m H05 RNF	10 m H07 RNF	10 m H05 RNF	10 m H07 RNF
Szivattyúcsatlakozás	Univerzális (G 1 ¼″ M) / univerzális csatlakozócsonk			
Min. vízszint beüzemeléskor	5 mm	5 mm	45 mm	45 mm
Súly (kábel nélkül) kb.	3,8 kg	5,4 kg	4,0 kg	5,6 kg
Max. közeghőmérséklet	35 °C	35 °C	35 °C	35 °C
Hálózati feszültség / frekvencia	230 V / 50 Hz	230 V / 50 Hz	230 V / 50 Hz	230 V / 50 Hz
Min. / max. bekapcsolási szint	5 mm / 175 mm	5 mm / 210 mm	65 mm / 230 mm	70 mm / 265 mm

Típus	**9000**	**13000**	**8500**	**13000**
Min. / max. kikapcsolási szint	3 mm / 170 mm	3 mm / 205 mm	40 mm / 225 mm	40 mm / 260 mm
Zajszint L_{WA} [1)]	48 dB (A)	55 dB (A)	55 dB (A)	55 dB (A)

1) Mérési mód EN 60335-1 szerint

Be- és kikapcsolási szint

A be- és kikapcsolási szint tűréshatárokkal értendő.

Csak a 1783 / 1785 cikkszámú merülőszivattyúkhoz:
A maradék vízszint (sekélyre szívásnál kb. 1 mm) csak manuális üzemmódban érhető el az 1 mm-re forgatott forgatólábakkal ⑧ (lásd 4. Használat).

9. Szerviz / Garancia

Garancia

Garancia esetén a javítás az ön számára ingyenes.

GARDENA 2 év garanciát vállal a termékre (vásárlási dátumtól számítva). Ez a garancia minden olyan lényeges hiányosságra vonatkozik, mely bizonyíthatóan anyag- vagy gyártási hibára vezethető vissza. A garanciális szolgáltatás választásunk szerint lehet a hozzánk beküldött készülék kifogástalan új készülékre való cseréje vagy ingyenes javítása, ameny nyiben a következő előfeltételek teljesülnek:

- A készüléket szakszerűen és a vevőtájékoztatóban leírtaknak megfelelően kezelték.
- Sem a vevő, sem egy harmadik személy nem kísérelte meg a készülék javítását.
- A kopóalkatrészekre, úgymint a hajtómű és a szivattyút tartó lábak, nem érvényes a garancia.

Ez a gyártói garancia nem érinti a kereskedővel vagy eladóval szemben támasztott teljesítési igényeket.

Garanciális esetben a meghibásodott készüléket a számla egy másolatával, és a meghibásodás leírásával küldje el postai úton a megadott szerviz címre. Sikeres javítás esetén a javított készüléket visszaküldjük Önnek.

H

GARDENA ponorné čerpadlo 9000 / 13000 aquasensor / kalové čerpadlo 8500 / 13000 aquasensor

Toto je překlad originálního německého návodu k použití.
Přečtěte si, prosím, pečlivě tento návod k použití a řiďte se jeho pokyny. Seznamte se na základě tohoto návodu k použití s čerpadlem, s jeho správným použitím, jakož i s bezpečnostními předpisy.

Z bezpečnostních důvodů nesmí toto ponorné tlakové čerpadlo používat děti a mladiství do 16 let a taktéž osoby, které se neseznámily s tímto návodem.
Osoby s omezenými fyzickými nebo psychickými schopnostmi smí tento výrobek používat pouze pod dohledem oprávněné osoby nebo když s ním byly seznámeny.

→ Tento návod k použití pečlivě uschovejte.

Obsah

1. Oblast použití GARDENA čerpadel 107
2. Bezpečnostní upozornění 108
3. Uvedení do provozu 109
4. Obsluha 110
5. Uvedení mimo provoz 111
6. Údržba 112
7. Odstraňování poruch 112
8. Technické údaje 113
9. Servis / Záruka 114

CZ

1. Oblast použití GARDENA čerpadel

Správné použití

GARDENA čerpadla jsou určena pro privátní zahrady u domu nebo hobby-zahrady. Jsou určena převážně k odvodňování při záplavách, také k přečerpávání a vyčerpávání vody ze zásobníků, k odběru vody ze studní a šachet, k odvodňování člunů a jachet, jakož i k časově omezenému provzdušnění a filtraci vody.

Čerpaná média

K čerpaným médiím pro čerpadla GARDENA patří čistá a znečištěná voda (max. průměr nečistot u ponorného čerpadla = 5 mm / u kalového čerpadla = 30 mm), voda z plaveckých bazénů (předpokládá se dávkování přísad podle doporučení). Znečištěná voda s obsahem pevných částic jako je např. písek nebo kamínky vede k opotřebení turbíny a paty čerpadla.

Čerpadlům nevadí zaplavení vodou (jsou vodotěsná) a mohou být ponořena do čerpaného média až do hloubky 7 m.

Pozor

GARDENA čerpadla nejsou určena pro dlouhodobý provoz (např. trvalý filtrační provoz) v zahradním jezírku. Při tomto způsobu použití se životnost čerpadel úměrně zkracuje.
Nesmí se čerpat leptavé, lehce hořlavé nebo výbušné látky (např. benzin, petrolej, nitrorozpouštědla), tuky, oleje, slaná voda, odpadní voda z toalet a pitná voda.
Teplota vody nesmí překročit 35 °C.

2. Bezpečnostní upozornění

Elektrická bezpečnost

Podle DIN VDE 0100 se smí ponorná a kalová čerpadla provozovat v plaveckých bazénech, zahradních jezírkách a fontánkách pouze přes proudový chránič s jmenovitým chybovým proudem ≤ 30 mA.

Nachází-li se v plaveckém bazénu nebo v zahradním jezírku osoby, nesmí se čerpadlo provozovat.

Z bezpečnostních důvodů obecně doporučujeme používat ponorné tlakové čerpadlo přes proudový chránič (FI-spínač) (DIN VDE 0100-702 a 0100-738).

→ Obraťte se, prosím, na svou elektroprovozovnu.

Síťové přívody nesmí mít podle DIN VDE 0620 menší průřez než mají gumové kabely se zkratkou H05 RNF (pro č.v. 1783 / 1797) resp. H07 RNF (pro č.v. 1785 / 1799).
Délka kabelu musí být nejméně 10 m.

Údaje na typovém štítku se musí shodovat s údaji v elektrické síti.

→ Zajistěte, aby elektrická zástrčná spojení nebyla v oblasti, která by mohla být zaplavena vodou.

→ Chraňte síťovou zástrčku před vlhkem.

Chraňte zástrčku a přípojný kabel před horkem, olejem a ostrými hranami.

POZOR !
Nebezpečí úrazu el. proudem!

Přes odříznutou síťovou zástrčku může přes síťový kabel vniknout do elektrické oblasti vlhkost a způsobit zkrat.

→ **Síťovou zástrčku v žádném případě nestříhejte (např. stěnová průchodka).**

→ Netahejte zástrčku za kabel, když ji chcete vytáhnout ze zásuvky, chytněte ji za těleso zástrčky.

Připojovací kabel se nesmí používat k upevnění nebo transportu čerpadla. K ponoření resp. vytažení a zajištění čerpadla se musí použít upevňovací lano, které se provleče otvorem v držadle.

Prodlužovací kabely musí odpovídat DIN VDE 620.

V Rakousku

V Rakousku musí být čerpadla, která se používají v plaveckých bazénech a zahradních jezírkách, vybavena pevným přívodním vedením, podle ÖVE B / EN 60555 část 1 až 3 a napájena dělicím transformátorem podle ÖVE, přičemž nesmí být překročeno sekundární jmenovité napětí 230 V.

Ve Švýcarsku

Ve Švýcarsku musí být mobilní přístroje, které se používají venku, připojeny přes proudový chránič.

Zraková kontrola

→ Před použitím čerpadlo (obzvláště síťový kabel a zástrčku) zkontrolujte.

→ Dodržujte minimální stav vody a max. čerpací výšku (viz 8. Technické údaje).

POZOR !
Nebezpečí úrazu el. proudem!

Poškozené čerpadlo se nesmí používat.

→ V případě poškození nechejte čerpadlo bezpodmínečně prohlédnout v servisu GARDENA.

Manuální provoz

V manuálním provozu se musí čerpadlo po vyčerpání čerpané tekutiny bezpodmínečně vypnout.

→ V manuálním provozu čerpadlo neustále kontrolujte.

Upozornění při používání

Chod nasucho vede k rychlejšímu opotřebení a proto je potřeba se ho vyvarovat. V manuálním provozu je proto potřeba ihned po vyčerpání čerpané tekutiny čerpadlo vypnout.

Čerpadlo nesmí běžet při uzavřené výtlačné straně déle než 10 minut.

Písek a jiné abrazivní látky vedou k rychlejšímu opotřebení a zkrácení životnosti čerpadla.

Čerpadlo se musí umístit tak, aby nasávací otvory na sací patce nebyly úplně nebo částečně blokovány nečistotami.

V jezírku by se mělo čerpadlo postavit např. na cihlu.

CZ

Upozornění pro ponorná čerpadla

Při **dodání** ze závodu jsou otočné patky nastaveny na **plošné odsávání** (1 mm).

→ Pro normální provoz otočte otočné patky o 180° na (5 mm).
Čerpadlo se zvýší o 5 mm.

→ Před uvedením do provozu uvolněte výtlačné vedení.

Tepelná pojistka

Při přetížení se čerpadlo vypne díky zabudované tepelné pojistce motoru. Motor se po dostatečném ochlazení opět sám rozběhne (viz 7. Odstraňování poruch).

Automatické odvzdušňování

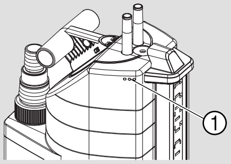

Přípravek pro odvzdušňování odstraňuje event. vzduchový polštář v čerpadle.

Když je čerpadlo ponořené ve vodě jenom do poloviny, může voda vytékat přes odvzdušňovací otvory ①.

Toto není porucha čerpadla, ale slouží to automatickému odvzdušnění.

3. Uvedení do provozu

Průměr hadice	13 mm (½″) 16 mm (⅝″) 19 mm (¾″)	25 mm (1″)	38 mm (1 ½″)
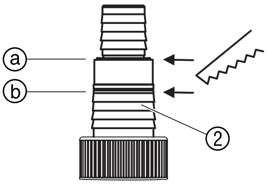 **Připojení hadice na univerzální přípojku ②**	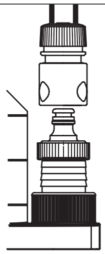	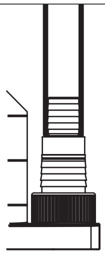	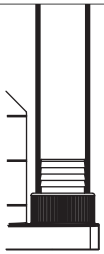
Připojení hadice	Oddělte horní část u ⓐ.	Neodstraňujte žádnou část	Oddělte obě části u ⓑ.

Pro 13 mm až 19 mm jsou potřebné následující sady přípojek:

13 mm (½″):	GARDENA sada přípojek pro čerpadla	č.v. 1750
16 mm (⅝″):	GARDENA šroubení	č.v. (2)902 **a**
	GARDENA rychlospojka	č.v. (2)916
19 mm (¾″):	GARDENA sada přípojek pro čerpadla	č.v. 1752

Optimální čerpací výkon dosáhnete při použití hadice 38 mm (1 ½″).

Připojení hadice:

Univerzální přípojka ② umožňuje připojení všech druhů hadic z výše uvedené tabulky.

1. Oddělte nepotřebnou část univerzální přípojky ② podle připojení hadice.

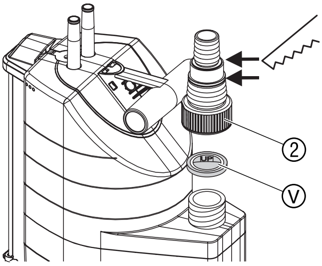

2. **Pouze pro ponorná čerpadla č.v.1783 / 1785:** dodávanou zpětnou klapku Ⓥ nasaďte nápisem UP nahoru na univerzální přípojku ②.
3. Našroubujte univerzální přípojku ② na čerpadlo.
4. Připojte hadici na univerzální přípojku ②.

Hadice 38 mm (1 ½″) a 25 mm (1″) doporučujeme dodatečně upevnit pomocí **GARDENA hadicové spony č.v. 7192** (pro hadice 25 mm) a **č.v. 7193** (pro hadice 38 mm).

Pouze pro ponorná čerpadla č.v. 1783 / 1785:
K plošnému odsávání doporučujeme hadice 13 mm (½″) nebo 16 mm (⅝″). Zpětná klapka Ⓥ zabraňuje zpětnému průtoku vody přes hadici. Max. čerpací výšky je možné dosáhnout jenom bez zpětné klapky.

Pouze pro kalová čerpadla č.v. 1797 / 1799 s hadicí 13 mm (½″):
Aby po čerpání nevytekl obsah výtlačné hadice přes čerpadlo, je možné vybavit univerzální přípojku ② **GARDENA regulačním ventilem č.v. 977**, který dostanete koupit u svého GARDENA obchodníka.

4. Obsluha

CZ

Automatický provoz:

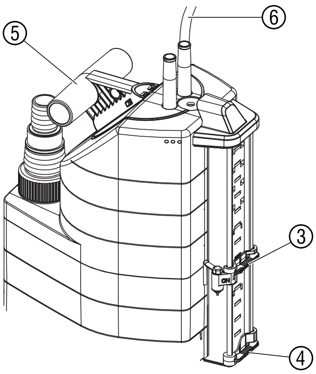

Dotkne-li se hladina vody **ON**-senzoru ③, čerpadlo se automaticky zapne a voda se odčerpává. **Podle množství vody, okolního prostředí a nastavení senzoru může trvat 1 – 3 minuty, než začne odčerpávání.** Jakmile hladina vody klesne pod **OFF**-senzor ④, čerpadlo se automaticky vypne (čerpadlo dobíhá ještě cca 10 sekund).

1. Postavte čerpadlo stabilně do vody
   – nebo –
   ponořte čerpadlo do studny nebo šachty pomocí upevňovacího lana, které protáhnete otvorem v držadle ⑤.
2. Zastrčte síťovou zástrčku přípojného kabelu ⑥ do síťové zásuvky.

Nastavení zapínací a vypínací výšky:

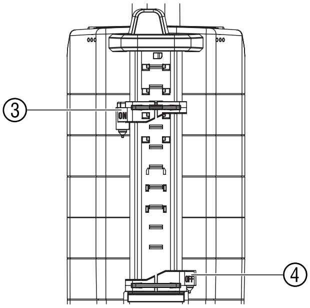

Zapínací a vypínací výšku (viz 8. Technické údaje) je možné nastavit pro automatický provoz. Příslušný kolík senzoru určuje výšku stavu vody.

Nastavení zapínací výšky ON:

→ **ON**-senzor ③ posuňte na požadovanou zapínací výšku.
Výška nastavení zapnutí čerpadla v automatickém provozu.

Nastavení vypínací výšky OFF:

→ **OFF**-senzor ④ posuňte na požadovanou vypínací výšku.
Výška nastavení vypnutí čerpadla v automatickém provozu.

1783-20.960.06_18.08.2011_GARDENA.qxp 06.09.2011 12:04 Seite 111

Manuální provoz:

Čerpadlo zůstává trvale v provozu. **ON**-senzor ③ se zaklapne na manuální pozici a přemostí se přes kontakt ⑦.

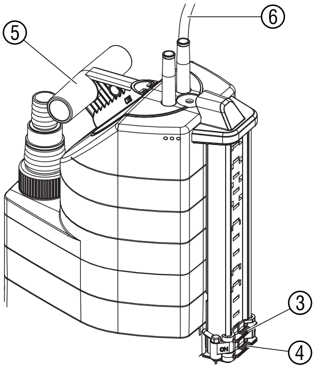

1. **OFF**-senzor ④ a **ON**-senzor ③ posuňte úplně dolů, takže **ON**-senzor ③ se dotkne kontaktu ⑦.
2. Postavte čerpadlo stabilně do vody

   – nebo –

   ponořte čerpadlo do studny nebo šachty pomocí upevňovacího lana, které protáhnete otvorem v držadle ⑤.

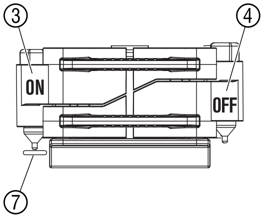

3. Zastrčte síťovou zástrčku přípojného kabelu ⑥ do síťové zásuvky.

Pouze pro ponorná čerpadla: Plošné odsávání / normální provoz

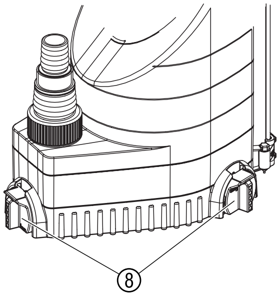

Plošné odsávání:

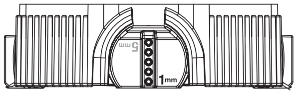

→ 3 otočné patky ⑧ otočte o 180° na **1 mm**.

Normální provoz:

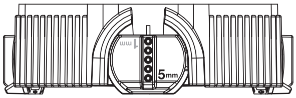

→ 3 otočné patky ⑧ otočte o 180° na **5 mm**.

Zbytkové výšky vody cca 1 mm se dosáhne při plošném odsávání pouze při manuálním provozu.

CZ

5. Uvedení mimo provoz

Skladování:

→ Před příchodem mrazů uskladněte čerpadlo na místě chráněném před mrazem.

Likvidace:
(podle RL 2002/96/EG)

Přístroj se nesmí přiložit k normálnímu domovnímu odpadu, nýbrž se musí zlikvidovat odborně.

→ Přístroj zlikvidujte prostřednictvím Vašeho komunálního likvidačního místa.

6. Údržba

Propláchnutí čerpadla:

GARDENA kalová čerpadla pracují maximálně bezúdržbově.

Po čerpání chlorované vody z plaveckých bazénů nebo jiných tekutin, které zanechávají zbytky, propláchněte čerpadlo čistou vodou.

1783-20.960.06_18.08.2011_GARDENA.qxp 06.09.2011 12:04 Seite 112

Čištění senzorů:

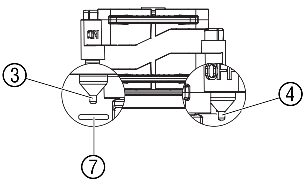

Senzory budou spínat spolehlivě pouze tehdy, budete-li je pravidelně čistit (každé 2 měsíce)!

➔ Senzory ③ / ④ a kontakt ⑦ čistěte pravidelně suchým hadříkem (nepoužívejte přitom tvrdé nebo ostré předměty).

Čištění sací patky a oběžného kola:

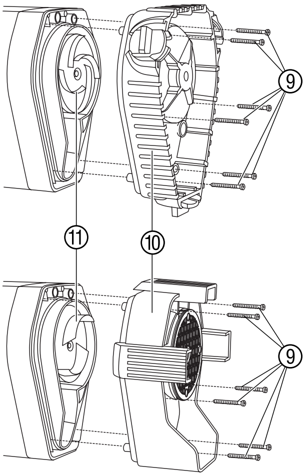

POZOR ! Elektrický proud !
Vzniká nebezpečí úrazu elektrickým proudem.
➔ Před čištěním sací patky a oběžného kola vytáhněte zástrčku čerpadla z elektrické sítě.

1. Vyšroubujte 6 šroubů s křížovou drážkou ⑨ a sejměte sací patku ⑩ z čerpadla.
2. Vyčistěte sací patku ⑩ a oběžné kolo ⑪.
3. Opět nasaďte sací patku ⑩ a utáhněte 6 šroubů s křížovou drážkou ⑨.

Poškozené oběžné kolo ⑪ smí z bezpečnostních důvodů vyměňovat pouze servis GARDENA.

7. Odstraňování poruch

Porucha	Možná příčina	Odstranění
Čerpadlo běží, ale nečerpá	Vzduch nemůže uniknout protože je zavřené výtlačné vedení.	➔ Otevřete výtlačné vedení (např. zalomená výtlačná hadice). ➔ Odstraňte zpětnou klapku.
	Zpětná klapka je nesprávně nasazená.	➔ Zpětnou klapku nasaďte nápisem UP nahoru.
	Vzduchový polštář v sací patce.	➔ Počkejte max. 60 sekund, než se čerpadlo samo odvzdušní přes odvzdušňo vací ventil. Případně čerpadlo vypněte / zapněte.
	Ucpané oběžné kolo.	➔ Vytáhněte zástrčku čerpadla z elektrické sítě a oběžné kolo vyčistěte (viz 6. Údržba).
	Vodní hladina je při uvedení do provozu pod minimálním stavem vody.	➔ Čerpadlo ponořte.

Porucha	Možná příčina	Odstranění
Čerpadlo nezapíná nebo nevypíná. Čerpadlo vypíná, třebaže je senzor OFF ve vodě	Senzory ③/④ a kontakt ⑦ jsou znečištěné.	→ Vyčistěte senzory (viz 6. Údržba).
Čerpadlo neběží nebo zůstane během provozu nečekaně stát	Tepelná pojistka vypnula čerpadlo kvůli přehřátí.	→ Vytáhněte zástrčku z elektrické sítě a vyčistěte oběžné kolo (viz 6. Údržba). Dodržujte max. teplotu čerpaného média (35 °C).
	Přerušená dodávka elektrického proudu.	→ Prověřte pojistky a elektrická zástrčná spojení.
	Nečistoty uvízly v sací patce.	→ Vytáhněte zástrčku z elektrické sítě a vyčistěte sací patku (viz 6. Údržba).
Čerpadlo běží, ale čerpací výkon náhle poklesne	Ucpaná sací patka.	→ Vytáhněte síťovou zástrčku a vyčistěte sací patku (viz 6. Údržba).

⚠ **V případě jiných poruch se spojte, prosím, se servisem GARDENA.**
Opravy smí provádět pouze servisní střediska GARDENA nebo autorizovaní odborníci GARDENA.

8. Technické údaje

	Ponorná čerpadla aquasensor		Kalová čerpadla aquasensor	
Typ	**9000 (č.v. 1783)**	**13000 (č.v. 1785)**	**8500 (č.v. 1797)**	**13000 (č.v. 1799)**
Jmenovitý výkon	320 W	650 W	380 W	680 W
Max. čerpané množství	9000 l/h	13000 l/h	8300 l/h	13000 l/h
Max. tlak	0,7 bar	0,8 bar	0,6 bar	0,9 bar
Max. čerpací výška	7 m	8 m	6 m	9 m
Max. hloubka ponoru	7 m	7 m	7 m	7 m
Výška zbytkové vody	1 mm	1 mm	35 mm	35 mm
Znečištěná voda s nečistotami max.	5 mm	5 mm	30 mm	30 mm
Přípojný kabel	10 m H05 RNF	10 m H07 RNF	10 m H05 RNF	10 m H07 RNF
Přípojka čerpadla	univerzální (G 1 ¼″ M) / univerzální - čep			
Minimální stav vody při uvedení do provozu	5 mm	5 mm	45 mm	45 mm
Hmotnost (bez kabelu) cca	3,8 kg	5,4 kg	4,0 kg	5,6 kg
Max. teplota čerpaného média	35 °C	35 °C	35 °C	35 °C
Síťové napětí / frekvence	230 V / 50 Hz	230 V / 50 Hz	230 V / 50 Hz	230 V / 50 Hz
Min./max. zapínací výška	5 mm / 175 mm	5 mm / 210 mm	65 mm / 230 mm	70 mm / 265 mm

Typ	9000	13000	8500	13000
Min. / max. vypínací výška	3 mm / 170 mm	3 mm / 205 mm	40 mm / 225 mm	40 mm / 260 mm
Hladina hluku L_{WA} 1)	48 dB (A)	55 dB (A)	55 dB (A)	55 dB (A)

1) Měřeno podle EN 60335-1

Zapínací a vypínací výška

Zapínací a vypínací výška podléhá tolerancím.

Pouze pro ponorná čerpadla č.v. 1783 / 1785:
Zbytkové výšky vody (plošné odsávání do cca 1 mm) je možné dosáhnout pouze při manuálním provozu, když se otočné patky ⑧ otočí na 1 mm (viz 4. Obsluha).

9. Servis / záruka

V případě uplatnění záruky jsou pro vás servisní práce zdarma.

Záruka

GARDENA poskytuje na tento výrobek 2 roky záruky (ode dne prodeje). Na výrobky zakoupené v České a Slovenské republice platí ještě dodatečná záruka v trvání dalšího roku. Tato záruka se vztahuje na všechny podstatné nedostatky přístroje, které byly prokazatelně způsobeny vadami materiálu nebo chybami při výrobě. Záruka je zajišťována dodáním náhradního funkčního přístroje nebo bezplatnou opravou zaslaného přístroje podle naší volby, jsou-li zaručeny následující podmínky:

- S přístrojem se zacházelo odborně a dle doporučení návodu k používání.
- Nedošlo k pokusu o opravu přístroje prodejcem ani třetí osobou.
- Opotřebitelné díly, turbína a pata čerpadla, jsou ze záruky vyloučeny.

Tato záruka poskytovaná výrobcem se netýká nároků na záruku existujících vůči obchodníkovi příp. prodejci.

V případě uplatnění záruky pošlete prosím vyplaceně vadný přístroj s kopií prodejního dokladu a s popisem závady na adresu servisu uvedenou na zadní straně.

Po provedení opravy vám přístroj zdarma pošleme zpět.

Smluvní servisní střediska CZ:

NOBUR s.r.o.
Průmyslová 14 / 1515
110 00 Praha 10
tel.: 242 405 291
fax: 242 405 293
email: servis@nobur.cz
www.nobur.cz

Ing. Tomáš Vajčner
Vlárská 22
627 00 Brno
tel.: 731 150 017
email.: prodej@egardena.cz
www.egardena.cz

Milan Záhumenský – JIRAMI
Lidická 18
715 00 Ostrava-Vítkovice
tel.: 596 615 037
mobil.: 603 519 774
fax: 595 626 557
email.: jirami@seznam.cz
www.jirami.cz

KIS PLUS v.o.s.
Želetická 305 / 3
412 01 Litoměřice
tel.: 416 715 511, 416 715 523
fax: 416 739 115
email.: info@kisplus.cz
www.kisplus.cz

CZ

GARDENA
ponorné čerpadlo 9000 / 13000 aquasensor / kalové čerpadlo 8500 / 13000 aquasensor

Toto je preklad originálneho nemeckého návodu na použitie.
Prečítajte si, prosím, starostlivo tento návod na použitie a riaďte sa jeho pokynmi. Zoznámte sa na základe tohto návodu na použitie s čerpadlom, s jeho správnym použitím, ako aj s bezpečnostnými predpismi.

Z bezpečnostných dôvodov nesmú toto ponorné tlakové čerpadlo používať deti a mladiství do 16 rokov a taktiež osoby, ktoré sa nezoznámili s týmto návodom.
Osoby s obmedzenými fyzickými alebo psychickými schopnosťami smú tento výrobok používať iba pod dohľadom oprávnenej osoby alebo ak s boli s výrobkom oboznámení.

→ Tento návod na použitie starostlivo uschovajte.

Obsah

1. Oblasť použitia GARDENA čerpadiel 115
2. Bezpečnostné upozornenia 116
3. Uvedenie do prevádzky 117
4. Obsluha 118
5. Uvedenie mimo prevádzku 119
6. Údržba 119
7. Odstraňovanie porúch 120
8. Technické údaje 121
9. Servis / Záruka 122

SK

1. Oblasť použitia GARDENA čerpadiel

Správne použitie

GARDENA čerpadlá sú určené pre privátne záhrady u domu alebo hobby-záhrady. Sú určené prevažne na odvodňovanie pri záplavách, taktiež na prečerpávanie a vyčerpávanie vody zo zásobníkov, na odber vody zo studní a šácht, na odvodňovanie člnov a jácht, ako i na časovo obmedzené prevzdušnenie a filtráciu vody.

Čerpané médiá

K čerpaným médiám pre čerpadlá GARDENA patrí čistá a znečistená voda (max. priemer nečistôt u ponorného čerpadla = 5 mm / u kalového čerpadla = 30 mm), voda z plaveckých bazénov (predpokladá sa dávkovanie prísad podľa odporučenia). Znečistená voda s obsahom pevných častíc, ako je napr. piesok alebo kamienky, vedie k opotrebovaniu turbíny a päty čerpadla.

Čerpadlám nevadí zaplavenie vodou (sú vodotesné) a môžu byť ponorené do čerpaného média až do hĺbky 7 m.

Pozor

GARDENA čerpadlá nie sú určené pre dlhodobú prevádzku (napr. trvalú filtračnú prevádzku) v záhradnom jazierku. Pri tomto spôsobe použitia sa životnosť čerpadiel úmerne skracuje. Nesmú sa čerpať leptavé, ľahko horľavé alebo výbušné látky (napr. benzín, petrolej, nitrorozpúšťadlá), tuky, oleje, slaná voda, odpadová voda z toaliet a pitná voda. Teplota vody nesmie prekročiť 35 °C.

1783-20.960.06_18.08.2011_GARDENA.qxp 06.09.2011 12:04 Seite 116

2. Bezpečnostné upozornenia

Elektrická bezpečnosť

Podľa DIN VDE 0100 sa smú ponorné a kalové čerpadlá prevádzkovať v plaveckých bazénoch, záhradných jazierkach a fontánkach iba cez prúdový chránič s menovitým chybovým prúdom ≤ 30 mA.

Ak sa nachádzajú v plaveckom bazéne alebo v záhradnom jazierku osoby, nesmie sa čerpadlo prevádzkovať.

Z bezpečnostných dôvodov obecne doporučujeme používať ponorné tlakové čerpadlo cez prúdový chránič (FI-spínač) (DIN VDE 0100-702 a 0100-738).

→ Obráťte sa, prosím, na svoju elektroprevádzkáreň.

Sieťové prívody nesmú mať podľa DIN VDE 0620 menší prierez než majú gumové káble so skratkou H05 RNF (pre č.v. 1783 / 1797) resp. H07 RNF (pre č.v. 1785 / 1799). Dĺžka kábla musí byť min. 10 m.

Údaje na typovom štítku sa musia zhodovať s údajmi v elektrickej sieti.

→ Zaistite, aby elektrické zástrčné spojenia neboli v oblasti, ktorá by mohla byť zaplavená vodou.

→ Chráňte sieťovú zástrčku pred vlhkom.

Chráňte zástrčku a prípojný kábel pred horkom, olejom a ostrými hranami.

POZOR !
Nebezpečie úrazu el. prúdom!

Cez odrezanú sieťovú zástrčku môže cez sieťový kábel vniknúť do elektrickej oblasti vlhkosť a spôsobiť skrat.

→ Sieťovú zástrčku v žiadnom prípade nestrihajte (napr. stenová priechodka).

→ Neťahajte zástrčku za kábel, aj ju chcete vytiahnuť zo zásuvky, chyťte ju za teleso zástrčky.

Prípojný kábel sa nesmie používať na upevnenie alebo transport čerpadla. Na ponorenie resp. vytiahnutie a zaistenie čerpadla sa musí použiť upevňovacie lano, ktoré sa prevlečie otvorom v držadle.

Predlžovacie káble musí zodpovedať DIN VDE 620.

V Rakúsku

V Rakúsku musia byť čerpadlá, ktoré sa používajú v plaveckých bazénoch a záhradných jazierkach, vybavené pevným prívodným vedením, podľa ÖVE B / EN 60555 časť 1 až 3 a napájané deliacim transformátorom podľa ÖVE, pričom nesmie byť prekročené sekundárne menovité napätie 230 V.

Vo Švajčiarsku:

Vo Švajčiarsku musia byť mobilné prístroje, ktoré sa používajú vonku, pripojené cez prúdový chránič.

Zraková kontrola

→ Pred použitím čerpadlo (obzvlášť sieťový kábel a zástrčku) skontrolujte.

→ Dodržujte minimálny stav vody a max. čerpaciu výšku (viď 8. Technické údaje).

POZOR !
Nebezpečie úrazu el. prúdom!

Poškodené čerpadlo sa nesmie používať.

→ V prípade poškodenia nechajte čerpadlo bezpodmienečne prezrieť v servise GARDENA.

Manuálna prevádzka

V manuálnej prevádzke sa musí čerpadlo po vyčerpaní čerpanej tekutiny bezpodmienečne vypnúť.

→ V manuálnej prevádzke čerpadlo neustále kontrolujte.

Upozornenie pri používaní

Chod nasucho vedie k rýchlejšiemu opotrebeniu a preto je treba sa ho vyvarovať. V manuálnej prevádzke je preto treba ihneď po vyčerpaní čerpanej tekutiny čerpadlo vypnúť.

Čerpadlo nesmie bežať pri uzatvorenej výtlačnej strane dlhšie než 10 minút.

Piesok a iné abrazívne látky vedú k rýchlejšiemu opotrebeniu a skráteniu životnosti čerpadla.

Čerpadlo sa musí umiestniť tak, aby nasávacie otvory na sacej pätke neboli úplne alebo čiastočne blokované nečistotami.

V jazierku by sa malo čerpadlo postaviť napr. na tehlu.

Upozornenie pre ponorné čerpadlá

Pri **dodaní** zo závodu sú otočné pätky nastavené na **plošné odsávanie** (1 mm).

→ Pre normálnu prevádzku otočte otočné pätky o 180° na (5 mm).
Čerpadlo sa zvýši o 5 mm.

→ Pred uvedením do prevádzky uvoľnite výtlačné vedenie.

Tepelná poistka

Pri preťažení sa čerpadlo vypne vďaka zabudovanej tepelnej poistke motora. Motor sa po dostatočnom ochladení opäť sám rozbehne (viď 7. Odstraňovanie porúch).

Automatické odvzdušňovanie

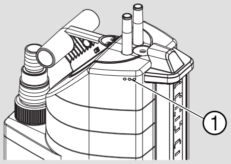

Prípravok pre odvzdušňovanie odstraňuje event. vzduchový vankúš v čerpadle.

Ak je čerpadlo ponorené vo vode len do polovice, môže voda vytekať cez odvzdušňovacie otvory ①.

Toto nie je porucha čerpadla, ale slúži to automatickému odvzdušneniu.

3. Uvedenie do prevádzky

Priemer hadice	13 mm (½″) 16 mm (⅝″) 19 mm (¾″)	25 mm (1″)	38 mm (1 ½″)
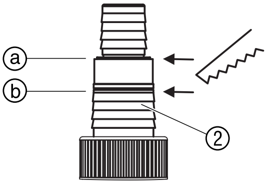**Pripojenie hadice na univerzálnu prípojku ②**	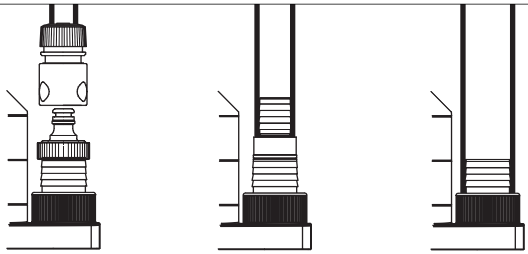		
Pripojenie hadice	Oddeľte hornú časť u ⓐ.	Neodstraňujte žiadnu časť.	Oddeľte obe časti u ⓑ.

Pre 13 mm až 19 mm sú potrebné nasledujúce sady prípojok:

13 mm (½″): GARDENA sada prípojok pre čerpadlá č.v. 1750

16 mm (⅝″): GARDENA nákrutka č.v. (2)902 **a**
GARDENA rýchlospojka č.v. (2)916

19 mm (¾″): GARDENA sada prípojok pre čerpadlá č.v. 1752

Optimálny čerpací výkon dosiahnete pri použití hadice 38 mm (1 ½″).

Pripojenie hadice:

Univerzálna prípojka ② umožňuje pripojenie všetkých druhov hadíc z vyššie uvedenej tabuľky.

1. Oddeľte nepotrebnú časť univerzálnej prípojky ② podľa pripojenia hadice.

SK

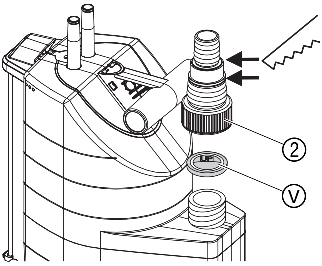

2. **Iba pre ponorné čerpadlá č.v.1783 / 1785:** dodávanú spätnú klapku Ⓥ nasaďte nápisom UP smerom hore na univerzálnu prípojku ②.
3. Naskrutkujte univerzálnu prípojku ② na čerpadlo.
4. Pripojte hadicu na univerzálnu prípojku ②.

Hadice 38 mm (1 ½″) a 25 mm (1″) doporučujeme dodatočne upevniť pomocou **GARDENA hadicovej spony č.v. 7192** (pre hadice 25 mm) a **č.v. 7193** (pre hadice 38 mm).

Iba pre ponorné čerpadlá č.v. 1783 / 1785:
Na plošné odsávanie doporučujeme hadice 13 mm (½″) alebo 16 mm (⅝″). Spätná klapka Ⓥ zabraňuje spätnému prietoku vody cez hadicu. Max. čerpaciu výšku je možné dosiahnuť iba bez spätnej klapky.

Iba pre kalové čerpadlá č.v. 1797 / 1799 s hadicou 13 mm (½″):
Aby po čerpaní nevytiekol obsah výtlačnej hadice cez čerpadlo, je možné vybaviť univerzálnu prípojku ⑦ **GARDENA regulačným ventilom č.v. 977**, ktorý dostanete kúpiť u svojho GARDENA obchodníka.

4. Obsluha

SK

Automatická prevádzka:

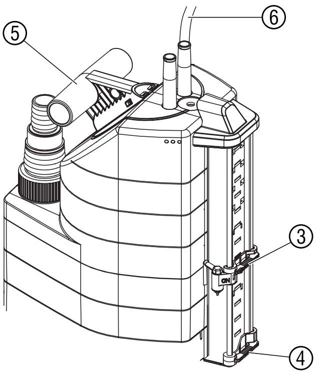

Ak sa dotkne hladina vody **ON**-senzoru ③, čerpadlo sa automaticky zapne a voda sa odčerpáva. **Vždy podľa množstva vody, okolia a nastavenia senzorov môže trvať 1 – 3 minúty, kým začne odčerpávanie.** Akonáhle hladina vody klesne pod **OFF**-senzor ④, čerpadlo sa automaticky vypne (čerpadlo dobieha ešte cca 10 sekúnd).

1. Postavte čerpadlo stabilne do vody

   – alebo –

   ponorte čerpadlo do studne alebo šachty pomocou upevňovacieho lana, ktoré pretiahnete otvorom v držadle ⑤.
2. Zastrčte sieťovú zástrčku prípojného kábla ⑥ do sieťovej zásuvky.

Nastavenie zapínacej a vypínacej výšky:

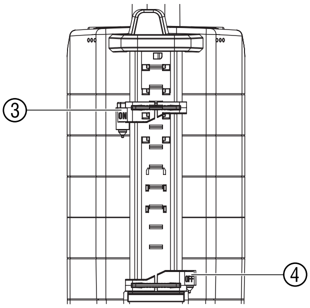

Zapínaciu a vypínaciu výšku (viď 8. Technické údaje) je možné nastaviť pre automatickú prevádzku. Príslušný kolík senzoru určuje výšku stavu vody.

Nastavenie zapínacej výšky ON:

→ **ON**-senzor ③ posuňte na požadovanú zapínaciu výšku.
Výška nastavenia zapnutia čerpadla v automatickej prevádzke.

Nastavenie vypínacej výšky OFF:

→ **OFF**-senzor ④ posuňte na požadovanú vypínaciu výšku.
Výška nastavenia vypnutia čerpadla v automatickej prevádzke.

1783-20.960.06_18.08.2011_GARDENA.qxp 06.09.2011 12:04 Seite 119

Manuálna prevádzka:

Čerpadlo zostáva trvale v prevádzke. **ON**-senzor ③ sa zaklapne na manuálnej pozícii a premostí sa cez kontakt ⑦.

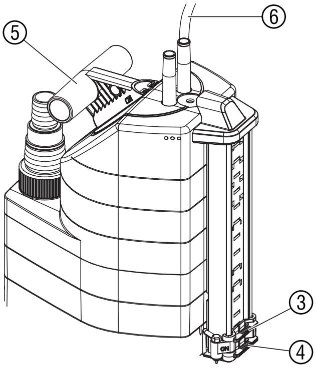

1. **OFF**-senzor ④ a **ON**-senzor ③ posuňte úplne dole, takže **ON**-senzor ③ sa dotkne kontaktu ⑦.
2. Postavte čerpadlo stabilne do vody

   – alebo –

   ponorte čerpadlo do studne alebo šachty pomocou upevňovacieho lana, ktoré pretiahnete otvorom v držadle ⑤.

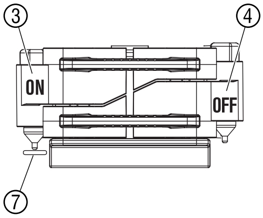

3. Zastrčte sieťovú zástrčku prípojného kábla ⑥ do sieťovej zásuvky.

Iba pre ponorné čerpadlá: Plošné odsávanie / normálna prevádzka:

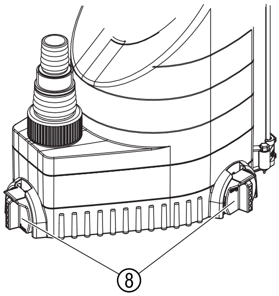

Plošné odsávanie:

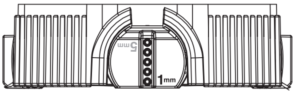

→ 3 otočné pätky ⑧ otočte o 180° na **1 mm**.

Normálna prevádzka:

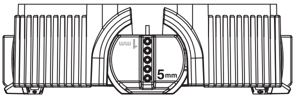

→ 3 otočné pätky ⑧ otočte o 180° na **5 mm**.

Zbytková výška vody cca 1 mm sa dosiahne pri plošnom odsávaní iba pri manuálnej prevádzke.

SK

5. Uvedenie mimo prevádzku

Skladovanie:

→ Pred príchodom mrazov uskladnite čerpadlo na mieste chránenom pred mrazom.

Likvidácia:
(podľa RL2002/96/EG)

Prístroj sa nesmie priložiť k normálnemu domovému odpadu, ale sa musí zlikvidovať odborne.

→ Prístroj zlikvidujte prostredníctvom Vášho komunálneho likvidačného miesta.

6. Údržba

Prepláchnutie čerpadla:

GARDENA kalové čerpadlá pracujú maximálne bezúdržbovo.

Po čerpaní chlórovanej vody z plaveckých bazénov alebo iných tekutín, ktoré zanechávajú zbytky, prepláchnite čerpadlo čistou vodou.

Čistenie senzorov:

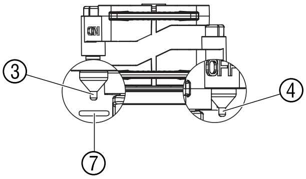

Senzory budú spínať spoľahlivo iba vtedy, ak ich budete pravidelne čistiť (každé 2 mesiace)!

→ Senzory ③/④ a kontakt ⑦ čistite pravidelne suchou handričkou (nepoužívajte pritom tvrdé alebo ostré predmety).

Čistenie sacej pätky a obežného kolesa:

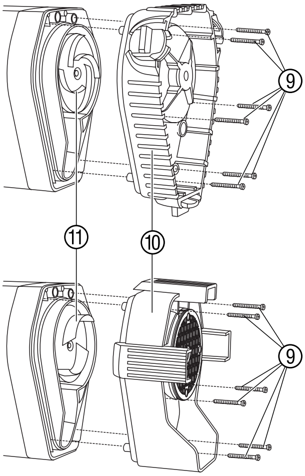

POZOR ! Elektrický prúd!
Vzniká nebezpečenstvo úrazu elektrickým prúdom.
→ Pred čistením sacej pätky a obežného kolesa vytiahnite zástrčku čerpadla z elektrickej siete.

1. Vyskrutkujte 6 skrutiek s krížovou drážkou ⑨ a odnímte saciu pätku ⑩ z čerpadla.
2. Vyčistite saciu pätku ⑩ a obežné koleso ⑪.
3. Opäť nasaďte saciu pätku ⑩ a utiahnite 6 skrutiek s krížovou drážkou ⑨.

Poškodené obežné koleso ⑪ smie z bezpečnostných dôvodov vymieňať iba servis GARDENA.

SK

7. Odstraňovanie porúch

Porucha	Možná príčina	Odstránenie
Čerpadlo beží, ale nečerpá	Vzduch nemôže uniknúť, pretože je zatvorené výtlačné vedenie.	→ Otvorte výtlačné vedenie (napr. zalomená výtlačná hadica). → Odstráňte spätnú klapku.
	Spätná klapka je nesprávne nasadená.	→ Spätnú klapku nasaďte nápisom UP smerom hore.
	Vzduchový vankúš v sacej pätke.	→ Počkajte max. 60 sekúnd, než sa čerpadlo samo odvzdušní cez odvzdušňovací ventil. Prípadne čerpadlo vypnite / zapnite.
	Zapchaté obežné koleso.	→ Vytiahnite zástrčku čerpadla z elektrickej siete a obežné koleso vyčistite (viď 6. Údržba).
	Vodná hladina je pri uvedení do prevádzky pod minimálnym stavom vody.	→ Čerpadlo ponorte.

Porucha	Možná príčina	Odstránenie
Čerpadlo nezapína alebo nevypína. Čerpadlo vypína i napriek tomu, že je senzor OFF vo vode	Senzory ③/④ a kontakt ⑦ sú znečistené.	→ Vyčistite senzory (viď 6. Údržba).
Čerpadlo nebeží alebo zostane počas prevádzky nečakane stáť	Tepelná poistka vypla čerpadlo kvôli prehriatiu.	→ Vytiahnite zástrčku z elektrickej siete a vyčistite obežné koleso (viď 6. Údržba). Dodržujte max. teplotu čerpaného média (35 °C).
	Prerušená dodávka elektrického prúdu.	→ Preverte poistky a elektrické zástrčné spojenia.
	Nečistoty uviazli v sacej pätke.	→ Vytiahnite zástrčku z elektrickej siete a vyčistite saciu pätku. (viď 6. Údržba).
Čerpadlo beží, ale čerpací výkon náhle poklesne	Zapchatá sacia pätka.	→ Vytiahnite sieťovú zástrčku a vyčistite saciu pätku (viď 6. Údržba).

V prípade iných porúch sa spojte, prosím, so servisom GARDENA.
Opravy smú vykonávať iba servisné strediská GARDENA alebo autorizovaní odborníci GARDENA.

8. Technické údaje

SK

	Ponorné čerpadlá aquasensor		Kalové čerpadlá aquasensor	
Typ	**9000 (č.v. 1783)**	**13000 (č.v. 1785)**	**8500 (č.v. 1797)**	**13000 (č.v. 1799)**
Menovitý výkon	320 W	650 W	380 W	680 W
Max. čerpané množstvo	9000 l/h	13000 l/h	8300 l/h	13000 l/h
Max. tlak	0,7 bar	0,8 bar	0,6 bar	0,9 bar
Max. čerpacia výška	7 m	8 m	6 m	9 m
Max. hĺbka ponoru	7 m	7 m	7 m	7 m
Výška zbytkovej vody	1 mm	1 mm	35 mm	35 mm
Znečistená voda s nečistotami max.	5 mm	5 mm	30 mm	30 mm
Prípojný kábel	10 m H05 RNF	10 m H07 RNF	10 m H05 RNF	10 m H07 RNF
Prípojka čerpadla	univerzálna (G 1¼″ M) / univerzálna - čap			
Minimálny stav vody pri uvedení do prevádzky	5 mm	5 mm	45 mm	45 mm
Hmotnosť (bez kábla) cca	3,8 kg	5,4 kg	4,0 kg	5,6 kg
Max. teplota čerpaného média	35 °C	35 °C	35 °C	35 °C
Sieťové napätie / frekvencia	230 V / 50 Hz	230 V / 50 Hz	230 V / 50 Hz	230 V / 50 Hz
Min./max. zapínacia výška	5 mm / 175 mm	5 mm / 210 mm	65 mm / 230 mm	70 mm / 265 mm

Typ	9000	13000	8500	13000
Min. / max. vypínacia výška	3 mm / 170 mm	3 mm / 205 mm	40 mm / 225 mm	40 mm / 260 mm
Hladina hluku L_{WA} 1)	48 dB (A)	55 dB (A)	55 dB (A)	55 dB (A)

1) Merané podľa EN 60335-1

Zapínacia a vypínacia výška

Zapínacia a vypínacia výška podlieha toleranciám.

Iba pre ponorné čerpadlá č.v. 1783 / 1785 :
Zbytkovú výšku vody (plošné odsávanie do cca 1 mm) je možné dosiahnuť iba pri manuálnej prevádzke, keď sa otočné pätky ⑧ otočia na 1 mm (viď 4. Obsluha).

9. Servis / záruka

Záruka

V prípade udalostí, na ktoré sa vzťahuje záruka, sú pre vás servisné úkony bezplatné.

GARDENA poskytuje na tento výrobok záruku v trvaní 2 roky (od dátumu predaja). Na výrobky zakúpené v Českej a Slovenskej republike platí ešte dodatočná záruka v trvaní ďalšieho roku. Táto záruka sa vzťahuje na všetky podstatné nedostatky prístroja, ktoré boli preukázateľne spôsobené vadami materiálu alebo chybami pri výrobe. Záruka je zabezpečovaná dodaním náhradného funkčného prístroja alebo bezplatnou opravou zaslaného prístroja podľa našej voľby, ak sú splnené nasledujúce podmienky :

- S prístrojom sa zachádzalo riadne a podľa doporučení v návode na použitie.
- Nedošlo k pokusu o opravu prístroja predajcom ani treťou osobou.
- Opotrebiteľné diely, turbína a päta čerpadla, sú zo záruky vylúčené.

Táto záruka poskytovaná výrobcom sa netýka nárokov na záruku existujúcich voči obchodníkovi príp. predajcovi.

V prípade uplatnenia záruky nám, prosím, pošlite vadný prístroj spolu s kópiou dokladu o nákupe a popisom závady vyplatene na adresu servisu.

Nevyplatené zásielky nám nebudú doručené.

Po vykonaní opravy vám prístroj zdarma zašleme späť.

Zmluvné servisné strediská SK :

T - L s.r.o.
Fedinová 6 - 8
851 01 Bratislava
tel.: 02 / 63838971
fax.: 02 / 63533312
email.: info@tlba.sk
www.tlba.sk

DAES, s.r.o
Košická 4
010 01 Žilina
tel.: 415 650 881
fax: 415 650 880
email.: servis@daes.sk
www.daes.sk

Bohumil Herel - KOVO HEREL
Pod Salašom 217
958 01 Partizánske
tel.: 387 492 327
fax: 387 494 718
email.: kovoherel@gmail.com

SK

GARDENA
Βυθιζόμενη αντλία 9000 Aquasensor / 13000 Aquasensor
Αντλία Ακαθάρτων 8500 Aquasensor / 13000 Aquasensor

Ακριβής μετάφραση των αρχικών οδηγιών χρήσης από τα Γερμανικά.
Παρακαλούμε διαβάστε προσεκτικά αυτές τις οδηγίες χρήσεως και ακολουθήστε τις ακριβώς. Χρησιμοποιήστε τις οδηγίες αυτές για να εξοικειωθείτε με τις αντλίες (τα λειτουργικά τους μέρη, τη σωστή τους χρήση καθώς και τις συμβουλές για την ασφάλειά σας κατά τη χρήση τους).

Για λόγους ασφαλείας, παιδιά κάτω των 16 ετών ή όσοι δεν έχουν μελετήσει τις οδηγίες αυτές δεν πρέπει να χρησιμοποιούν τις αντλίες GARDENA.
Άτομα με ειδικές ανάγκες μπορούν να χρησιμοποιούν το προϊόν μόνο υπό την επιτήρηση και την καθοδήγηση κάποιου υπεύθυνου ατόμου.

→ Παρακαλούμε φυλάξτε αυτές τις οδηγίες χρήσεως σε ασφαλές μέρος.

Περιεχόμενα

1. Γκάμα εφαρμογών της αντλίας GARDENA 123
2. Οδηγίες για την ασφάλειά σας 124
3. Πριν την χρήση 125
4. Λειτουργία 126
5. Αποθήκευση 127
6. Συντήρηση 127
7. Επίλυση προβλημάτων 128
8. Τεχνικές πληροφορίες 129
9. Service / Εγγυήσεις 130

1. Γκάμα εφαρμογών της αντλίας GARDENA

GR

Σωστή χρήση

Οι αντλίες της GARDENA έχουν σχεδιαστεί για ερασιτεχνική χρήση στο σπίτι ή στον κήπο, με σκοπό την αποστράγγιση νερού μετά από πλημμύρες, την μεταφορά υγρών, την αποστράγγιση δοχείων, την άντληση νερού από πηγάδια, την αποστράγγιση σκαφών καθώς και για τον αερισμό του νερού και την κυκλοφορία του για περιορισμένο χρονικό διάστημα.

Υγρά προς άντληση

Τα υγρά που μπορείτε να αντλήσετε με την αντλία GARDENA είναι τα εξής: Καθαρό νερό ή νερό που περιέχει σωματίδια μεγέθους έως και 5 mm για τις βυθιζόμενες αντλίες και μεγέθους έως και 30 mm για τις αντλίες ακαθάρτων, νερό πισίνας (με την προϋπόθεση ότι γνωρίζετε την περιεκτικότητα των προσθετικών υγρών). Τα ακάθαρτα νερά που περιέχουν στερεούς ρύπους όπως άμμο ή πέτρες προκαλούν τη φθορά της τουρμπίνας και του ποδιού της αντλίας.

Οι αντλίες είναι πλήρως βυθιζόμενες (αδιάβροχες) και μπορείτε να τις βυθίστε μέχρι και βάθος 8 m.

Προσοχή!

Οι αντλίες GARDENA δεν είναι σχεδιασμένες για να λειτουργούν συνέχεια (π.χ. συνεχής κυκλοφορία του νερού σε λίμνη). Η διάρκεια ζωής της αντλίας σας θα μικρύνει αν η αντλία σας λειτουργεί συνεχώς. Μην αντλείτε διαβρωτικές ουσίες, καύσιμα ή ουσίες που μπορεί να προκαλέσουν εκρήξεις (π.χ. βενζίνη, πετρέλαιο, διάφορα διαλυτικά), λίπη, λάδια, θαλασσινό νερό ή βρώμικο νερό από τουαλέτες, ουρητήρια δεν πρέπει να αντλούνται από τις αντλίες αυτές.

2. Οδηγίες για την ασφάλειά σας

Η θερμοκρασία του υγρού προς άντληση δεν πρέπει να ξεπερνά τους 35 °C.

Οδηγίες για την ασφάλειά σας

Σύμφωνα με την οδηγία DIN VDE 0100, μπορείτε να χρησιμοποιείτε την βυθιζόμενη αντλία πίεσης σε πισίνες, λιμνούλες κήπου και σιντριβάνια μόνο όταν η αντλία παίρνει ρεύμα από γραμμή με ρελέ ασφαλείας (≤ 30mA).

Μην λειτουργείτε την αντλία όταν υπάρχουν άνθρωποι στην πισίνα ή στην λίμνη κήπου.

Για λόγους ασφαλείας, βεβαιωθείτε ότι η παροχή ρεύματος είναι σύμφωνα με τους κανονισμούς (DIN VDE 0100-702 και 0100-738).

→ Παρακαλούμε συμβουλευτείτε τον ηλεκτρολόγο σας.

Σύμφωνα με την οδηγία DIN VDE 0620, το καλώδιο του ρεύματος και η μπαλαντέζα δεν πρέπει να έχει διατομή μικρότερη από ένα καλώδιο με λαστιχένιο περίβλημα κατηγορίας H05 RNF (για τους κωδικούς 1783 και 1797) και H07 RNF (για τους κωδικούς 1785 και 1799). Το μήκος του καλωδίου πρέπει να είναι τουλάχιστο 10m.

Η τάση που αναγράφεται πάνω στην αντλία θα πρέπει να συμφωνεί με την τάση της παροχής ρεύματος.

→ Βεβαιωθείτε ότι έχετε κάνει όλες τις ηλεκτρικές συνδέσεις σε στεγνά μέρη που δεν κινδυνεύουν να πλημμυρίσουν.

→ Φροντίστε η πρίζα του ρεύματος να παραμένει στεγνή.

Προστατέψτε την πρίζα και το καλώδιο σύνδεσης από ζεστές, λαδωμένες και αιχμηρές επιφάνειες.

Προσοχή!
Κίνδυνος ηλεκτροπληξίας!

Σε περίπτωση που κόψετε την πρίζα από το καλώδιο σύνδεσης, υγρασία μπορεί να εισχωρήσει στα ηλεκτρικά μέρη της αντλίας μέσω του καλωδίου ρεύματος και να προκαλέσει βραχυκύκλωμα.

→ **Ποτέ μην κόβετε την πρίζα από το καλώδιο (για παράδειγμα προκειμένου να περάσετε το καλώδιο μέσα από τοίχο).**

→ Μην βγάζετε την πρίζα από το ρεύμα τραβώντας το καλώδιο.

Μην χρησιμοποιείτε το καλώδιο για να σηκώσετε ή να επανατοποθετήσετε την αντλία. Για να βυθίσετε / να σηκώσετε / ή να ασφαλίσετε την αντλία δέστε το σχοινί στην χειρολαβή της αντλίας.

Εάν χρησιμοποιείτε μπαλαντέζα, φροντίστε να πληροί τον κανονισμό DIN VDE 0620.

Οπτικός έλεγχος

→ Πριν χρησιμοποιήσετε την αντλία, ελέγξετε για πιθανές φθορές της αντλίας κυρίως στο καλώδιο του ρεύματος και στο φις.

→ Παρακαλούμε βεβαιωθείτε ότι η αντλία είναι πάντα βυθισμένη πάντα τουλάχιστο 12 cm μέσα στο νερό πριν ξεκινήσει να λειτουργεί.

Προσοχή!
Κίνδυνος ηλεκτροπληξίας!

Μην χρησιμοποιείτε ποτέ κατεστραμμένη αντλία.

→ Σε περίπτωση βλάβης, φέρτε την αντλία για έλεγχο σε ένα από τα εξουσιοδοτημένα σέρβις της GARDENA.

Χειροκίνητη λειτουργία

Κατά την χειροκίνητη λειτουργία, πρέπει να κλείσετε την αντλία μόλις η αντλία έχει αντλήσει όλο το υγρό.

→ Κατά την χειροκίνητη λειτουργία, να παρατηρείτε συνέχεια την αντλία.

Προσοχή! Κατά την χρήση!

Η λειτουργία της αντλίας στο κενό αυξάνει την φθορά της αντλίας. Επομένως, κατά την χειροκίνητη λειτουργία θα πρέπει να βγάζετε αμέσως την πρίζα της αντλίας από το ρεύμα, μόλις σταματήσει η ροή νερού.

Αποφύγετε να λειτουργείτε την αντλία για περισσότερο από 10 λεπτά όταν η πλευρά εξόδου της αντλίας είναι κλειστή.

Η άμμος και άλλα λειαντικά υλικά προκαλούν μεγαλύτερη φθορά με αποτέλεσμα να μειώνουν την απόδοση της αντλία.

Βεβαιωθείτε ότι έχετε τοποθετήσει την αντλία κατά τέτοιο τρόπο ώστε να μην φράζονται οι είσοδοι στην βάση αναρρόφησης.

Τοποθετήστε την αντλία πάνω σε ένα τούβλο, αν την χρησιμοποιείτε σε λίμνη.

1783-20.960.06_18.08.2011_GARDENA.qxp 06.09.2011 12:04 Seite 125

Οδηγίες για τις βυθιζόμενες αντλίες

Όταν αγοράζετε την αντλία βεβαιωθείτε ότι οι περιστρεφόμενοι ρυθμιστές ύψους είναι γυρισμένοι στην θέση για επίπεδη αναρρόφηση (1mm).

→ Για κανονική λειτουργία, γυρίστε τους ρυθμιστές ύψους κατά 180° στην ένδειξη 5mm. *Η αντλία σηκώνεται στα 5mm.*

→ Καθαρίστε την γραμμή εξόδου πριν την χρήση.

Διακόπτης για την προστασία από την υπερθέρμανση

Ο ενσωματωμένος θερμικός διακόπτης κλείνει αυτόματα την αντλία μόλις υπερθερμανθεί. Μόλις η αντλία κρυώσει, ο θερμικός διακόπτης ανοίγει και πάλι την αντλία (Κεφ. 7).

Αυτόματη βαλβίδα εξαερισμού

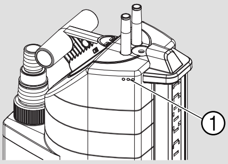

Η βαλβίδα αυτόματου εξαερισμού προστατεύει την αντλία από θύλακες αέρα που πιθανόν έχουν παγιδευτεί μέσα στην αντλία.

Εάν έχετε βυθίσει την αντλία κατά το ήμισυ, τότε το νερό μπορεί να εισχωρεί μέσα στην αντλία από τις τρύπες εξαερισμού ①.

Αυτό δεν αποτελεί βλάβη της αντλίας αλλά βοηθά την εξαέρωση της αντλίας.

3. Πριν την χρήση

Διάμετρος λάστιχου	13 mm (½″) 16 mm (⅝″) 19 mm (¾″)	25 mm (1″)	38 mm (1 ½″)
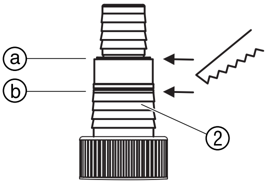 **Σύνδεση λάστιχου με σύνδεσμο ευρείας χρήσης ②**	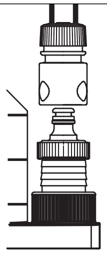	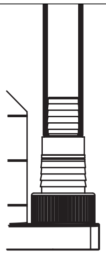	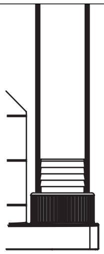
Σύνδεση λάστιχου	Κόψτε την άκρη του ρακόρ στο σημείο ⓐ.	Μην κόψετε καθόλου το ρακόρ.	Κόψτε τα δύο πρώτα μέρη του ρακόρ στο σημείο ⓑ.

Τα λάστιχα με διάμετρο από 13mm έως 19mm μπορείτε να τα συνδέσετε με ταχυσύνδεσμους GARDENA:

13 mm (½″): Σετ σύνδεσης με αντλία GARDENA Κωδ. 1750

16 mm (⅝″): GARDENA Ρακόρ για βρύσες Κωδ. (2)902 **και** GARDENA Σύνδεσμος λάστιχου Κωδ. (2)916

19 mm (¾″): GARDENA Σετ σύνδεσης αντλίας, Κωδ. 1752

Η απόδοση της αντλίας αυξάνεται αν χρησιμοποιείτε λάστιχα με διάμετρο 38mm (1 ½″).

Σύνδεση του λάστιχου:

Ο σύνδεσμος ευρείας χρήσης ② σας επιτρέπει να συνδέσετε όλα τα λάστιχα που αναφέρονται πιο πάνω.

1. Κόψτε τα πάνω τμήματα του συνδέσμου ευρείας χρήσης ② που δεν σας χρειάζονται, ώστε να τα ταιριάξετε με την διάμετρο του λάστιχου που επιθυμείτε να συνδέσετε.

GR

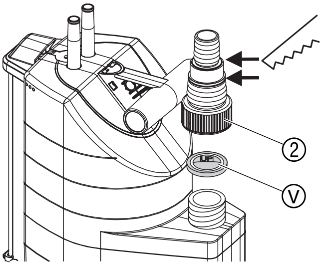

2. **Μόνο για τις Βυθιζόμενες αντλίες 1783 και 1785:** Τοποθετήστε την βαλβίδα αντεπιστροφής Ⓥ που υπάρχει μέσα στην συσκευασία μέσα στον σύνδεσμο ευρείας χρήσης ② με την λέξη UP να κοιτάζει προς τα πάνω.
3. Βιδώστε τον σύνδεσμο ευρείας χρήσης ② στην αντλία.
4. Συνδέστε το λάστιχο στον σύνδεσμο ευρείας χρήσης ②.

Σας προτείνουμε όταν συνδέετε λάστιχα 38mm (1½″) και 25mm (1″), να χρησιμοποιείτε τους σφιγκτήρες **GARDENA** με **Κωδ. 7193** και **7192** αντίστοιχα.

Μόνο για τις βυθιζόμενες αντλίες 1783 και 1785:
Για επίπεδη αναρρόφηση, σας προτείνουμε να χρησιμοποιήσετε λάστιχο 13mm (½″) ή 16mm (⅝″). Η βαλβίδα αντεπιστροφής Ⓥ εμποδίζει τη επιστροφή του νερού μέσα από το λάστιχο. Το μέγιστο ύψος άντλησης επιτυγχάνεται χωρίς την χρήση της βαλβίδας αντεπιστροφής.

Μόνο για τις αντλίες ακαθάρτων 13mm (½″) 1797 και 1799:
Μπορείτε στον σύνδεσμο ευρείας χρήσης ② να ενσωματώσετε έναν ρυθμιστή βαλβίδας **GARDENA Κωδ. 977**, για να αποτρέψετε την αντεπιστροφή των περιεχομένων της γραμμής εξόδου στην αντλία, μετά την άντληση. Μπορείτε να παραγγείλετε τον Κωδ. 977 στον αντιπρόσωπο της GARDENA.

4. Λειτουργία

GR

Αυτόματη λειτουργία:

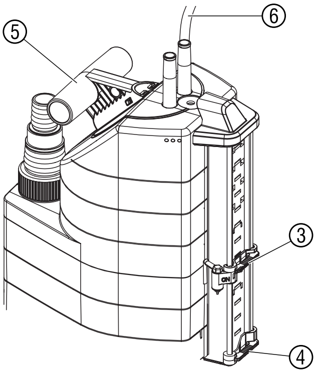

Εάν η στάθμη του νερού φτάσει στο ύψος του αισθητήρα **ON** ③, η αντλία ανοίγει αυτόματα και ξεκινά την άντληση νερού. **Ανάλογα με την ποσότητα του νερού, το περιβάλλον και τη ρύθμιση των αισθητήρων μπορεί να διαρκέσει 1 – 3 λεπτά μέχρι να αρχίσει η εξαγωγή του νερού από την αντλία.** Μόλις η στάθμη του νερού πέσει κάτω από το ύψος του αισθητήρα **OFF** ④, η αντλία κλείνει αυτόματα (η αντλία συνεχίζει να λειτουργεί για περίπου 10 δευτερόλεπτα).

1. Τοποθετήστε την αντλία σε σταθερή βάση **– ή –** χρησιμοποιήστε σχοινί το οποίο έχετε περάσει από την τρύπα της χειρολαβής ⑤ για να βυθίσετε την αντλία στο πηγάδι
2. Βάλτε την πρίζα ⑥ της αντλίας στο ρεύμα.

Ρύθμιση του ύψους ανοίγματος και κλεισίματος της αντλίας:

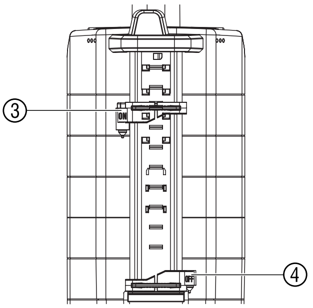

Μπορείτε να ρυθμίσετε το μέγιστο ύψος ανοίγματος και κλεισίματος της αντλίας (Κεφ. 8) κατά την αυτόματη λειτουργία.

Ρυθμίστε το ύψος εκκίνησης με τον αισθητήρα ON:

→ Σπρώξτε τον αισθητήρα **ON** ③ στο επιθυμητό ύψος εκκίνησης.
Ύψος εκκίνησης της αντλίας κατά την αυτόματη λειτουργία.

Ρυθμίστε το ύψος κλεισίματος με τον αισθητήρα OFF:

→ Σπρώξτε τον αισθητήρα **OFF** ④ στο επιθυμητό ύψος κλεισίματος.
Ύψος κλεισίματος της αντλίας κατά την αυτόματη λειτουργία.

1783-20.960.06_18.08.2011_GARDENA.qxp 06.09.2011 12:04 Seite 127

Χειροκίνητη λειτουργία:

Η αντλία λειτουργεί συνεχώς. Ο αισθητήρας νερού **ON** ③ είναι κλειδωμένος στην χειροκίνητη λειτουργία και γεφυρώνει μέσω της επαφής ⑦.

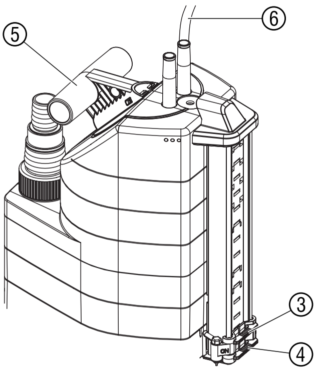

1. Πιέστε τον αισθητήρα νερού **OFF** ④ και **ON** ③ ευθεία κάτω μέχρι που ο αισθητήρας νερού **ON** ③ να αγγίξει την επαφή ⑦.
2. Τοποθετήστε την αντλία σε σταθερή επιφάνεια
   – ή –
   χρησιμοποιήστε σχοινί το οποίο έχετε περάσει από την τρύπα της χειρολαβής ⑤ για να βυθίσετε την αντλία στο πηγάδι.
3. Βάλτε την πρίζα ⑥ της αντλίας στο ρεύμα.

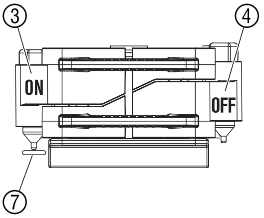

Μόνο για τις βυθιζόμενες αντλίες:
Επίπεδη αναρρόφηση / Κανονική λειτουργία

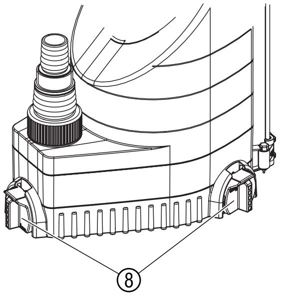

Επίπεδη αναρρόφηση:

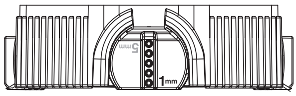

→ Γυρίστε και τους 3 ρυθμιστές ύψους ⑧ κατά 180° στο **1mm**.

Κανονική λειτουργία:

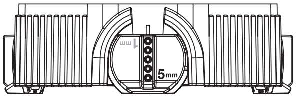

→ Γυρίστε και τους 3 ρυθμιστές ύψους ⑧ κατά 180° στα **5mm**.

Μπορείτε να αντλήσετε το υπόλοιπο νερό (επίπεδη αναρρόφηση με την στάθμη νερού στο 1mm) μόνο με την χειροκίνητη λειτουργία, γυρνώντας τους ρυθμιστές ύψους στο 1 mm.

GR

5. Αποθήκευση

Προστασία από την παγωνιά:

→ Αποθηκεύστε την αντλία σε μέρος προστατευμένο από την παγωνιά, πριν ξεκινήσει η πρώτη παγωνιά.

Ανακύκλωση:
(σύμφωνα με τον κανονισμό 20002/96/EC)

Μην πετάξετε τη συσκευή στα σκουπίδια, αλλά φροντίστε να ανακυκλωθεί από ειδικό κέντρο ανακύκλωσης.

6. Συντήρηση

Οι αντλίες θεωρητικά δεν χρειάζονται συντήρηση.

Ξέπλυμα της αντλίας: Όταν όμως αντλήσετε χλωριομένο νερό από πισίνα ή άλλα υγρά που μπορεί να αφήνουν κατάλοιπα, θα πρέπει να ξεπλένετε την αντλία σας με καθαρό νερό.

Καθαρίστε τους αισθητήρες:

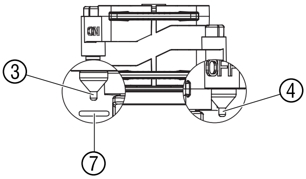

Οι αισθητήρες λειτουργούν σωστά μόνο αν τους καθαρίζετε τακτικά (τουλάχιστο κάθε 2 μήνες).

➔ Καθαρίζετε τους αισθητήρες ③ / ④ και την επαφή ⑦ τακτικά με στεγνό πανί (μην χρησιμοποιείτε σκληρά ή αιχμηρά αντικείμενα).

Καθαρισμός της βάσης αναρρόφησης και της φτερωτής:

Προσοχή! Κίνδυνος ηλεκτροπληξίας!
➔ Πριν καθαρίσετε την βάση αναρρόφησης και την φτερωτή, βγάλτε την πρίζα της αντλίας από το ρεύμα.

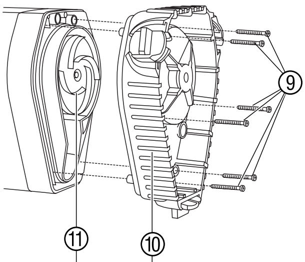

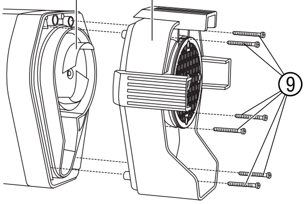

1. Ξεβιδώστε τις 6 βίδες Phillips ⑨ και τραβήξτε το κάλυμμα της βάσης αναρρόφησης ⑩ από την αντλία.
2. Καθαρίστε την βάση αναρρόφησης ⑩ και την φτερωτή ⑪.
3. Επανατοποθετήστε την βάση αναρρόφησης ⑩ και βιδώστε τις βίδες Phillips ⑨.

Για λόγους ασφαλείας, αν έχει καταστραφεί η φτερωτή ⑪ θα πρέπει να τη αλλάξετε μόνο στο εξουσιοδοτημένο σέρβις GARDENA.

GR

7. Επίλυση προβλημάτων

Βλάβη	**Πιθανή αιτία**	**Επίλυση προβλήματος**
Η αντλία λειτουργεί αλλά δεν βγάζει νερό	Ο παγιδευμένος αέρας δεν μπορεί να φύγει, αφού η γραμμή εκτόνωσης είναι κλειστή.	➔ Ανοίξτε την γραμμή εκτόνωσης (π.χ. το λάστιχο έχει τσακίσει). ➔ Αφαιρέστε την βαλβίδα αντεπιστροφής.
	Έχετε τοποθετήσει λάθος την βαλβίδα αντεπιστροφής.	➔ Τοποθετήστε την βαλβίδα αντεπιστροφής με την λέξη UP να κοιτάζει προς τα πάνω.
	Παγιδευμένος αέρας στην βάση αναρρόφησης.	➔ Περιμένετε έως 60 δευτερόλεπτα μέχρι η αντλία να κάνει αυτόματο εξαερισμό μέσω της βαλβίδας. Εάν είναι απαραίτητο, κλείστε και ξανανοίξτε την αντλία.

Βλάβη	Πιθανή αιτία	Επίλυση προβλήματος
Η αντλία λειτουργεί αλλά δεν βγάζει νερό	Έχει μπλοκάρει η φτερωτή.	→ Βγάλτε την πρίζα από το ρεύμα και καθαρίστε την φτερωτή (Κεφ. 6).
	Όταν ξεκινά η αντλία η στάθμη του νερού πέφτει πιο κάτω από το ελάχιστο ύψος.	→ Βυθίστε την αντλία πιο βαθειά.
Η αντλία δεν ανοίγει ούτε κλείνει. Η αντλία σβήνει ακόμα και όταν ο αισθητήρας κλεισίματος OFF είναι μέσα στο νερό	Οι αισθητήρες ③/④ και οι επαφές 7είναι βρώμικα.	→ Καθαρίστε τους αισθητήρες (Κεφ. 6 Συντήρηση).
Η αντλία δεν ξεκινά ή σταματά ξαφνικά κατά την λειτουργία	Υπερθέρμανση της αντλίας: Ο διακόπτης προστασίας από την υπερθέρμανση έκλεισε την αντλία εξαιτίας της υπερθέρμανσης.	→ Βγάλτε την πρίζα από το ρεύμα και καθαρίστε την φτερωτή (Κεφ. 6). Μέγιστη επιτρεπόμενη θερμοκρασία υγρού προς άντληση 35 °C.
	Δεν έχει ρεύμα.	→ Ελέγξτε τις ασφάλειες και τις ηλεκτρικές συνδέσεις.
	Βρωμιά έχει συσσωρευτεί στην βάση αναρρόφησης.	→ Βγάλτε την πρίζα από το ρεύμα και καθαρίστε την βάση αναρρόφησης (Κεφ. 6).
Η αντλία λειτουργεί, αλλά ξαφνικά μειώνεται η απόδοση	Η βάση αναρρόφησης έχει μπλοκάρει.	→ Βγάλτε την πρίζα από το ρεύμα και καθαρίστε την βάση αναρρόφησης (Κεφ. 6).

GR

Σε περίπτωση άλλων βλαβών παρακαλούμε επικοινωνήστε με το σέρβις της GARDENA. Οι επισκευές πρέπει να γίνονται μόνο από εξουσιοδοτημένα σέρβις της GARDENA.

8. Τεχνικά χαρακτηριστικά

	Βυθιζόμενη αντλία aquasensor		**Αντλία ακαθάρτων aquasensor**	
Μοντέλο	**9000 (Κωδ. 1783)**	**13000 (Κωδ. 1785)**	**8500 (Κωδ. 1797)**	**13000 (Κωδ. 1799)**
Ισχύς	320 W	650 W	380 W	680 W
Μέγιστη απόδοση	9.000 l/h	13.000 l/h	8.300 l/h	13.000 l/h
Μέγιστη πίεση	0,7 bar	0,8 bar	0,6 bar	0,9 bar
Μέγιστο ύψος μεταφοράς	7 m	8 m	6 m	9 m
Μέγιστο βάθος βύθισης	7 m	7 m	7 m	7 m
Ελάχιστη στάθμη νερού	1 mm	1 mm	35 mm	35 mm
Μέγιστο επιτρεπόμενο μέγεθος σωματιδίων	5 mm	5 mm	30 mm	30 mm
Τύπος καλωδίου	10 m H05 RNF	10 m H07 RNF	10 m H05 RNF	10 m H07 RNF

Μοντέλο	**9000 (Κωδ. 1783)**	**13000 (Κωδ. 1785)**	**8500 (Κωδ. 1797)**	**13000 (Κωδ. 1799)**
Σύνδεση αντλίας	Σύνδεσμος ευρείας χρήσης (G 1 ¼″ M) / ρακόρ ευρείας χρήσης			
Ελάχιστη στάθμη νερού για να λειτουργήσει η αντλία	5 mm	5 mm	45 mm	45 mm
Βάρος (χωρίς το καλώδιο)	3,8 kg	5,4 kg	4,0 kg	5,6 kg
Μέγιστη επιτρεπτή θερμοκρασία υγρού προς άντληση	35 °C	35 °C	35 °C	35 °C
Τάση ρεύματος / συχνότητα ρεύματος	230 V / 50 Hz	230 V / 50 Hz	230 V / 50 Hz	230 V / 50 Hz
Στάθμη έναρξης λειτουργίας	5 mm / 175 mm	5 mm / 210 mm	65 mm / 230 mm	70 mm / 265 mm
Στάθμη διακοπής λειτουργίας	3 mm / 170 mm	3 mm / 205 mm	40 mm / 225 mm	40 mm / 260 mm
Επίπεδο θορύβου L_{WA} 1)	48 dB (A)	55 dB (A)	55 dB (A)	55 dB (A)

1) Μέτρηση σύμφωνα με την οδηγία EN 60335-1

Στάθμη έναρξης / διακοπής λειτουργίας:

Η στάθμη έναρξης και διακοπής λειτουργίας ποικίλει.

Μόνο για τις βυθιζόμενες αντλίες 1783 και 1785:
Μπορείτε να αντλήσετε το υπόλοιπο νερό (επίπεδη αναρρόφηση με την στάθμη νερού στο 1 mm) μόνο με την χειροκίνητη λειτουργία, γυρνώντας τους ρυθμιστές ύψους ⑧ στο 1 mm (Κεφ. 4).

9. Σέρβις / Εγγύηση

Εγγύηση:

GR

Η GARDENA εγγυάται αυτό το προϊόν για 2 χρόνια (από την ημερομηνία αγοράς). Η εγγύηση καλύπτει όλες τις σημαντικές βλάβες του μηχανήματος οι οποίες θα προκληθούν αποκλειστικά από σφάλματα στο υλικό ή την κατασκευή του προϊόντος. Εάν το προϊόν καλύπτεται από εγγύηση είναι δική μας επιλογή εάν θα αντικαταστήσουμε ή θα επισκευάσουμε το προϊόν δωρεάν εφόσον ακολουθήθηκαν οι παρακάτω όροι:

- Το προϊόν έχει χρησιμοποιηθεί σωστά, σύμφωνα με τις δεδομένες πληροφορίες στο έντυπο των οδηγιών χρήσης.
- Ούτε ο αγοραστής ούτε κανένας τρίτος δεν έχει προσπαθήσει να επισκευάσει το προϊόν.
- Η τουρμπίνα και το πόδι της αντλίας είναι αναλώσιμα και αποκλείονται από την εγγύηση.

Η εγγύηση του εργοστασίου δεν εμποδίζει ή δεν καλύπτει τους τυχόν όρους εγγύησης από το κατάστημα πώλησης, εάν άλλα συμφωνήσατε μαζί του.

Για οποιοδήποτε πρόβλημα έχετε με τον Προγραμματιστή ποτίσματος παρακαλούμε επικοινωνήστε με το εξουσιοδοτημένο σέρβις της GARDENA ή επιστρέψτε το προϊόν με δική σας επιβάρυνση στο service της GARDENA μαζί με την κάρτα εγγύησης πλήρως συμπληρωμένη και υπογεγραμμένη, στην διεύθυνση που αναγράφεται στην τελευταία σελίδα.

GARDENA
Погружной насос 9000 / 13000 aquasensor / Насос для сточных вод 8500 / 13000 aquasensor

Это перевод оригинала немецкой инструкции по эксплуатации.
Прочитайте ее, пожалуйста, внимательно, и соблюдайте ее указания. Изучите на основе этой инструкции правила использования насоса и указания техники безопасности.

Из соображений безопасности детям и подросткам в возрасте до 16 лет, а также лицам, не изучившим настоящую инструкцию, пользоваться насосом запрещается. Лицам с ограниченными физическими или умственными способностями разрешается использовать изделие только в присутствии или после инструктажа ответственного лица.

→ Пожалуйста, бережно сохраняйте эту инструкцию.

Содержание

1. Область применения Вашего насоса GARDENA 131
2. Указания техники безопасности 132
3. Ввод в действие 133
4. Управление 134
5. Вывод из эксплуатации 135
6. Техническое обслуживание 135
7. Устранение неисправностей 136
8. Технические данные 137
9. Сервис / гарантия 138

1. Область применения Вашего насоса GARDENA

Правильное использование

Насосы производства фирмы GARDENA предназначены для использования на частных приусадебных и садовых участках. Их применяют преимущественно для откачки воды при затоплениях, а также для откачки и смены воды в резервуарах, для подачи воды из колодцев и шахт, для откачки воды из лодок и яхт, или для ограниченной по времени аэрации и перемешивания воды.

Рабочие жидкости

Насосами фирмы GARDENA можно перекачивать чистую или грязную воду (max. размер частиц примесей – погружные насосы = 5 мм / насосы для сточных вод = 30 мм), воду из плавательных бассейнов (необходимое условие – целесообразная дозировка присадок). Грязная вода с песком, камнями и другими твердыми частицами ведет к износу турбины и опоры насоса.

Насосы можно целиком погружать в воду (герметичная капсула) на глубину до 7 м.

Необходимо учесть

Насосы фирмы GARDENA не рассчитаны на непрерывный режим работы (напр., непрерывная циркуляция) в пруду. Срок службы насосов при таком режиме работы будет соответственно сокращен. Не разрешается откачивать едкие, легко воспламенимые или взрывоопасные жидкости (напр., бензин, керосин, нитрорастворители), жиры, масла, соленую воду и стоки из уборных и мочесборников. Температура откачиваемой жидкости не должна превышать 35°C.

RUS

2. Указания техники безопасности

Электробезопасность

Согласно DIN VDE 0100 погружные и канализационные насосы в плавательных бассейнах, садовых прудах и фонтанах разрешается подключать только через защитный выключатель, реагирующий на ток утечки ≤ 30 мА.

Если в бассейне или пруду находятся люди, эксплуатировать насос запрещается.

Из соображений безопасности мы рекомендуем всегда подключать погружной насос через защитный выключатель по току утечки (FI-выключатель) по DIN VDE 0100-702 и 0100-738.

→ Обратитесь, пожалуйста, к своим специалистам-электрикам.

Сетевой кабель, согласно DIN VDE 0620, должен иметь сечение не меньше, чем кабель в резиновой изоляции с обозначением H05 RNF (для арт. 1783 / 1797) или H07 RNF (для арт. 1785 / 1799). Длина кабеля должна составлять 10 м.

Данные на типовой табличке должны соответствовать данным электросети.

→ Убедитесь, что электрические разъемы расположены вне зоны возможного затопления.

→ Оберегайте сетевой штекер от влаги.

Оберегайте штекер и кабель от перегрева, масел и острых граней.

ОПАСНО !
Электрический удар !

При обрезанном штекере через сетевой кабель в зону действия тока может проникнуть влага и вызвать короткое замыкание.

→ **Ни в коем случае <u>не</u> отрезать сетевой штекер (напр., для провода через стену).**

→ При отключении из розетки не тяните за кабель, а беритесь за корпус штекера.

Сетевой кабель или плавающий выключатель не разрешается применять для закрепления или транспортировки насоса. Для погружения и подъема насоса нужно использовать трос, привязанный к ручке насоса.

Удлинители кабеля должны соответствовать DIN VDE 620.

В Швейцарии

В Швейцарии мобильные электроприборы, используемые вне помещений, должны подключаться через защитные выключатели, срабатывающие по току утечки.

Визуальный контроль

→ Перед использованием насоса всегда нужно осмотреть его (в особенности сетевой кабель и разъем).

→ Соблюдайте минимальный уровень воды и максимальную высоту подачи (см. раздел 8. Технические данные).

ОПАСНО !
Электрический удар !

Поврежденный насос включать нельзя.

→ В случае повреждения обязательно сдайте насос для проверки в сервисный пункт фирмы GARDENA.

Ручной режим работы

При ручном режиме работы при отсутствии жидкости для подачи нужно немедленно отключить насос.

→ При ручном режиме работы нужно постоянно наблюдать за насосом.

Замечания по работе

Сухой ход ведет к повышенному износу, и допускать его не следует. Поэтому при ручном режиме работы в отсутствие жидкости для подачи нужно немедленно отключить насос.

Не давать насосу работать более 10 минут при закрытой напорной стороне.

Песок и другие абразивные вещества ведут к ускоренному износу и снижению производительности насоса.

Насос нужно устанавливать так, чтобы впускные отверстия на ножке отсоса не блокировались загрязнениями частично или полностью.

В пруду нужно поставить насос, например, на кирпич.

RUS

1783-20.960.06_18.08.2011_GARDENA.qxp 06.09.2011 12:04 Seite 133

Замечания по погружным насосам

На **поставляемых насосах** поворотные ножки повернуты на **неглубокую откачку** (1 мм).

→ Для нормального режима работы нужно повернуть ножки на 180° (на 5 мм).
Насос подымается на 5 мм.

→ Перед вводом в действие освободить напорную линию.

Термический защитный выключатель

При перегрузке насоса срабатывает встроенный тепловой выключатель мотора. После достаточного охлаждения электромотор снова включается автоматически (см. раздел 7. Устранение неисправностей).

Автоматическое устройство вывода воздуха

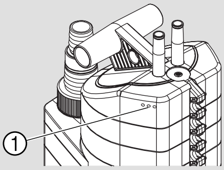

Устройство вывода воздуха удаляет воздушную пробку, которая может появиться в насосе.

Если насос погружен только наполовину, из вентиляционных отверстий ① может выйти вода.

Это не указывает на дефект насоса, а служит автоматическому удалению воздуха.

3. Ввод в действие

Диаметр шланга	13 mm (½″) 16 mm (⅝″) 19 mm (¾″)	25 mm (1″)	38 mm (1 ½″)
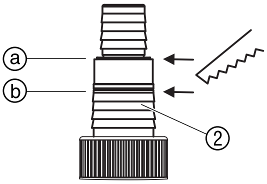 **Присоединение шланга к универсальному вводу ②**	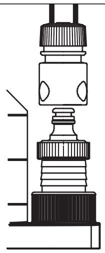	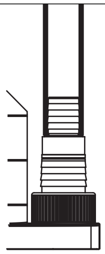	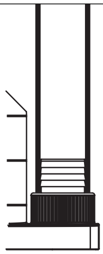
Присоединение шланга	Отделить верхний ниппель по ⓐ.	Не отсоединять ниппель.	Отсоединить оба верхних ниппеля по ⓑ.

Для шлангов 13 – 19 мм нужны следующие наборы для подключения:

13 mm (½″):	набор для насосов GARDENA	артикул 1750
16 mm (⅝″):	наконечник для крана GARDENA	артикул (2)902
	– и –	
	наконечник для шланга GARDENA	артикул (2)916

19 mm (¾″): набор для насосов GARDENA, артикул 1752.

Оптимальная производительность насоса достигается при использованиии шланга 38 мм (1 ½″).

Присоединение шланга:

Универсальный ввод ② позволяет присоединять шланги из таблицы выше.

1. Удалить ненужный ниппель универсального ввода ② в соответствии со шланговым соединением.

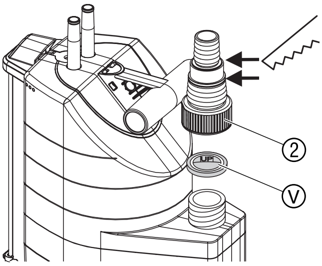

2. **Только для погружных насосов артикул 1783 / 1785:** установить на универсальный ввод ② прилагаемый обратный клапан Ⓥ, обозначением UP наверх.
3. Навернуть универсальный ввод ② на насос.
4. Соединить шланг с вводом ②.

Мы рекомендуем закрепить шланги 38 мм (1 ½″) и 25 мм (1″) дополнительно, при помощи шланговых хомутов фирмы **GARDENA, артикул 7192** (для 25 мм) и **артикул 7193** (для 38 мм).

Только для погружных насосов артикулов 1783 / 1785: для неглубокой откачки рекомендуется использовать шланги 13 мм (½″) или 16 мм (⅝″).
Только для насосов для сточных вод арт. 1797 / 1799 со шлангом 13 мм (½″):
чтобы после откачки содержимое напорного шланга не выливалось назад через насос, можно оснастить универсальный ввод ⑦ регулировочным клапаном **GARDENA, артикул 977**, который Вы можете приобрести через Вашего торгового партнера фирмы GARDENA.

4. Управление

Автоматический режим работы:

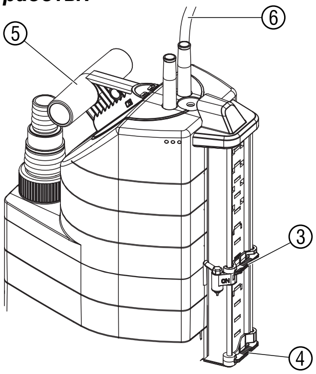

Когда уровень воды достигает датчика **ВКЛ** ③, насос автоматически включается, и вода откачивается.
В зависимости от количества воды, окружающих условий и настройки датчика до начала откачивания могут пройти 1 – 3 минуты.
Как только вода опустится ниже датчика **ОТКЛ** ④, насос автоматически отключается (последействие насоса еще около 10 секунд).

1. Надежно установить насос в воде

   – или –

   подвесить его на тросе, продетом через отверстие в ручке ⑤ насоса, и опустить в колодец или шахту.
2. Включить вилку кабеля ⑥ в розетку электросети.

RUS

Установка уровней включения и отключения:

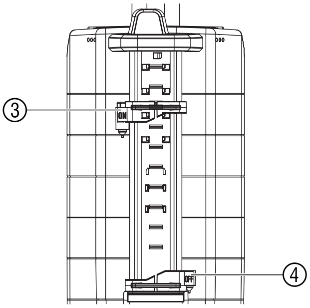

Для автоматического режима работы можно выставить уровни включения и отключения (см. раздел 8. Технические данные). Соответствующий палец датчика определяет уровень воды.

Установка высоты ВКЛ (ON):

→ Передвинуть датчик **ВКЛ** ③ на желаемый уровень включения. *Уровень включения насоса в автоматическом режиме работы.*

Установка высоты отключения ОТКЛ (OFF):

→ Передвинуть датчик **ОТКЛ** ④ на желаемый уровень выключения. *Уровень выключения насоса в автоматическом режиме работы.*

Ручной режим работы:

Насос работает постоянно. Датчик **ВКЛ** ③ в ручном режиме фиксируется и перемыкается контактом ⑦.

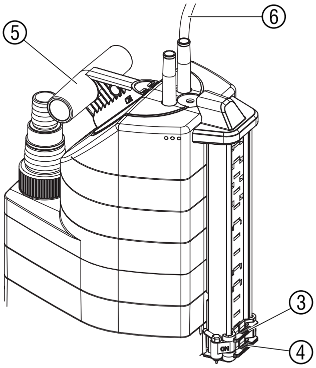

1. Сдвинуть датчики **ОТКЛ** ④ и **ВКЛ** ③ до конца вниз, чтобы датчик **ВКЛ** ③ коснулся контакта ⑦.
2. Надежно установить насос в воде

   – или –

   подвесить его на тросе, продетом через отверстие в ручке ⑤ насоса, и опустить в колодец или шахту.
3. Включить вилку кабеля ⑥ в розетку электросети.

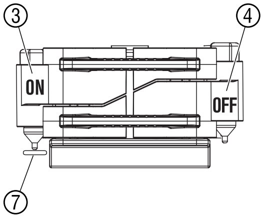

Только для погружных насосов: неглубокая откачка / нормальная работа

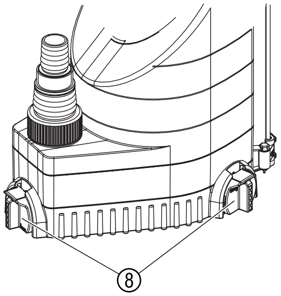

Неглубокая откачка:

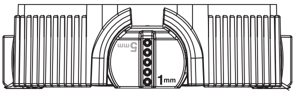

→ повернуть 3 поворотные ножки ⑧ на 180° до **1 мм**.

Нормальная работа:

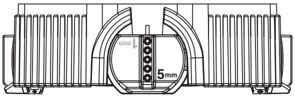

→ повернуть 3 поворотные ножки ⑧ на 180° до **5 мм**.

Остаточный уровень воды, примерно 1 мм, достигается только при неглубокой откачке в ручном режиме.

RUS

5. Вывод из эксплуатации

Хранение:

→ При опасности замерзания хранить насос в защищенном от мороза месте.

Утилизация:
(согласно RL2002/96/EG)

Прибор нельзя выбрасывать с обычным домашним мусором, его нужно утилизировать соответствующим образом.

→ В Германии важно утилизировать прибор через коммунальный пункт сбора отходов.

6. Техническое обслуживание

Промывка насоса:

Насосы фирмы GARDENA длительно работают без обслуживания.

После откачки хлорированной воды из плавательного бассейна, или других оставляющих осадки жидкостей, насос нужно промыть чистой водой.

1783-20.960.06_18.08.2011_GARDENA.qxp 06.09.2011 12:04 Seite 136

Очистка датчиков:

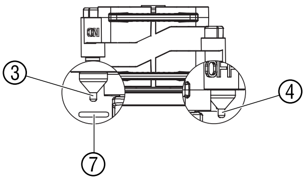

Для правильной работы сенсоров требуется их очистка (как минимум раз в 2 месяца).

→ Очищайте сенсоры ③/④ и контакт ⑦ периодически при помощи сухой тряпки (не используйте абразивные материалы).

Очистка ножки откачки и рабочего колеса:

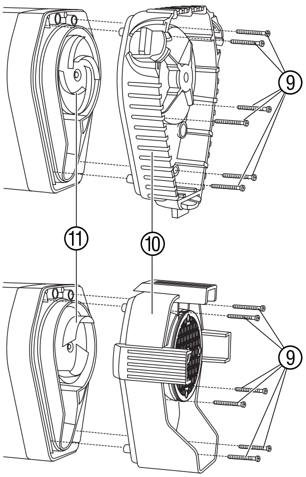

ОПАСНО! Электрический удар!
Имеется опасность травмирования электрическим током.
→ Перед очисткой ножки откачки и рабочего колеса отключить насос от сети.

1. Вывернуть 6 болтов с крестовым шлицем ⑨ и вынуть ножку откачки ⑩ из насоса.
2. Очистить ножку откачки ⑩ и рабочее колесо ⑪.
3. Вставить назад ножку ⑩ и завернуть 6 болтов ⑨.

Поврежденное рабочее колесо ⑪ из соображений безопасности разрешается заменять только в сервисе фирмы GARDENA.

7. Устранение неисправностей

Нарушение	Возможная причина	Устранение
Насос работает, но не качает	Из закрытого трубопровода не может выйти воздух.	→ Открыть напорную линию (напр., выправить перегиб шланга).
	Воздушная пробка в ножке отсоса.	→ Подождать не более 60 секунд, пока насос самостоятельно не удалит воздух через вентиляционный клапан. При необходимости отключить и снова включить насос.
	Заблокировано рабочее колесо.	→ Отключить сетевой штекер и очистить рабочее колесо (см. раздел 6. Техобслуживание).
	Уровень воды при вводе в действие ниже минимальной отметки.	→ Погрузить насос глубже.

Нарушение	Возможная причина	Устранение
Насос не включается или не выключается. Насос выключен, хотя сенсор находится в воде	Сенсоры ③ / ④ и контакты ⑦ загрязнены.	→ Очистите сенсоры (см. 6 Техническое обслуживание).
Насос не запускается или внезапно останавливается	Термовыключатель отключил насос из-за перегрева.	→ Отключить сетевой штекер и очистить рабочее колесо (см. раздел 6. Техобслуживание). Не превышать максимальную температуру среды (35 °C).
	Нарушено электроснабжение.	→ Проверить предохранители и электрические соединения.
	В ножке откачки застряли загрязнения.	→ Отключить сетевой штекер и очистить ножку откачки (см. раздел 6. Техобслуживание).
Насос работает, но производительность внезапно падает	Засорена ножка откачки.	→ Отключить сетевой штекер и очистить ножку откачки (см. раздел 6. Техобслуживание)

⚠ **В случае других нарушений мы просим Вас обратиться в бюро обслуживания фирмы GARDENA. Ремонт разрешается выполнять только на пунктах сервиса фирмы GARDENA или через уполномоченные фирмой GARDENA торговые организации.**

8. Технические данные

RUS

	Погружные насосы aquasensor		**Насосы сточных вод aquasensor**	
Тип	**9000 (арт. 1783)**	**13000 (арт. 1785)**	**8500 (арт. 1797)**	**13000 (арт. 1799)**
Номинальная мощность	320 Вт	650 Вт	380 Вт	680 Вт
Максимальная подача	9000 л/час	13000 л/час	8300 л/час	13000 л/час
Max. давление	0,7 бар	0,8 бар	0,6 бар	0,9 бар
Max. высота подачи	7 м	8 м	6 м	9 м
Max. глубина погружения	7 м	7 м	7 м	7 м
Остаточный уровень воды	1 мм	1 мм	35 мм	35 мм
Сточные воды с максимальным размером частиц	5 мм	5 мм	30 мм	30 мм
Кабель подключения	10 м H05 RNF	10 м H07 RNF	10 м H05 RNF	10 м H07 RNF
Подключение к насосу	Универсальное (G 1 ¼″ M) / универсальный ниппель			
Минимальный уровень воды при вводе в действие	5 мм	5 мм	45 мм	45 мм
Вес (без кабеля), примерно	3,8 кг	5,4 кг	4,0 кг	5,6 кг

Тип	9000 (арт. 1783)	13000 (арт. 1785)	8500 (арт. 1797)	13000 (арт. 1799)
Max. температура воды	35 °C	35 °C	35 °C	35 °C
Напряжение / частота тока	230 В / 50 Гц	230 В / 50 Гц	230 В / 50 Гц	230 В / 50 Гц
Min./max. уровень включения	5 мм / 175 мм	5 мм / 210 мм	65 мм / 230 мм	70 мм / 265 мм
Min./Max. уровень отключения	3 мм / 170 мм	3 мм / 205 мм	40 мм / 225 мм	40 мм / 260 мм
Уровень шума L_{WA} [1)]	48 дБ (A)	55 дБ (A)	55 дБ (A)	55 дБ (A)

1) Измерен согласно EN 60335-1

Уровни включения и отключения

Уровни включе#ния и отключения имеют погрешность.

Только для погружных насосов арт. 1783 / 1785:
остаточный уровень воды (неглубокая откачка до примерно 1 мм) достигается только в ручном режиме работы, при повернутых на 1 мм ножках насоса ⑧ (см. раздел 4. Эксплуатация).

9. Сервис / Гарантия

Гарантия

В случае гарантии сервис является бесплатным.

Фирма GARDENA предоставляет на данное изделие гарантию сроком на 2 года со дня продажи. Гарантийное обслуживание распространяется на все существенные дефекты прибора, которые на основании доказательств можно отнести на ошибки материала или производства.
Гарантийное обслуживание осуществляется посредством предоставления исправного прибора или бесплатным ремонтом на наш выбор при выполнении следующих условий:

- Прибор использовался в соответствии с рекомендациями инструкции по применению.
- Ни покупатель, ни третье лицо не пытались самостоятельно отремонтировать прибор.

Изношенные детали турбины и опоры насоса не подлежат гарантийному ремонту.

Эта гарантия производителя не касается существующих требований по гарантийному обслуживанию продавца.

Быстроизнашивающиеся детали исключены из гарантийного обслуживания.

RUS

GARDENA
potopna črpalka 9000 / 13000 aquasensor / črpalka za umazano vodo 8500 / 13000 aquasensor

To je prevod originalnih nemških navodil.
Navodila za uporabo pazljivo preberite in upoštevajte navedene opombe.
S pomočjo teh navodil za uporabo se seznanite s črpalko, pravilno rabo in varnostnimi navodili.

Iz varnostnih razlogov otroci in mladina do 16 let starosti ter osebe, ki se na ta navodila za uporabo ne spoznajo, te črpalke ne smejo uporabljati.
Osebe z omejenimi telesnimi in duševnimi sposobnostmi lahko uporabljajo ta izdelek samo pod nadzorom ali po navodilih pooblaščene osebe.

→ Navodila za uporabo skrbno hranite.

Kazalo

1. Področje uporabve vaše GARDENA črpalke 139
2. Varnostna navodila 140
3. Zagon 141
4. Delovanje 142
5. Ustavitev obratovanja 143
6. Vzdrževanje 143
7. Odpravljanje napak 144
8. Tehnični podatki 145
9. Servis / garancija 146

1. Področje uporabve vaše GARDENA črpalke

Pravilna uporaba

GARDENA črpalke so namenjene samo za privatno rabo v domačem vrtu in hobijem, s katerimi se ukvarjate v prostem času. Namenjene so predvsem odstranjevanju tekočine ob poplavah, praznjenju zbiralnikov in ribnikov, prečrpavanju iz enega zbiralnika v drugega, črpanju vode iz vodnjakov in jaškov, izčrpavanju vode iz čolnov in jaht kot tudi zračenju vode in njenemu kroženju.

Črpalne tekočine

Med tekočine, primerne za GARDENA črpalke sodi čista in umazana voda (maks. premer zrna - potopne črpalke = 5 mm / črpalke za umazano vodo = 30 mm), voda v plavalnih bazenih (pri tem je predpogoj pravilno doziranje dodatnih snovi).
Umazana voda, ki vsebuje trde delce, kot so pesek ali kamenine povzroča obrabo turbine in podnožja črpalke.

Črpalke so povsem preplavljene (vodotesno zaprte) in jih lahko potopite do 7 m v črpalno tekočino.

Pozor

GARDENA črpalke niso primerne za neprekinjeno obratovanje (npr. za trajno kroženje tekočine) v vrtnem bazenčku. Življenjska doba črpalk se ob takšnem obratovanju ustrezno skrajša. Črpanje jedkih ter lahko vnetljivih ali eksplozivnih tekočin (npr. bencina, petroleja, nitro razredčila), maščob, olj, slane vode in odpadnih vod iz straniščnih školjk in pisoarjev ni dovoljeno. Temperatura črpalne tekočine ne sme presegati 35 °C.

SLO

2. Varnostna navodila

Električna varnost

Po DIN VDE 0100 standardu smejo potopne črpalke in črpalke za umazano vodo obratovati v plavalnih bazenih, vrtnih bazenčkih in vodometih samo, če so opremljene z varnostnim stikalom, ki izklopi črpalko, ko je nazivni okvarni tok ≤ 30 mA.

Če se v plavalnem bazenu ali vrtnem bazenčku nahajajo osebe, črpalka ne sme obratovati.

Iz varnostnih razlogov priporočamo, da je potopna črpalka vedno opremljena z varnostnim stikalom (FI-stikalom) (DIN VDE 0100-702 in 0100-738).

→ Prosimo, obrnite se na vašega električarja.

Omrežni priključni kabli ne smejo imeti manjše kakovosti od gumijastih kablov s simbolom H05 RNF po standardu DIN VDE 0620 (za art. 1783 / 1797) oz. H07 RNF (za art. 1785 / 1799).
Dolžina kabla mora znašati 10 m.

Podatki na tipski ploščici se morajo ujemati s podatki električnega omrežja.

→ Električne vtične povezave morajo biti v območju, ki je varno pred poplavljanjem.

→ Omrežni vtič zaščitite pred vlago.

Vtič in priključni kabel zaščitite pred vročino, oljem in ostrimi robovi.

NEVARNOST !
Električni udar!

Skozi odrezani omrežni vtič lahko preko omrežnega kabla v električno območje predre vlaga in izzove kratek stik.

→ **Omrežnega vtiča v nobenem primeru ne odrežite (npr. za sprevajanje skozi steno).**

→ Ne vlecite vtiča iz vtičnice za kabel, ampak primite za njegovo ohišje.

Priključnega kabla ali stikala na plavač ne smete uporabljati za pritrjevanje ali transportiranje črpalke. Za potopitev oz. dvig in zavarovanje črpalke je potrebno pritrditi vrv na držalo.

Podaljševalni kabli morajo ustrezati standardu DIN VDE 620.

V Avstriji

V Avstriji se morajo črpalke za uporabo v plavalnih bazenih in vrtnih bazenčkih, ki so opremljeni s fiksnim priključnim kablom, v skladu s standardom ÖVE B / EN 60555 del 1 do 3 napajati preko ločilnega transformatorja preskušenega po ÖVE, pri čemer se ne sme prekoračiti sekundarne napetosti 230 V.

V Švici

V Švici se premične naprave, ki se uporabljajo na odprtem, morajo priključevati preko varnostnega stikala.

Vizualno preverjanje

→ Pred uporabo črpalko (zlasti omrežni kabel in vtič) vedno skrbno preglejte.

→ Pazite na minimalno višino vode in maksimalno črpalno višino (glejte 8. Tehnični podatki).

NEVARNOST !
Električni udar!

Poškodovane črpalke ne smete uporabljati.

→ V primeru poškodbe naj črpalko pregleda GARDENA servis.

Ročno obratovanje

Pri ročnem obratovanju je potrebno črpalko izklopiti takoj, ko je črpalna tekočina izčrpana.

→ Črpalko pri ročnem obratovanju vedno opazujte.

Napotki za uporabo

Delovanje na suho poveča obrabo, zato se mu izogibajte. Pri ročnem obratovanju je zato črpalko treba takoj izklopiti, če je tekočina izčrpana.

Črpalka proti zaprti potiskani strani ne sme delovati več kot 10 minut.

Pesek in druge abrazivne snovi privedejo do hitrejše obrabe in zmanjšanja moči črpalke.

Črpalka mora biti postavljena tako, da črpalna odprtina na sesalnem podstavku ni zaradi nesnage v celoti ali deloma zamašena.
V bazenčku postavite črpalko npr. na opeko.

1783-20.960.06_18.08.2011_GARDENA.qxp 06.09.2011 12:04 Seite 141

Napotki za potopne črpalke

Ob **nakupu** so vrtljive noge nastavljene na *plitvo izsesavanje* (1 mm).

→ Za normalno obratovanje vrtljive noge zasukajte za 180° na 5 mm.
Črpalka se dvigne na 5 mm.

→ Pred zagonom sprostite tlačno cev.

Termično zaščitno stikalo

V primerih preobremenjenosti se črpalka zaradi vgrajene termične zaščite motorja sama izklopi. Ko se motor zadostno ohladi, se ponovno samodejno vklopi (glejte 7. Odpravljanje napak).

Samodejna odzračevalna naprava

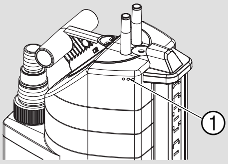

Odzračevalna naprava odstrani vsakršno zračno blazino v črpalki.

Če je črpalka potopljena le do polovice, lahko voda izhaja skozi odzračevalne odprtine ①.

To ni okvara vaše črpalke, ampak samodejno odzračevanje.

3. Zagon

Premer cevi	13 mm (½″) 16 mm (⅝″) 19 mm (¾″)	25 mm (1″)	38 mm (1½″)
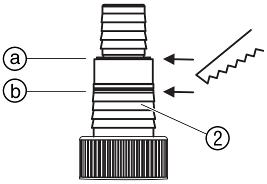 **Spajanje cevi z univerzalnim priključkom ②**	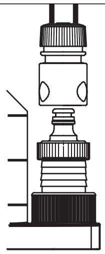	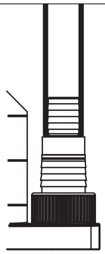	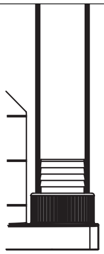
Priključitev cevi	Odrežite gornji spojnik pri ⓐ.	Ne odrežite nobenega spojnika.	Odrežite oba gornja spojnika pri ⓑ.

Za premere 13 mm do 19 mm boste potrebovali naslednje sete priključkov:

13 mm (½″):	GARDENA set spojnih elementov za črpalko	art. št. 1750
16 mm (⅝″):	GARDENA element za pipo **in**	art. št. (2)902
	GARDENA spojni element cevi	art. št. (2)916
19 mm (¾″):	GARDENA set priključkov za črpalko	art. št. 1752

Optimalno izčrpavanje boste dosegli z uporabo cevi s premerom 38 mm (1½″).

Priključitev cevi:

Univerzalni priključek ② omogoča priključitev vseh cevi iz zgornje tabele.

1. Spojnik na univerzalnem priključku ②, ki ga ne boste potrebovali, odrežite v skladu s spajanjem cevi.

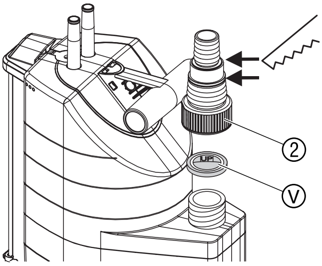

2. **Samo za potopne črpalke art.1783 / 1785:**
   Priloženi povratni ventil Ⓥ z napisom UP navzgor vstavite v univerzalni priključek ②.
3. Univerzalni priključek ② privijte na črpalko.
4. Cev povežite z univerzalnim priključkom ②.

Priporočamo, da cevi premera 38 mm (1 ½″) in 25 mm (1″) dodatno pritrdite z **GARDENA objemko za cevi art. 7192** (za 25 mm) in **art. št. 7193** (za 38 mm).

Samo za potopne črpalke art. 1783 / 1785:
Za plitvo izsesavanje priporočamo cevi premera 13 mm (½″)- ali 16 mm (⅝″).
Povratni ventil Ⓥ sprječava povrat vode kroz crijevo.
Maksimalna potisna visina biti će postignuta samo bez povratnog ventila.

Samo za črpalke za umazano vodo art. 1797 / 1799 s cevjo premera 13 mm (½″):
Da tekočina, ki je ostala v tlačni cevi, ne bi stekla nazalj v črpalko po koncu črpanja, se lahko na univerzalni priključek ⑦ namesti **GARDENA regulacijski ventil art. št. 977**, ki ga lahko naročite pri svojem GARDENA prodajalcu.

4. Delovanje

Samodejni način obratovanja:

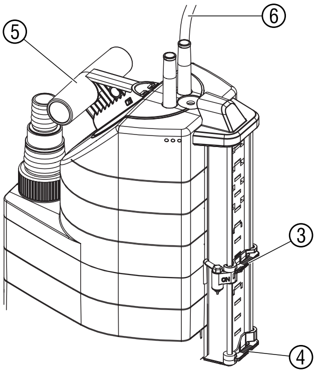

Če se nivo vode dotika **ON**-senzorja ③, se črpalka samodejno vklopi in izčrpava voda. **Glede na nastavitve količine vode, okolice in senzorjev lahko črpalka zakasni z delovanjem za 1 – 3 minute.** Takoj ko nivo vode pade pod **OFF**-senzor ④, se črpalka samodejno izklopi (črpalka zamuja še cca. 10 sekund).

1. Črpalko trdno postavite v vodo
   – ali –
   pritrdite vrv skozi luknjo na nosilni ročaj ⑤ in potopite črpalko v vodnjak ali jašek.
2. Omrežni vtič priključnega kabla ⑥ vtaknite v omrežno vtičnico.

Nastavljanje vklopne in izklopne višine:

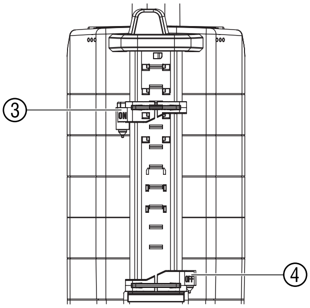

Vklopno in izklopno višino (glejte 8. Tehnični podatki) lahko nastavite za samodejni način obratovanja. Posamezni senzorski zatič določa višino nivoja vode.

Nastavitev vklopne višine ON:

→ **ON**-senzor ③ potisnite na želeno vklopno višino.
Vklopna višina črpalke v samodejnem načinu obratovanja.

Nastavljanje izklopne višine OFF:

→ **OFF**-senzor ④ potisnite na želeno izklopno višino.
Izklopna višina črpalke v samodejnem načinu obratovanja.

SLO

1783-20.960.06_18.08.2011_GARDENA.qxp 06.09.2011 12:04 Seite 143

Ročno obratovanje:

Črpalka neprekinjeno dela. **ON**-senzor ③ zaskočite na ročnem položaju in ga premostite preko kontakta ⑦.

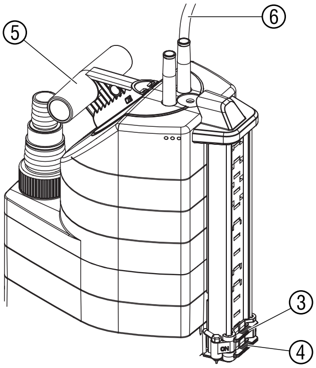

1. **OFF**-senzor ④ in **ON**-senzor ③ potisnite do konca navzdol, tako da se **ON**-senzor ③ dotakne kontakta ⑦.
2. Črpalko trdno postavite v vodo
   – ali –
   pritrdite vrv skozi luknjo na nosilni ročaj ⑤ in potopite črpalko v vodnjak ali jašek.
3. Omrežni vtič priključnega kabla ⑥ vtaknite v omrežno vtičnico.

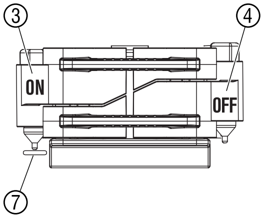

Samo za potopne črpalke:
Plitvo izsesavanje /
Normalno obratovanje

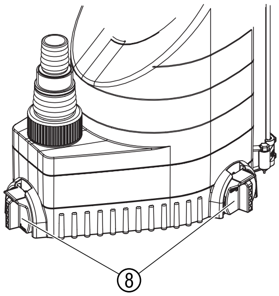

Plitvo izsesavanje:

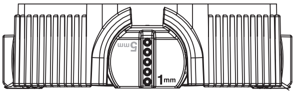

→ 3 vrtljive noge ⑧ zasukajte za 180° na **1 mm**.

Normalno obratovanje:

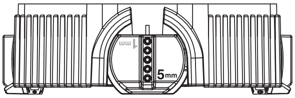

→ 3 vrtljive noge ⑧ zasukajte za 180° na **5 mm**.

Višina preostale vode od cca. 1 mm se dosega le pri plitvem izsesavanju med ročnim obratovanjem.

5. Ustavitev obratovanja

Skladiščenje:

→ V nevarnosti zmrzali je potrebno črpalko skladiščiti na mestu, varnem pred zmrzovanjem.

Odstranjevanje odpadkov:
(po RL 2002/96/ES)

Naprave ne zavrzite med gospodinjske odpadke, odstranjena mora biti strokovno.

→ Napravo odstranite preko svojega komunalnega podjetja.

6. Vzdrževanje

Izpiranje črpalke:

GARDENA črpalke za umazano vodo delujejo skoraj brez vzdrževanja.

V primeru, da ste prečrpavali vodo iz plavalnega bazena, ki vsebuje klor ali kakšne druge tekočine, ki puščajo ostanke, je potrebno črpalko izprati s čisto vodo.

Čiščenje senzorjev:

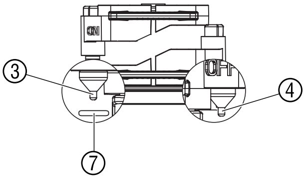

Zanesljivo delovanje senzorjev zagotovimo z rednim čiščenjem (najmanj vsaka 2 meseca)!

→ Senzorja ③ / ④ in kontakt ⑦ redno čistite s suho krpo (ne uporabljajte trdih in ostrih predmetov).

Čiščenje sesalnega podstavka in gonila:

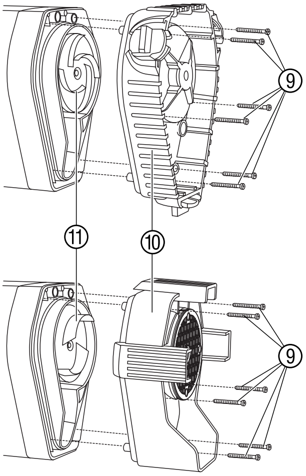

NEVARNOST! Električni udar!
Obstaja nevarnost poškodbe z električnim tokom.
→ Pred čiščenjem sesalnega podstavka in gonila črpalko za umazano vodo odklopite z omrežja.

1. Izvijte 6 križnih vijakov ⑨ in sesalni podstavek ⑩ snemite s črpalke.
2. Očistite sesalni podstavek ⑩ in gonilo ⑪.
3. Sesalni nastavek ⑩ ponovno nataknite in privijte 6 križnih vijakov ⑨.

Poškodovano gonilo ⑪ sem iz varnostnih razlogov zamenjati le GARDENA servis.

7. Odpravljanje napak

SLO

Napaka	Mogoč vzrok	Pomoč
Črpalka deluje, vendar ne črpa	Zrak ne more izhajati, ker je tlačni vod zaprt.	→ Odprite tlačni vod (npr. prepognjeni tlačna cev). → Odstraniti povratni ventil.
	Povratni ventil je krivo postavljen.	→ Povratni ventil sa napisom UP postaviti prema gore.
	Zračne blazine v sesalnem podstavku.	→ Počakajte maks. 60 sekund, dokler se črpalka preko odzračevalnega ventila samodejno ne odzrači. Po potrebi črpalko izklopite in ponovno vklopite.
	Gonilo zamašeno.	→ Izvlecite vtič in očistite gonilo (glejte 6. Vzdrževanje).
	Gladina vode ob zagonu pod minimalnim nivojem vode.	→ Potopite črpalko.
Črpalka se ne vklopi ali izklopi. Črpalka se izklopi, čeprav je senzor OFF v vodi	Senzorja ③ / ④ in kontakt ⑦ so umazani.	→ Očistite senzorja (glej 6. Vzdrževanje).

Napaka	Mogoč vzrok	Pomoč
Črpalka ne deluje ali se med obratovanjem nenadoma ustavi	Termično varnostno stikalo je zaradi pregretja izklopilo črpalko.	→ Izvlecite vtič in očistite gonilo (glejte 6. Vzdrževanje). Upoštevajte maks. temperaturo medije (35 °C).
	Oskrba s tokom prekinjena.	→ Preverite varovalke in električne vtične spoje.
	Delci umazanije so zagozdeni v sesalnem podstavku.	→ Izvlecite vtič in očistite sesalni podastavek (glejte 6. Vzdrževanje).
Črpalka deluje, vendar se črpalna moč nenadoma zmanjšuje	Sesalni podstavek je zamašen.	→ Izvlecite vtič in očistite sesalni podastavek (glejte 6. Vzdrževanje).

⚠ **V primeru ostalih napak vas prosimo, da pridete v stik z GARDENA servisom. Popravila smejo izvajati le GARDENA servisne delavnice ali serviserji, ki jih je pooblastila GARDENA.**

8. Tehnični podatki

	Potopne črpalke aquasensor		**Črpalke za umazano vodo aquasensor**	
Tip	**9000 (art. 1783)**	**13000 (art. 1785)**	**8500 (art. 1797)**	**13000 (art. 1799)**
Nazivna moč	320 W	650 W	380 W	680 W
Maks. črpalna količina	9.000 l/h	13.000 l/h	8.300 l/h	13.000 l/h
Maks. tlak	0,7 bar	0,8 bar	0,6 bar	0,9 bar
Maks. višina črpanja	7 m	8 m	6 m	9 m
Maks. potopna globina	7 m	7 m	7 m	7 m
Višina preostale vode	1 mm	1 mm	35 mm	35 mm
Umazana voda z maks. velikostjo zrna	5 mm	5 mm	30 mm	30 mm
Priključni kabel	10 m H05 RNF	10 m H07 RNF	10 m H05 RNF	10 m H07 RNF
Priključek črpalke	Univerzalno (G 1 ¼″ M) / Univerzalni spojnik			
Minimalni nivo vode pri zagonu	5 mm	5 mm	45 mm	45 mm
Teža (brez kabla) cca.	3,8 kg	5,4 kg	4,0 kg	5,6 kg
Maks. temperatura medija	35 °C	35 °C	35 °C	35 °C
Omrežna napetost / omrežna frekvenca	230 V / 50 Hz	230 V / 50 Hz	230 V / 50 Hz	230 V / 50 Hz
Min. / maks. vklopna višina	5 mm / 175 mm	5 mm / 210 mm	65 mm / 230 mm	70 mm / 265 mm
Min. / maks. izklopna višina	3 mm / 170 mm	3 mm / 205 mm	40 mm / 225 mm	40 mm / 260 mm
Raven jakosti zvoka L_{WA} [1)]	48 dB (A)	55 dB (A)	55 dB (A)	55 dB (A)

1) Merilni postopek po EN 60335-1

SLO

Vklopna in izklopna višina

Vklopna in izklopna višina se spreminjata.

Samo za potopne črpalke art. 1783 / 1785:
Višina preostale vode (plitvo izsesavanje do cca. 1 mm) dosežemo le pri ročnem obratovanju, če so vrtljive noge ⑧ nastavljene na 1 mm (glejte 4. Delovanje).

9. Servis / garancija

Garancija

V garacijskem primeru so servisne storitve za Vas brezplačne.

GARDENA daje za ta izdelek dve leti garancije (od datuma nakupa). Ta garancijska storitev se nanaša na občutne pomanjkljivosti naprave, ki se dokazljivo nanašajo na tovarniške napake ali pomanjkljivosti materiala. Garancijska storitev se po naši izbiri opravi z nadomestitvijo z brezhibno napravo ali brezplačnim popravilom poslane naprave, če so izpolnjene naslednje prepodstavke:

- Z napravo ste ravnali strokovno in v skladu s priporočili v Navodilih za uporabo.
- Niti kupec niti kakšna tretja oseba ni skušala popravljati napravo.
- Garancija ne velja za obrabne dele, kot so turbina in podnožje turbine.

Ta garancija proizvajalca ne zadeva obstoječe jamstvenih zahtevkov med trgovcem / prodajalcem.

V primeru, da je potrebna servisna storitev, pošljite pokvarjeno napravo, skupaj s kopijo računa in opisom napake v pošiljki z znamko, na naslov najbližjega servisa, ki so našteti na zadnji strani.

Ko bo naprava popravljena, Vam jo bomo brezplačno poslali nazaj.

SLO

GARDENA potopna crpka 9000 / 13000 aquasensor / crpka za otpadnu vodu 8500 / 13000 aquasensor

Ovo je prijevod njemačkih originalnih uputa.
Molimo Vas da ovu uputu za uporabu pažljivo pročitate i da slijedite upute iz nje. Uz pomoć ove upute za uporabu se upoznajte sa crpkom, ispravnim korištenjem iste i sa sigurnosnim uputama.

Djeca i mladi, mlađi od 16 godina, kao i osobe, koje nisu upoznate sa ovom uputom za uporabom, ne smiju koristiti ovu crpku.
Osobe s ograničenim tjelesnim ili duševnim sposobnostima smiju se koristiti ovim proizvodom ukoliko ih nadzire i podučava ovlašteno lice.

→ Molimo Vas da pažljivo pročitate ovu uputu za uporabu.

Kazalo

1. Područje primjene Vaše GARDENA crpke 147
2. Sigurnosne upute 148
3. Puštanje u pogon 149
4. Posluživanje 150
5. Vađenje iz pogona 151
6. Održavanje 151
7. Uklanjanje smetnji 152
8. Tehnički podaci 153
9. Servis / Jamstvo 154

1. Područje primjene Vaše GARDENA crpke

Namjenska uporaba

GARDENA crpke su određene za privatno korištenje u kućnim i hobi vrtovima. One su pretežno namijenjene za odvodnjavanje, ali i za crpljenje u druge spremnike ili za pražnjenje tih spremnika, za crpljenje vode iz bunara i okna, za odvodnjavanje brodova i jahti i za vremenski ograničenom ventilacijom i prijenosom vode.

Protočni mediji

U medije za prijenos GARDENA crpki spada čista i onečišćena voda (maks. promjer zrna potopna crpka = 5 mm / crpka za otpadne vode = 30 mm), voda iz bazena (uz uvjet odgovarajućeg doziranja aditiva).
Prljava voda sa čvrstim sastavnim dijelovima kao što je to pijesak ili kamen dovodi do habanja turbine i postolja pumpe.

Crpke se u potpunosti mogu potopiti (nepropusno kućište) i mogu se do 7 m uroniti u medij koji se prenosi.

Za obratiti pozor

GARDENA crpke nisu prikladne za dugotrajni pogon (npr. trajni pogon cirkulacije) u vrtu. Vijek trajanja crpki se kod ovoga načina rada znatno smanjuje. Sa crpkom se ne smiju crpiti nagrizajuće, lako zapaljive ili eksplozivne tvari (npr. benzin, petrolej, razrijeđeni nitro), masti, ulja, slana voda i odvodna voda iz zahoda i pisoara. Temperatura tekućine koja se crpi ne smije prekoračiti 35 °C.

HR

1783-20.960.06_18.08.2011_GARDENA.qxp 06.09.2011 12:04 Seite 148

2. Sigurnosne upute

Električna sigurnost

Prema DIN VDE 0100 se crpke za vrtna jezerca i otpadne vode u bazenima, vrtnim jezercima i fontama smiju koristiti samo sa zaštitnom sklopkom struje kvara sa nazivnom strujom kvara od ≤ 30 mA.

Crpka se ne smije koristiti ako se u bazenima ili vrtnim jezercima nalaze osobe.

Iz sigurnosnih razloga se načelno preporuča da se potopna crpka koristi preko zaštitne sklopke struje kvara (FI sklopke) (DIN VDE 0100-702 i 0100-738).

➔ Molimo Vas da se obratite Vašem električaru.

Priključni mrežni vodovi prema DIN VDE 0620 ne smiju biti lošije kvalitete od gumenih crijevnih vodova sa kraticom H05 RNF (za art. 1783 / 1797) tj. H07 RNF (za art. 1785 / 1799). Dužina voda mora iznositi najm. 10 m.

Podaci na pločici sa naznakom tipa moraju odgovarati podacima strujne mreže.

➔ Osigurajte se, da su električni utični spojevi postavljeni u područjima, koja su osigurana protiv potapanja.

➔ Mrežni utikač zaštititi od vlage.

Utičnicu i mrežni kabel zaštititi od vrućine, ulja i oštrih rubova.

OPASNOST !
Strujni udar !

Kroz prerezanu mrežnu utičnicu u električno područje preko mrežnog kabela može prodrijeti voda i tako prouzrokovati kratki spoj.

➔ **Mrežni kabel ni u kom slučaju odrezati (npr. provod u zidu).**

➔ Utičnicu nemojte povlačiti za kabel, već za kućište utikača u utičnici.

Priključni kabel ili plutajuća sklopka se ne smiju koristiti za pričvršćivanje ili transport crpke. Za uranjanje tj. izvlačenje i osiguranje crpke se na ručki treba pričvrstiti uže.

Produžni vodovi moraju odgovarati DIN VDE 620.

U Austriji

U Austriji se crpke za korištenje u bazenima i vrtnim jezercima, koja su opremljena sa fiksnim priključnim vodom, prema ÖVE B / EN 60555 dio 1 do 3, moraju napajati preko razdjelnog transformatora ispitanog prema ÖVE-u, pri čemu nazivni napon sekundarno ne smije prekoračiti 230 V.

U Švicarskoj

U Švicarskoj se prenosivi uređaji, koji se koriste na otvorenom, moraju priključiti preko sklopke za zaštitu od struje kvara.

Vizualna kontrola

➔ Prije korištenja crpke (posebnog strujnog kabla i utičnice) uvijek provesti vizualnu kontrolu.

➔ Obratite pozor na najmanju razinu vode i maks. visinu prijenosa (vidi 8. tehnički podaci).

OPASNOST !
Strujni udar !

Oštećena crpka se ne smije koristiti.

➔ Crpku u slučaju oštećenja obavezno dati kontrolirati od strane servisa GARDENA-e.

Manualni pogon

U manualnom pogonu se u slučaju da nema tekućine za prijenos, crpka odmah treba isključiti.

➔ Crpku u manualnom pogonu stalno nadgledati.

Upute za korisnika

Hod na suho dovodi do povišenog trošenja i treba se izbjegavati. U manualnom pogonu se stoga u slučaju da nema tekućine za prijenos, crpka odmah treba isključiti.

Crpku ne duže od 10 minuta pustiti da hoda kod zatvorene tlačne strane.

Pijesak i drugi brusni materijali dovode do brzog habanja i smanjenja učinka crpke.

Crpka se mora tako postaviti, da se ulazni otvor na usisnoj nozi djelomično ili u cijelosti ne blokira kroz prljavštinu.

U vrtu bi se crpka primjerice trebala postaviti na ciglu.

Upute za potopne crpke

U **stanju isporuke** su okretne noge podešene na **plosnato usisavanje** (1 mm).

→ Za normalni pogon okretne noge okrenuti za 180° na (5 mm).

Crpka se podiže za 5 mm.

→ Prije puštanja u pogon osloboditi tlačni vod.

Termička zaštitna sklopka

Kod preopterećenja se crpka isključuje kroz ugrađenu termičku zaštitu motora. Motor se nakon dovoljnog hlađenja opet samostalno uključuje (vidi 7. Uklanjanje smetnji).

Automatska odzračna naprava

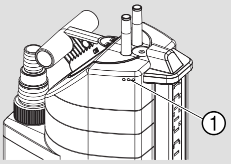

Odzračna naprava uklanja zrak u crpki, ukoliko isti postoji.

Ako je crpka samo do pola uronjena, kroz ventilacijske otvore može isteći voda ①.

To nije defekt crpke, već služi za automatsko odzračivanje.

3. Puštanje u pogon

Promjer crijeva	13 mm (½″) 16 mm (⅝″) 19 mm (¾″)	25 mm (1″)	38 mm (1½″)
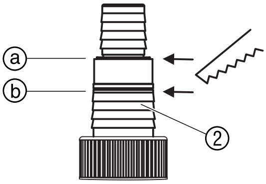 **Spoj crijeva i univerzalni priključak** ②	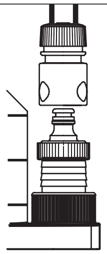	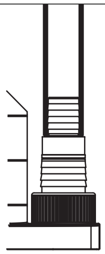	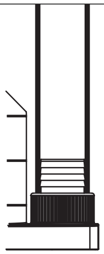
Priključak crijeva	Odvojiti najviši nastavak kod ⓐ	Ne odvajati nastavak	Odvojiti najviši nastavak kod ⓑ

Za 13 mm do 19 mm su potrebni sljedeći kompleti za priključak:

13 mm (½″):	GARDENA komplet za priključak crpke	art.-br 1750
16 mm (⅝″):	GARDENA Slavina	art.-br. (2)902 **i**
	GARDENA komad crijeva	art.-br. (2)916
19 mm (¾″):	GARDENA komplet crpke za priključak	art.-br 1752

Optimalno iskorištavanje učinka prijenosa se postiže kod korištenja crijeva od 38 mm (1½″).

Priključiti crijevo:

Univerzalni priključak ② omogućava priključak svih crijeva iz predstojeće tablice.

1. Nastavak univerzalnog priključka ② koji nije potreban, odvojiti odgovarajući spoju crijeva.

HR

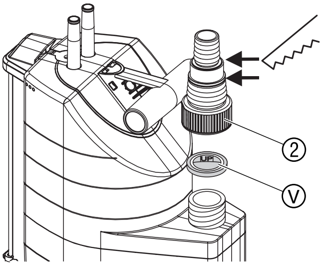

2. **Samo za potopnu crpku art.1783 / 1785:**
   dostavljeni povratni ventil Ⓥ, sa izrezom UP prema gore, postaviti u univerzalni priključak ②.
3. Univerzalni priključak ② zavijačati na crpku.
4. Crijevo spojiti sa univerzalnim priključkom ②.

Preporučamo da se crijeva od 38 mm (1 ½″) i 25 mm (1″) dodatno pričvrste sa **GARDENA obujmicom za crijevo art. 7192** (za 25 mm) i **art.-br 7193** (za 38 mm).

Samo za potopnu crpku art. 1783 / 1785:
Za plosnato usisavanje preporučamo crijeva od 13 mm (½″) ili 16 mm (⅝″).
Povratni ventil Ⓥ sprječava povrat vode kroz crijevo. Maksimalna potisna visina biti će postignuta samo bez povratnog ventila.

Samo za crpke za otpadne vode art. 1797 / 1799 sa crijevom od 13 mm (½″):
Kako prilikom crpljenja sadržaj tlačnog crijeva ne bi opet istekao kroz crpku, univerzalni priključak ⑦ se može opremiti sa **GARDENA regulacijskim ventilom art.-br. 977,** kojeg možete nabaviti preko Vašeg GARDENA trgovca.

4. Posluživanje

Automatski pogon:

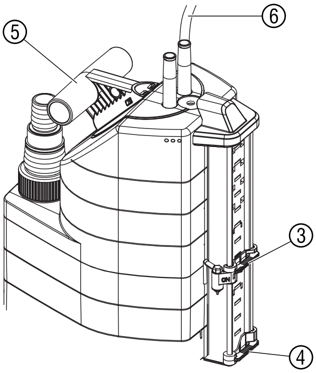

Kada razina vode dodirne **ON** senzor ③, crpka se automatski uključuje i crpi se voda. **Ovisno o količini vode, okolini i podešavanju senzora moguće je da prođe 1 – 3 minute do početka crpljenja.** Kada razina vode opadne ispod **OFF** senzora ④, crpka se automatski isključuje (crpka naknadno radi još oko 10 sekundi).

1. Crpku stabilno postaviti u vodu
   – ili –
   crpku sa užetom koje prolazi kroz rupu, a koje je pričvršćeno na ručki ⑤, uroniti u bunar ili okno.
2. Mrežni utikač mrežnog kabela ⑥ utaknuti u mrežnu utičnicu.

Podesiti visinu uključivanja i isključivanja:

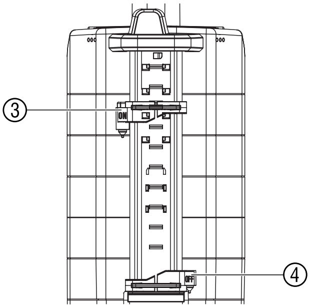

Visina uključivanja i isključivanja (vidi 8. Tehnički podaci) se mogu podesiti za automatski pogon. Dotični zatik senzora određuje visinu razine vode.

Podesiti visinu uključivanja na ON:

→ **ON** senzor ③ gurnuti na željenu visinu uključivanja.
Visina uključivanja crpke u automatskom pogonu.

Podesiti visinu uključivanja na OFF:

→ **OFF** senzor ④ gurnuti na željenu visinu isključivanja.
Visina isključivanja crpke u automatskom pogonu.

Manualni pogon:

Crpka ostaje stalno u pogonu. **ON** senzor ③ se uklapa na manualnom položaju i premošćuje preko kontakta ⑦.

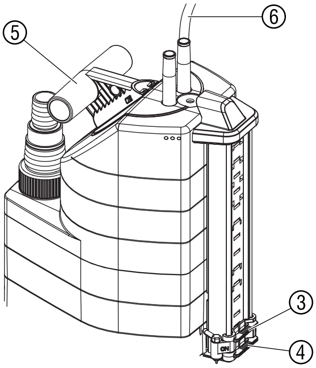

1. **OFF** senzor ④ i **ON** senzor ③ gurnuti skroz dole, tako da **ON** senzor ③ dodiruje kontakt ⑦.
2. Crpku stabilno postaviti u vodu
   – ili –
   crpku sa užetom koje prolazi kroz rupu, a koje je pričvršćeno na ručki ⑤, uroniti u bunar ili okno.
3. Mrežni utikač mrežnog kabela ⑥ utaknuti u mrežnu utičnicu.

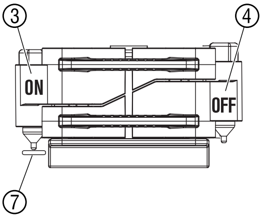

Samo za potopne crpke: plosnato usisavanje / normalni pogon:

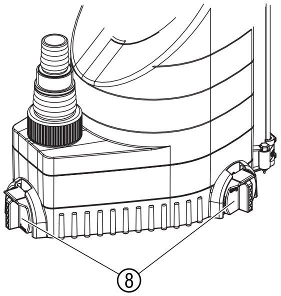

Plosnato usisavanje:

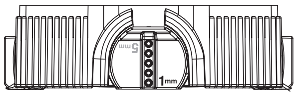

→ 3 okretne noge ⑧ okrenuti za 180° na **1 mm**.

Normalni pogon:

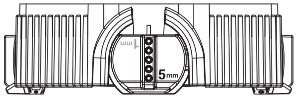

→ 3 okretne noge ⑧ okrenuti za 180° na **5 mm**.

Visina preostale vode od cca. 1 mm se postiže samo kod plosnatog usisavanja u manualnom pogonu.

5. Vađenje iz pogona

Skladištenje:

→ Kod opasnosti od mraza se crpka mora skladištiti na mjestu sigurnom od mraza.

Zbrinjavanje:
(prema RL 2002/96/EG)

Uređaj se ne smije baciti u normalni kućni otpad, već se mora stručno zbrinuti.

→ Uređaj zbrinuti preko Vašeg komunalnog mjesta za zbrinjavanje otpada.

HR

6. Održavanje

Isprati crpku:

GARDENA crpke za otpadnu vodu se dalekosežno ne trebaju održavati.

Nakon crpljenja vode iz bazena koja sadrži klor, ili drugih tekućina, koje ostavljaju talog, se crpka mora isprati sa čistom vodom.

Čišćenje senzora:

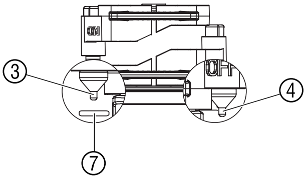

Senzori se sigurno uključuju samo onda, ukoliko redovno (min. svaka 2 mjeseca) budu održavani!

➔ Senzori ③ / ④ i kontakt ⑦ redovno očistiti suhom krpicom (ne upotrebljavati tvrde ili ođtre pred mete).

Čišćenje usisne noge i hodnog kotača:

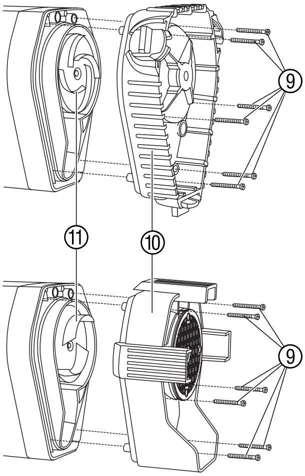

OPASNOST ! Strujni udar!
Postoji opasnost od strujnog udara.
➔ Prije čišćenja usisne noge i hodnog kotača crpku za otpadnu vodu iskopčati iz struje.

1. 6 vijka sa križnim prorezom ⑨ izvijčati i usisnu nogu ⑩ skinuti sa crpke.
2. Očistiti usisnu nogu ⑩ i hodno kolo ⑪.
3. Usisnu nogu ⑩ opet postaviti i zavijčati 6 vijaka sa križnim prorezom ⑨.

Oštećeni hodni kotač ⑪ iz sigurnosnih razloga smije samo zamijeniti servisna služba tvrtke GARDENA.

7. Uklanjanje smetnji

Smetnja	Mogući uzroci	Pomoć
Crpka radi, ali ne crpi	Zrak ne može isticati, pošto je tlačni vod zatvoren.	➔ Otvoriti tlačni vod (npr. savijeno tlačno crijevo). ➔ Odstraniti povratni ventil.
	Povratni ventil je krivo postavljen.	➔ Povratni ventil sa napisom UP postaviti prema gore.
	Ostatak zraka u usisnom nastavku.	➔ Čekati maks. 60 sekundi, dok se crpka samostalno ne odzrači preko ventila za odzračivanje. U danom slučaju isključiti / uključiti.
	Začepljen hodni kotač.	➔ Izvući mrežnu utičnicu i očistiti hodni kotač (vidi 6. održavanje).
	Razina vode pri puštanju u pogon ispod najmanje razine vode.	➔ Potopiti crpku.

HR

Smetnja	Mogući uzroci	Pomoć
Pumpa se ne uključuje i isključuje. Pumpa se isključuje iako je OFF-senzor u vodi	Senzori ③ / ④ i kontakt ⑦ su nečisti.	→ Senzore očistiti (vidi 6. održavanje).
Crpka se ne pokreće ili za vrijeme pogona ostaje iznenadno stajati	Termička zaštitna sklopka je zbog pregrijavanja isključila crpku.	→ Izvuči mrežnu utičnicu i očistiti hodni kotač (vidi 6. održavanje). Paziti na maks. temperaturu medija (35 °C).
	Prekinuto napajanje strujom.	→ Provjeriti osigurače i električne utične spojeve.
	U usisnoj nozi su se zaglavile partikule prljavštine.	→ Izvući mrežnu utičnicu i očistiti usisnu nogu (vidi 6. održavanje).
Crpka radi, ali učinak prijenosa iznenada opada	Usisna noga je začepljena.	→ Izvuči mrežnu utičnicu i očistiti usisnu nogu (vidi 6. održavanje).

⚠ **Kod drugih smetnji Vas molimo, da stupite u kontakt sa servisnom službom tvrtke GARDENA. Popravke smiju provoditi samo servisne službe tvrtke GARDENA ili stručni trgovci ovlašteni od tvrtke GARDENA.**

8. Tehnički podaci

	Potopna crpka aquasensor		**Crpke za otpadne vode aquasensor**	
Tip	**9000 (art. 1783)**	**13000 (art. 1785)**	**8500 (art. 1797)**	**13000 (art. 1799)**
Nazivni učinak	320 W	650 W	380 W	680 W
Maks. prijenosna količina	9.000 l/h	13.000 l/h	8.300 l/h	13.000 l/h
Maks. pritisak	0,7 bar	0,8 bar	0,6 bar	0,9 bar
Maks. visina prijenosa	7 m	8 m	6 m	9 m
Maks. dubina uranjanja	7 m	7 m	7 m	7 m
Visina preostale vode	1 mm	1 mm	35 mm	35 mm
Otpadna voda sa maks. veličinom zrna	5 mm	5 mm	30 mm	30 mm
Priključni kabel	10 m H05 RNF	10 m H07 RNF	10 m H05 RNF	10 m H07 RNF
Priključak crpke	Univerzal (G 1 ¼″ M) / univerzalna nazuvica			
Minimalna razina vode kod puštanja u pogon	5 mm	5 mm	45 mm	45 mm
Težina (bez kabela) cca.	3,8 kg	5,4 kg	4,0 kg	5,6 kg
Maks. temperatura medija	35 °C	35 °C	35 °C	35 °C
Mrežni napon / nazivna frekvencija	230 V / 50 Hz	230 V / 50 Hz	230 V / 50 Hz	230 V / 50 Hz

HR

Tip	9000 (art. 1783)	13000 (art. 1785)	8500 (art. 1797)	13000 (art. 1799)
Min./maks. razina uključivanja	5 mm / 175 mm	5 mm / 210 mm	65 mm / 230 mm	70 mm / 265 mm
Min./Max. visina isključivanja	3 mm / 170 mm	3 mm / 205 mm	40 mm / 225 mm	40 mm / 260 mm
Razina snage zvuka L_{WA} 1)	48 dB (A)	55 dB (A)	55 dB (A)	55 dB (A)

1) Postupak mjerenja prema EN 60335-1

Razina uključivanja i isključivanja

Razina uključivanja i isključivanja podliježe tolerancijama.

Samo za potopne crpke art. 1783 / 1785:
Razina preostale vode (plosnato usisavanje do cca. 1 mm) se dostiže samo u manualnom pogonu sa okretnim nogama ⑧, okrenutim na 1 mm (vidi 4. posluživanje).

9. Servis / Jamstvo

Garancije:

U slučaju garancije su radovi servisiranja za Vas besplatni.

GARDENA daje na ovaj proizvod 2 godine garancije (od datuma kupovine). Radovi garancije se odnose na sve bitne nedostatke uređaja koji su dokazivo uzrokovani greškama u materijalu ili prilikom proizvodnje. Ona se vrši isporukom besprijekornog zamjenskog uređaja ili besplatnim popravkom poslanog uređaja po našem izboru, ako su ispunjeni slijedeći uslovi:

- Uređajem se rukovalo stručno i prema preporukama iz uputstva za rukovanje.
- Kupac kao ni druge osobe nisu pokušali uređaj popravljati.
- Potrošni dijelovi turbina i postolje pumpe isključeni su od jamstva.

Garancija proizvođača ne utiče na postojeće zahtjeve garancije prema trgovcu / prodavaču. U slučaju servisiranja molimo pošaljite neispravni uređaj zajedno s kopijom potvrde o kupnji i opisom greške frankirano na adresu za servisiranje koja se nalazi na poleđini.

Nakon što obavimo popravak Vam šaljemo uređaj besplatno natrag.

HR

GARDENA
Potopna pumpa 9000 / 13000 aquasensor / Pumpa za prljavu vodu 8500 / 13000 aquasensor

Ovo je prevod originalnog, nemačkog uputstva.
Molimo Vas da pažljivo pročitate ovo uputstvo i da se pridržavate navedenih instrukcija.
Upoznajte se uz pomoć ovog uputstva sa principom rada pumpe, načinom rukovanja kao i sigurnosnim napomenama.

Iz bezbednosnih razloga ovu pumpu ne smeju koristiti deca i mlađi od 16 godina, kao ni osobe koje nisu upoznate s ovim uputstvom. Osobe s ograničenim fizičkim ili psihičkim sposobnostima smeju koristiti proizvod samo ukoliko ih nadgleda ili u rad upućuje nadležno lice.

➔ Molimo Vas da ovo uputstvo čuvate na sigurnom mestu.

Pregled sadržaja

1. Oblast primene GARDENA pumpe 155
2. Sigurnosne napomene 156
3. Puštanje u rad 157
4. Rukovanje 158
5. Za vreme nekorišćenja 159
6. Održavanje 160
7. Otklanjanje smetnji 160
8. Tehnički podaci 161
9. Servis i garancija 162

1. Oblast primene GARDENA pumpe

Pravilna upotreba

Pumpe GARDENA namenjene su upotrebi u privatne svrhe u okućnicama ili baštama. Predviđene su pre svega za odvodnjavanje u slučaju poplava, ali i za prepumpavanje i ispumpavanje tečnosti iz posuda, za vađenje vode iz bunara i šahti, uklanjanje vode iz čamaca i jahti kao i za vremenski ograničenu aeraciju i cirkulaciju vode.

Radni medijumi

U radne medijume GARDENA pumpi spadaju: čista i zaprljana voda (maksimalne granulacije zaprljanja potopna pumpa = 5 mm / pumpa za prljavu vodu = 30 mm), voda u plivačkim bazenima (preduslov je propisno doziranje aditiva).
Prljava voda koja sadrži čvrsta onečišćenja, poput peska ili kamenja, prouzrokuje brže habanje turbine i postolja pumpe.

Pumpe su potpuno uronjive (vodonepropusno oklopljene) i mogu se uroniti do 7 m u radni medijum.

Pažnja

GARDENA pumpe nisu predviđene za dugotrajni rad (npr. trajni cirkulacioni rad) u stajaćim vodama. Radni vek pumpi se pri takvom radu skraćuje. Ne smeju se pumpati nagrizajuće, lako zapaljive ili eksplozivne materije (npr. benzin, petrolej, nitro-razređivač), masti, ulja, slana voda i otpadna voda iz sanitarnih sistema. Temperatura radne tečnosti (vode) ne sme da bude viša od 35 °C.

SRB BIH

2. Sigurnosne napomene

Električna bezbednost:

Prema DIN VDE 0100 se uronjive pumpe pod pritiskom u otvorenim bazenima, baštenskim jezercima i vodoskocima smeju pogoniti samo preko nadstrujne zaštitne sklopke sa nominalnom strujom kvara koja iznosi ≤ 30 mA.

Pumpa se ne sme uključivati dok god ima nekoga u bazenu ili baštenskom jezeru.

Iz bezbednosnih razloga preporučujemo da uronjivu pumpu pod pritiskom pogonite preko nadstrujne zaštitne sklopke (FI-sklopke) (DIN VDE 0100-702 i 0100-738).

→ Konsultujte u vezi s tim nadležnog električara.

Kvalitet priključnih strujnih kablova ne sme biti lošiji od gumiranih kablova sa oznakom H07 RNF (za art. 1783 / 1797) ili H07 RNF (za art. 1785 / 1799) prema DIN VDE 0620. Kabl mora biti dug najmanje 10 m.

Navodi s natpisne pločice moraju se slagati sa podacima strujne mreže.

→ Uverite se da su električni utični spojevi postavljeni u oblasti zaštićenoj od plavljenja.

→ Zaštitite strujne utikače od vlage.

Utikače i priključne kablove ne izlažite visokim temperaturama i zaštitite ih od ulja i oštrih ivica.

OPASNOST OD STRUJNOG UDARA !

Ako se odseče utikač, vlaga može preko strujnog kabla prodreti do električnih komponenata i izazvati kratak spoj.

→ Utikač nemojte ni u kom slučaju presecati (npr. za povezivanje kroz zid).

→ Utikač nemojte vaditi iz utičnice povlačeći ga za kabl, već držeći ga za kućište.

Priključni kabl se ne sme koristiti za pričvršćivanje ili transport pumpe.

Za uranjanje odnosno izvlačenje i fiksiranje pumpe mora se koristiti pričvrsno uže.

Produžni kablovi moraju zadovoljavati DIN VDE 0620.

U Austriji:

U Austriji se pumpe za primenu u otvorenim baze-nima i baštenskim jezercima opremljenim fiksnim priključnim kablom moraju napajati preko razdvojnog transformatora ispitanog od strane Austrijskog udruženja za elektrotehniku ÖVE u skladu sa ÖVE B / EN 60555 deo 1 do 3, pri čemu se sa sekundarne strane ne sme prekoračiti nominalni napon od 230 V.

U Švajcarskoj:

U Švajcarskoj se prenosni uređaji koji se koriste na otvorenom moraju priključiti preko nadstrujne zaštitne sklopke.

Vizuelna kontrola

→ Pre svakog korišćenja uvek vizuelno proverite stanje pumpe (naročito strujnog kabla i utikača).

→ Imajte u vidu minimalni nivo vode i maksimalnu visinu pumpanja (pogledajte pasus 8. Tehnički podaci).

OPASNOST OD STRUJNOG UDARA !

Oštećena pumpa se ne sme koristiti.

→ U slučaju oštećenosti prepustite pumpu na kontrolu servisnoj službi preduzeća GARDENA.

Ručni režim rada

U ručnom režimu rada pumpu treba odmah po nestanku radne tečnosti isključiti.

→ Pumpu treba neprestano nadgledati dok radi u ručnom režimu rada.

Napomene o korišćenju

Rad na suvo ima za posledicu pojačano habanje i stoga ga treba izbegavati. U ručnom režimu rada zato pumpu treba odmah po nestanku radne tečnosti isključiti.

Pumpa se ne sme ostavljati da radi sa zatvorenom potisnom stranom duže od 10 minuta.

Pesak i ostale zrnaste materije prouzrokuju brže habanje i smanjenje učinka pumpe.

Pumpa se mora postaviti tako da ulazni otvori na vakuumskoj nožici ne budu potpuno ili delimično blokirani prljavštinom.

U jezerima pumpu treba postaviti npr. na ciglu.

SRB BIH

1783-20.960.06_18.08.2011_GARDENA.qxp 06.09.2011 12:04 Seite 157

Napomene vezane za potopnu pumpe

Obrtni nogari su u stanju isporuke podešeni na usisavanje po dnu (1 mm).

→ Za normalan rad okrenite nogare za 180° (5 mm).
Pumpa se podiže za 5 mm.

→ Pre puštanja u rad rasteretite hidrauličko crevo.

Zaštitni termoprekidač

U slučaju preopterećenja pumpu isključuje ugrađena termička zaštitna sklopka motora. Nakon što se dovoljno ohladi, motor se ponovo samostalno pokreće (pogledajte pasus 7. Otklanjanje smetnji).

Automatski ventilacioni mehanizam

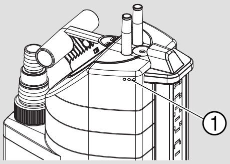

Ventilacioni mehanizam otklanja moguće vazdušne džepove iz pumpe.

Ako je pumpa uronjena samo napola, voda može da izlazi kroz ventilacione otvore ①.

To ne predstavlja nikakav kvar pumpe, već je deo automatske ventilacije.

3. Puštanje u rad

Prečnik creva	13 mm (½″) 16 mm (⅝″) 19 mm (¾″)	25 mm (1″)	38 mm (1 ½″)
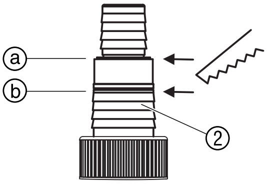 **Crevni spoj univerzalnog priključka ②**	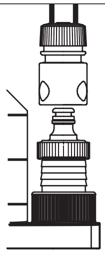	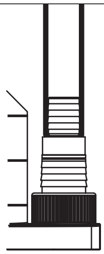	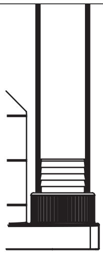
Priključak creva	Odvojite najvišu nazuvicu kod ⓐ	Ne odvajajte nazuvice	Odvojite obe gornje nazuvice kod ⓑ

Za 13 mm do 19 mm potrebni su sledeći priključni kompleti:

13 mm (½″):	GARDENA priključni komplet pumpe br. art. 1750
16 mm (⅝″):	GARDENA ventil br. art. (2)902 **i** GARDENA komad creva br. art. (2)916
19 mm (¾″):	GARDENA priključni komplet pumpe br. art. 1752

Optimalno iskorišćenje snage pumpe dostiže se upotrebom creva od 38 mm (1 ½″).

Priključivanje creva:

Univerzalni priključak ② omogućava priključivanje svih creva iz gornje tabele.

1. Skinite nepotrebne nazuvice univerzalnog priključka ② u skladu sa crevnim spojem.

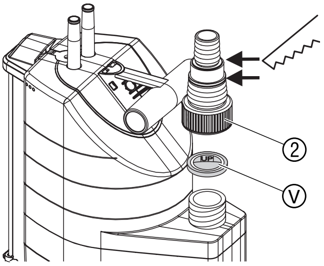

2. **Samo za potopne pumpe art. 1783 / 1785 :**
   Priložen nepovratni ventil Ⓥ s natpisom UP na vrhu umetnite u univerzalni priključak ②.
3. Navijte univerzalni priključak ② na pumpu.
4. Spojite crevo sa univerzalnim priključkom ②.

Preporučujemo da creva od 38 mm (1 ½″) i 25 mm (1″) dodatno pričvrstite **GARDENA obujmicom br. art. 7192** (za 25 mm) i **br. art. 7193** (za 38 mm).

Samo za potopne pumpe art. 1783 / 1785 :
Za usisavanje po dnu preporučujemo creva od 13 mm (½″) ili 16 mm (⅝″). Nepovratni ventil Ⓥ sprečava vraćanje vode kroz crevo. Maksimalna visina pumpanja postiže se samo bez nepovratnog ventila.

Samo za pumpe za prljavu vodu art. 1797 / 1799 sa crevom od 13 mm (½″) :
Da bi se nakon završenog pumpanja sprečilo ponovno isticanje sadržaja hidrauličkog creva kroz pumpu, univerzalni priključak ② se može opremiti **GARDENA regulacionim ventilom br. art. 977**, koji se može nabaviti kod distributera GARDENA proizvoda.

4. Rukovanje

Automatski rad :

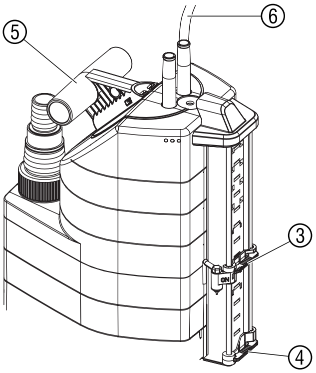

Kada nivo vode dostigne aktivacioni senzor **ON** ③, pumpa se automatski uključuje. **U zavisnosti od količine vode i okruženja može potrajati 1-3 minuta dok se ne započne s ispumpavanjem**. Čim nivo vode opadne ispod deaktivacionog senzora **OFF** ④, pumpa se automatski isključuje (zaustavni hod pumpe traje oko 10 sekundi).

1. Postavite pumpu tako da sigurno stoji u vodi
   – ili –
   uronite pumpu u bunar ili šahtu uz pomoć užeta koje ste prethodno pričvrstili kroz otvor na ručki za nošenje ⑤.
2. Utikač priključnog kabla ⑥ utaknite u utičnicu.

SRB BIH

Nameštanje visine uključivanja i isključivanja :

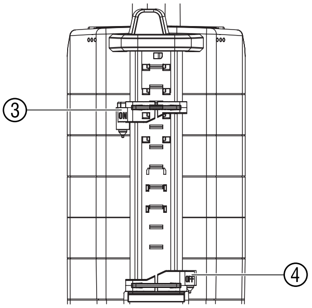

Za automatski rad moguće je podesiti visinu uključivanja i isključivanja (pogledajte pasus 8. Tehnički podaci). Osovinice odgovarajućih senzora u tom slučaju registruju nivo vode.

Podešavanje visine uključivanja ON :

→ Postavite aktivacioni senzor **ON** ③ na željenu visinu uključivanja.
  Visina uključivanja pumpe u automatskom režimu rada.

Podešavanje visine isključivanja OFF :

→ Postavite deaktivacioni senzor **OFF** ④ na željenu visinu isključivanja.
  Visina isključivanja pumpe u automatskom režimu rada.

1783-20.960.06_18.08.2011_GARDENA.qxp 06.09.2011 12:04 Seite 159

Ručni režim rada:

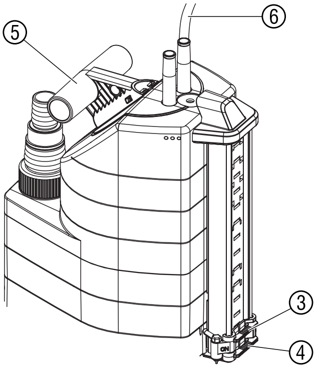

Pumpa neprekidno radi. Aktivacioni senzor **ON** ③ se uglavljuje u položaju za ručnu aktivaciju i premošćuje putem kontakta ⑦.

1. Deaktivacioni **OFF** ④ i aktivacioni senzor **ON** ③ spustite sasvim dole tako da aktivacioni senzor **ON** ③ dodiruje kontakt ⑦.
2. Postavite pumpu tako da sigurno stoji u vodi

   – ili –

   uronite pumpu u bunar ili šahtu uz pomoć užeta koje ste prethodno pričvrstili kroz otvor na ručki za nošenje ⑤.

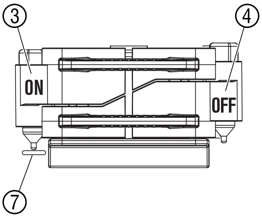

3. Utikač priključnog kabla ⑥ utaknite u utičnicu.

Samo za potopnu pumpu: Usisavanje po dnu / Normalan rad:

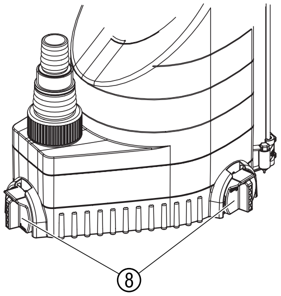

Usisavanje po dnu:

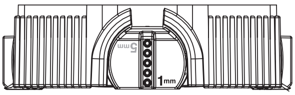

→ Okrenite 3 obrtne nožice ⑧ za 180° na **1 mm**.

Normalan rad:

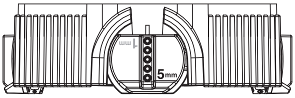

→ Okrenite 3 obrtne nožice ⑧ za 180° na **5 mm**.

Visina preostale vode od oko 1 mm dostiže se samo prilikom usisavanja po dnu u ručnom načinu rada.

5. Za vreme nekorišćenja

Skladištenje

→ U slučaju niskih temperatura, pumpu čuvajte na mestu zaštićenom od mraza.

Odlaganje u otpad:
(prema direktivi 2002/96/EZ)

Uređaj ne odlažite u običan, kućni otpad, već ga odnesite na odgovarajuće smetilište.

→ Važno: Informacije o propisnom odlaganju ovog uređaja u otpad možete dobiti od lokalne komunalne službe.

SRB BIH

6. Održavanje

GARDENA pumpe za prljavu vodu u principu nije potrebno posebno održavati.

Ispiranje pumpe:

Nakon pumpanja hlorisane vode u plivačkim bazenima ili drugih tečnosti koje za sobom mogu ostaviti ostatke, pumpa se mora isprati čistom vodom.

Čišćenje senzora:

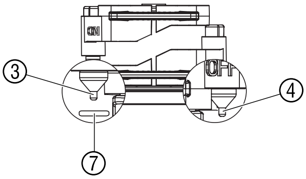

Senzori rade pouzdano samo ako se redovno (svaka 2 meseca) čiste!

→ Senzore ③ / ④ i kontakt ⑦ s vremena na vreme prebrišite suvom krpom (nemojte koristiti tvrde ili oštre predmete).

Čišćenje vakuumske nožice i radnog kola:

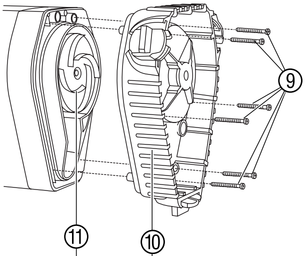

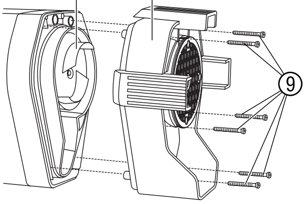

OPASNOST! Strujni udar!
Postoji opasnost od povreda usled strujnog udara.
→ Pre čišćenja vakuumske nožice i radnog kola pumpe za prljavu vodu odvojite pumpu s mreže.

1. Izvijte 6 krstastih zavrtanja ⑨ pa skinite vakuumsku nožicu ⑩ s pumpe.
2. Očistite vakuumsku nožicu ⑩ i radno kolo ⑪.
3. Ponovo postavite vakuumsku nožicu ⑩ i zavijte 6 krstastih zavrtanja ⑨.

Oštećeno radno kolo ⑪ iz bezbednosnih razloga sme zameniti samo servisna služba preduzeća GARDENA.

SRB BIH

7. Otklanjanje smetnji

Smetnja	Moguć uzrok	Otklanjanje
Pumpa radi, ali ne pumpa	Vazduh ne može da izađe, jer je hidrauličko crevo zatvoreno.	→ Otvorite hidrauličko crevo (moguće da je npr. presavijeno). → Uklonite nepovratni ventil.
	Nepovratni ventil je pogrešno postavljen.	→ Umetnite nepovratni ventil sa natpisom UP okrenutim prema gore.
	Vazdušni džep u vakuumskoj nožici.	→ Sačekajte najviše 60 sekundi da se iz pumpe preko ventila za ventilaciju ispusti vazduh. Eventualno isključite i ponovo uključite.

1783-20.960.06_18.08.2011_GARDENA.qxp 06.09.2011 12:04 Seite 161

Smetnja	Moguć uzrok	Otklanjanje
Pumpa radi, ali ne pumpa	Radno kolo je začepljeno.	→ Izvucite utikač i očistite radno kolo (vidi 6. Čišćenje).
	Nivo vode je prilikom puštanja u rad ispod minimuma.	→ Uronite pumpu dublje.
Pumpa se ne uključuje ili ne isključuje. Pumpa se isključuje, iako se deaktivacioni (OFF) senzor nalazi u vodi	Senzori ③ / ④ i kontakt ⑦ su zaprljani.	→ Očistite senzore (pogledajte pasus 6. Održavanje).
Pumpa ne radi ili se tokom rada iznenada zaustavlja	Zaštitni termoprekidač je zbog pregrevanja isključio pumpu.	→ Izvucite utikač i očistite radno kolo (vidi 6. Čišćenje). Imajte u vidu maksimalnu temperaturu radnog medijuma (35 °C).
	Prekinut dovod električne energije.	→ Proverite osigurače i električne utične spojeve.
	Čestice prljavštine su se zaglavile u vakuumskoj nožici.	→ Izvucite utikač i očistite vakuumsku nožicu (vidi 6. Čišćenje).
Pumpa radi, ali se snaga pumpe iznenada smanjuje	Vakuumska nožica je začepljena.	→ Izvucite utikač i očistite vakuumsku nožicu (vidi 6. Čišćenje).

U slučaju pojave drugih smetnji molimo Vas da se obratite servisnoj službi GARDENA. Popravke smeju vršiti samo serviseri firme GARDENA ili specijalizovana prodajna mesta koja je preduzeće GARDENA za to ovlastilo.

8. Tehnički podaci

	Potopna pumpa aquasensor		**Pumpa za prljavu vodu aquasensor**	
Tip	**9000 (art. 1783)**	**13000 (art. 1785)**	**8500 (art. 1797)**	**13000 (art. 1799)**
Nominalna snaga	320 W	650 W	380 W	680 W
Maks. protok	9.000 l/h	13.000 l/h	8.300 l/h	13.000 l/h
Maks. pritisak	0,7 bar	0,8 bar	0,6 bar	0,9 bar
Maks. visina pumpanja	7 m	8 m	6 m	9 m
Maks. dubina uranjanja	7 m	7 m	7 m	7 m
Visina preostale vode	1 mm	1 mm	35 mm	35 mm
Prljava voda maksimalne granulacije zaprljanja	5 mm	5 mm	30 mm	30 mm
Priključni kabl	10 m H05 RNF	10 m H07 RNF	10 m H05 RNF	10 m H07 RNF
Priključak pumpe	Univerzalni (G 1 ¼″ M) / univerzalna nazuvica			
Minimalni nivo vode prilikom puštanja u rad	5 mm	5 mm	45 mm	45 mm

Tip	**9000**	**13000**	**8500**	**13000**
Približna težina (bez kabla)	3,8 kg	5,4 kg	4,0 kg	5,6 kg
Maks. temperatura medijuma	35 °C	35 °C	35 °C	35 °C
Napon i frekvencija el. mreže	230 V / 50 Hz	230 V / 50 Hz	230 V / 50 Hz	230 V / 50 Hz
Min. / maks. visina uključivanja	5 mm / 175 mm	5 mm / 210 mm	65 mm / 230 mm	70 mm / 265 mm
Min. / maks. visina isključivanja	3 mm / 170 mm	3 mm / 205 mm	40 mm / 225 mm	40 mm / 260 mm
Nivo zvučne snage L_{WA} [1)]	48 dB (A)	55 dB (A)	55 dB (A)	55 dB (A)

1) Postupak merenja prema EN 60335-1

Visina uključivanja i isključivanja

Kod visine uključivanja i isključivanja su dozvoljena odstupanja.

Samo za potopne pumpe art. 1783 / 1785:
Visina preostale vode (usisavanje po dnu do oko 1 mm) dostiže se samo u ručnom načinu rada sa obrtnim nožicama okrenutim na 1 mm ⑧ (vidi 4. Rukovanje).

9. Servis i garancija

Garancija:

Za ovaj proizvod GARDENA daje garanciju u trajanju od 2 godine (od datuma kupovine). Garancija se odnosi na sve bitne nedostatke koji su dokazano izazvani greškama u materijalu ili proizvodnji. Neispravan uređaj pod garancijom se u slučaju reklamacije, po našem nahođenju ili zamenjuje novim, besprekornim uređajem ili se popravlja, ukoliko su ispunjeni sledeći uslovi:

- Uređajem je rukovano stručno i u skladu sa preporukama navedenim u uputstvu za korisnike.
- Ni kupac niti neka treća osoba nisu prethodno pokušali da ga poprave.

Potrošni delovi, kao što su turbina i postolje pumpe, izuzeti su iz garancije.

Ova garancija koju dajemo kao proizvođač ne dotiče se uzajamne odgovornosti koja postoji između nas i distributera odnosno prodavca.

U slučaju reklamacije molimo Vas da neispravan uređaj zajedno sa kopijom potvrde o uplati i opisom greške pošaljete s plaćenom poštarinom na servisnu adresu navedenu na poleđini.
Po izvršenoj popravci, uređaj ćemo Vam poslati nazad.

GARDENA
Заглибний насос 9000 / 13000 aquasensor / насос для брудної води 8500 / 13000 aquasensor

Це переклад німецького оригіналу інструкції з експлуатації.
Уважно прочитайте цей посібник з експлуатації та дотримуйтеся поданих у ньому вказівок. За допомогою даного посібника ознайомтеся із функціонуванням насосу, його правильним використанням, а також із вказівками з безпеки.

Виходячи з міркувань безпеки, дітям та особам, що не досягли віку 16 років, а також особам, які не були ознайомлені з даним посібником, користуватися насосом заборонено. Люди з погіршеними фізичними або ментальними здібностями повинні використовувати продукцію тільки під присмотром або бісля інструктажу особи доглядача.

→ Зберігайте цей посібник з експлуатації.

Опис

1. Область використання насосу GARDENA ... 163
2. Вказівки з безпеки ... 164
3. Введення в експлуатацію ... 165
4. Обслуговування ... 166
5. Вивід з експлуатації ... 167
6. Технічне обслуговування ... 167
7. Усунення несправностей ... 168
8. Технічні характеристики ... 169
9. Сервіс / гарантія ... 170

1. Область використання насосу GARDENA

Правильне використання

Насоси GARDENA призначені для використання в особистих цілях в домашньому саду. Вони, головним чином, призначені для відводу води під час паводків, а також для відкачування рідини з ємностей, для водозабору з колодязів та шахт, для відкачування води з човнів та яхт, а також для нетривалої аерації та циркуляції води.

Рідина, що перекачується

До робочих рідин заглибних насосів GARDENA відносяться чисті та брудні води (з максимальним діаметром часток для заглибних насосів = 5 мм / насосів для брудної води= 30 мм), вода з басейнів (із припустимим змістом добавок).
Забруднена вода з вмістом твердих компонентів, таких як пісок або камені, призводить до зношення турбіни та підставки насоса.

Насоси заливаються повністю (вони герметичні та водонепроникні) та можуть бути занурені на глибину до 7 м в рідину, що буде перекачуватись.

Увага

Насоси GARDENA не призначені для тривалого використання (наприклад, для тривалого перекачування води) у водоймах. Строк служби насосу при такому використанні відповідно зменшуватиметься.
Забороняється перекачувати агресивні, легкозаймисті або вибухонебезпечні речовини (такі як бензин, керосин, нітророзчинники), жир, нафту, солону воду та стічні каналізаційні води. Температура рідини, що перекачується, не повинна перевищувати 35 °C.

UA

2. Вказівки з безпеки

Електробезпека

Згідно стандарту DIN VDE 0100 заглибні та грязьові насоси можна використовувати у басейнах для плавання та фонтанах лише при наявності автомату захисного вимикання току при номінальному аварійному току ≤ 30 мА.

Насоси заборонено використовувати, якщо в басейнах або у штучно створених водоймах знаходяться люди.

З метою додержання безпеки радимо використовувати заглибний насос при наявності автомату захисного вимикання току (згідно стандарту DIN VDE 0100-702 та 0100-738).

→ Зверніться в електромайстерню.

Кабелі під'єднання до мережі, такі як шланговий провід з умовною позначкою H05 RNF, згідно стандарту DIN VDE 0620, не можуть мати маленького поперечного розрізу H05 RNF (для арт. 1783 / 1797) відпов H07 RNF (для арт. 1785 / 1799). Довжина проводу має становити 10 м.

Дані на заводській таблиці повинні співпадати з даними електричної мережі.

→ Переконайтеся, що електричні штекерні з'єднання встановлені у захищених від затоплення областях.

→ Мережний штекерний роз'єм захищати від проникнення вологи.

Захищати штекер та з'єднувальний кабель від впливу високих температур, масла та гострих країв.

⚠ **НЕБЕЗПЕКА!**
Можливість електричного удару!

Через обрізаний мережний штекерний роз'єм по мережевому кабелю до електричної зони може проникнути волога та стати причиною короткого замикання.

→ **<u>Ні в якому</u> разі не обрізати мережний штекер (наприклад, з метою прокладання через стіну).**

→ Витягуйте штекер з розетки не за кабель, а за штекерну колодку.

Забороняється використовувати з'єднувальний кабель або поплавковий вимикач для фіксування або транспортування насосу. Використовуйте канат для занурення у воду або для того, щоб витягнути насос з води, а також для його фіксації на ручці для перенесення.

Подовжувачі повинні відповідати стандарту DIN VDE 620.

Візуальний контроль

→ Перед використанням насосу (особливо його мережного кабелю та штекера) завжди проводьте візуальний контроль.

→ Звертайте увагу на найнижчий рівень води та максимальний напір (див. п. 8 Технічні характеристики).

⚠ **НЕБЕЗПЕКА!**
Можливість електричного шоку!

Забороняється використовувати пошкоджений насос.

→ В разі наявності несправностей обов'язково перевірити насос у сервісному центрі фірми GARDENA.

Ручний режим роботи

У ручному режимі роботи, якщо рідина, що перекачується, не поступає, насос необхідно негайно вимкнути.

→ За насосом, що працює в ручному режимі, необхідно постійно спостерігати.

Вказівки щодо використання

Уникайте роботи насоса всуху – це призводить до прискореного зносу механізму. Отже, у ручному режимі роботи, якщо рідина, що перекачується, не поступає, насос необхідно негайно вимкнути.

При закритій напірній стороні робота насоса не повинна перевищувати 10 хвилин.

Пісок та інші амбризивні матеріали призводять до швидкого зносу насосу та погіршення його робочих характеристик.

Насос повинен встановлюватися таким чином, щоб вхідні отвори, що знаходяться на присосі, не забруднювалися.

У водоймах насос повинен встановлюватися, наприклад, на цеглинах.

UA

1783-20.960.06_18.08.2011_GARDENA.qxp 06.09.2011 12:04 Seite 165

Вказівки щодо використання заглибного насосу 7000

При поставці поворотні ніжки встановлені на висоту для мілкого відкачування (1 мм).

→ Для звичайного режиму роботи поверніть ніжки на 180° на (5 мм).
Насос підніметься на 5 мм.

→ Перед вводом в експлуатацію звільнити напірний трубопровід.

Термальний захисний вимикач

В разі перенавантаження насос буде вимкнуто за допомогою вмонтованого термального запобіжного вимикача двигуна. Після достатнього охолодження двигун знову сам запускається (див. п. 7 Усунення несправностей).

Автоматична вентиляційна установка

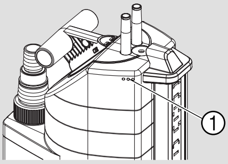

Вентиляційна установка ліквідує повітряний прошарок, який утворюється в насосі.

Коли насос занурений лише наполовину, через вентиляційні отвори ① може проходити вода.

Це не є дефектом насосу, а призначено для автоматичної вентиляції.

3. Введення в експлуатацію

Діаметр шлангу	13 mm (½″) 16 mm (⅝″) 19 mm (¾″)	25 mm (1″)	38 mm (1 ½″)
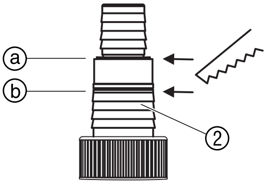 **Шлангове з'єднання універсального з'єднання ②**	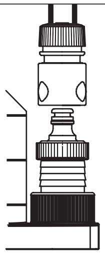	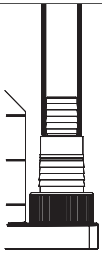	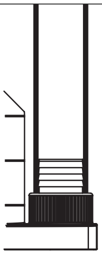
З'єднання шлангів	Від'єднати верхній ніпель ⓐ.	Не від'єднувати ніпель.	Від'єднати обидва верхніх ніпеля ⓑ.

Для шлангів з діаметром від 13 мм до 19 мм використовуються наступні комплекти для з'єднання:

13 mm (½″):	GARDENA комплект для під'єднання	номер виробу 1750
16 mm (⅝″): **та**	GARDENA частина крану GARDENA частина шлангу	номер виробу (2)902 номер виробу (2)916
19 mm (¾″):	GARDENA комплект для під'єднання н	номер виробу 1752

Оптимальне використання продуктивності насосу забезпечується при використанні шлангу 38 мм (1 ½″).

Підключення шланга

Універсальне з'єднання ② забезпечує приєднання всіх шлангів з наведеної вище таблиці.

1. Відповідно застосовуваному шлангу викрутити непотрібний штуцер універсального з'єднання ②.

UA

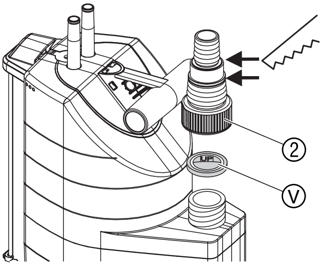

2. **Тільки для заглибних насосів арт. 1783 / 1785:**
   Зворотний клапан Ⓥ, що входить у поставку, установити написом UP нагору в універсальне з'єднання ②.
3. Універсальне з'єднання ② нагвинтити на насос.
4. З'єднати шланг з універсальним з'єднанням ②.

Шланги, що мають діаметр 38 мм (1 ½″) та 25 мм (1″), радимо додатково закріплювати за допомогою хомута **GARDENA, номер виробу 7192** (для 25 мм) та хомута, **номер виробу 7193** (для 38 мм).

Тільки для заглибних насосів арт. 1783 / 1785:
Для відкачування на мілководді ми рекомендуємо шланги 13 мм (½″) або 16 мм (⅝″).

Тільки для насосів для брудної води арт. 1797 / 1799 з 13 мм (½″) шлангом:
Для того, щоб рідина, що залишилася у напірному рукаві після відкачування, знову не витекла через насос, можна використовувати універсальне з'єднання ② з регулюючим клапаном **GARDENA, номер виробу 977**, який ви можете придбати у дилера GARDENA.

4. Обслуговування

Автоматичний режим роботи:

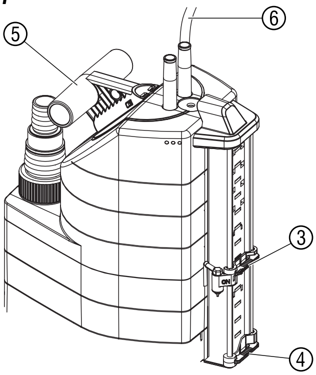

Якщо рівень води досягне датчика **ON** ③, насос включиться автоматично та почнеться відкачування води. **В залежності від кількості води, середовища і установки датчика може пройти 1 – 3 хвилини, поки почнеться відкачка.**
Як тільки рівень води впаде нижче датчика **OFF** ④, насос відключиться автоматично (насос буде ще після цього працювати протягом 10 секунд).

1. Стійко встановити насос у воді

   – або –

   колодязь або шахту на канаті, просмикнутому через отвір на ручці насоса ⑤.
2. Вставте штепсельну вилку сполучного кабелю ⑥ у розетку.

UA

Виставлення висоти включення та відключення:

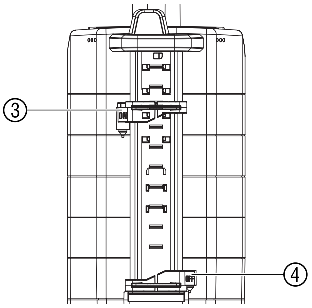

Максимальну висоту включення та мінімальну висоту відключення (див. розділ 8. Технічні дані) для автоматичного режиму робот можна виставити. Відповідний штіфт датчика визначає висоту рівня води.

Виставлення висоти включення ON (включення):

→ Перетягніть датчик **ON** ③ на необхідну висоту включення.
  Висота включення насосу в автоматичному режимі роботи.

Виставлення висоти відключення OFF (відключення):

→ Перетягніть датчик **OFF** ④ на необхідну висоту відключення.
  Висота відключення насосу в автоматичному режимі роботи.

Режим ручної експлуатації:

Насос перебуває в постійній роботі. Датчик **ON** ③ фіксується у ручному положенні та перемикається через контакт ⑦.

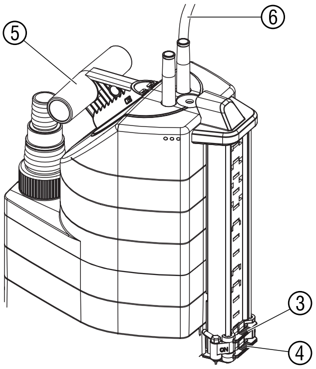

1. Датчик **OFF** ④ та датчик **ON** ③ перетягнути донизу таким чином, щоб датчик **ON** ③ торкався контакту ⑦.
2. Стійко встановити насос у воді
   – або –
   занурити насос у колодязь або шахту на канаті, просмикнутому через отвір на ручці насоса ⑤.
3. Вставте штепсельну вилку сполучного кабелю ⑥ у розетку.

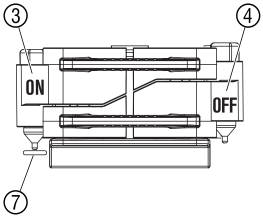

Тільки для заглибних насосів: Поверхнева відкачка / режим звичайної експлуатації

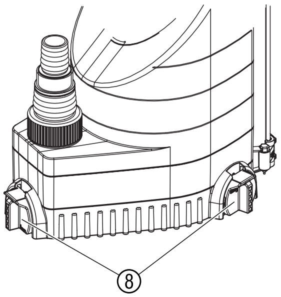

Відкачування на мілководді:

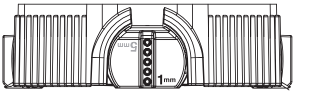

→ 3 поворотні ніжки ⑧ повернути на 180° на **1 мм**.

Звичайний режим роботи:

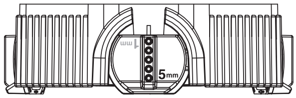

→ 3 поворотні ніжки ⑧ повернути на 180° на **5 мм**.

Залишковий рівень води, який дорівнює приблизно 1 мм, можна досягти під час відкачування на мілководді в ручному режимі.

5. Вивід з експлуатації

Зберігання:

→ В разі загрози морозу зберігати насос в місці, захищеному від морозу.

Утилізація:
(згідно з положенням ЄС RL2002/96/EG)

Прилад не можна викидати разом із домашнім сміттям, його утилізація повинна виконуватися з дотриманням усіх правил.

→ Прилад утилізувати в місцях для комунальних відходів.

6. Технічне обслуговування

Промивання насосу:

Грязьові насоси GARDENA тривалий час працюють без технічного обслуговування.

Після перекачування хлорованої води з басейну або інших рідин, що містять осад, насос необхідно промити чистою водою.

UA

Чистка датчиків:

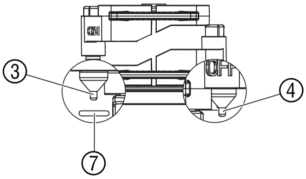

Датчики будуть працювати надійніше, якщо їх регулярно очищати (не рідше чим кожні два місяці)!

→ Регулярно протирайте датчики ③/④ і контакт ⑦ сухою серветкою (не використовуйте грубі або гострі предмети).

Чистка всмоктувальної лапи та робочого колеса:

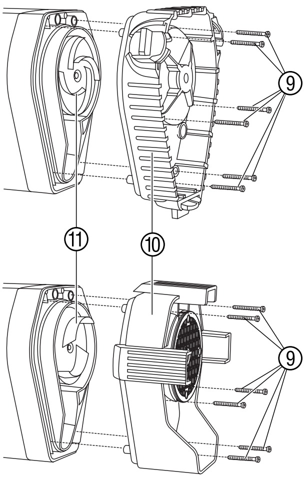

НЕБЕЗПЕКА! Можливість електричного шоку!
Існує небезпека ураження електричним струмом.
→ Перед очищенням присосу та робочого колеса від'єднати грязьовий насос від мережі живлення.

1. Викрутити 6 хрестових гвинтів ⑨ і зняти всмоктувальний патрубок ⑩ з насосу.
2. Почистити всмоктувальний патрубок ⑩ та робоче колесо ⑪.
3. Насадити знову всмоктувальний патрубок ⑩ та закрутити 6 хрестових гвинтів ⑨.

Заміна пошкодженого робочого колеса ⑪ може здійснюватися лише сервісним центром GARDENA.

7. Усунення несправностей

Несправність	Можлива причина	Усунення
Насос працює, але не відкачує рідину	Повітря не виходить через те, що закритий напірний трубопровід.	→ Відкрити трубопровід (наприклад, зігнувся напірний рукав).
	Повітряна подушка в присосі.	→ Почекати щонайбільше 60 секунд, поки насос сам прокачає повітря через повітряний клапан. В разі необхідності вимкнути та знову увімкнути насос.
	Робоче колесо заблоковане.	→ Витягти штекер з розетки та очистити робоче колесо (див. п. 6 Технічне обслуговування).
	Рівень води під час початку роботи знаходиться нижче мінімального рівня.	→ Занурити глибше насос.

UA

Несправність	Можлива причина	Усунення
Насос не включається або не відключається. Насос відключається недивлячись на те, що датчик OFF знаходиться у воді	Датчики ③ / ④ і контакт ⑦ забрудненні.	→ Очистить датчики (див. п. 6 Технічне обслуговування).
Насос не запускається або просто стоїть під час роботи	Термічний захисний вимикач вимкнув насос в результаті перегріву.	→ Витягти штекер з розетки та очистити робоче колесо (див. п. 6 Технічне обслуговування). Дотримуватися температури робочого середовища (35 °C).
	Пошкоджене електропостачання.	→ Перевірити запобіжники та електричні штекерні з’єднання.
	Присос заблоковано частками бруду.	→ Витягти штекер з розетки та очистити робоче колесо (див. п. 6 Технічне обслуговування).
Насос працює, але подача відкачуваної рідини відбувається в зворотному напрямку	Присос заблокований.	→ Витягти штекер з розетки та очистити присос (див. п. 6 Технічне обслуговування).

В разі виявлення інших пошкоджень або несправностей зверніться до сервісного центру GARDENA. Ремонт приладу допускається лише в сервісних центрах або авторизованих майстернях фірми GARDENA.

8. Технічні характеристики

	Заглибні насоси aquasensor		**Насоси для брудної води aquasensor**	
Типи	**9000 (арт. 1783)**	**13000 (арт. 1785)**	**8500 (арт. 1797)**	**13000 (арт. 1799)**
Номінальна потужність	320 вт	650 вт	380 вт	680 вт
Макс.продуктивність	9000 л/г	13000 л/г	8300 л/г	13000 л/г
Макс.тиск	0,7 бар	0,8 бар	0,6 бар	0,9 бар
Макс. висота підйому	7 м	8 м	6 м	9 м
Макс. глибина занурення	7 м	7 м	7 м	7 м
Залишковий рівень води	1 мм	1 мм	35 мм	35 мм
Максимальний розмір часток у забрудненій воді	5 мм	5 мм	30 мм	30 мм
Сполучний кабель	10 м H05 RNF	10 м H07 RNF	10 м H05 RNF	10 м H07 RNF
Приєднання до насоса	універсальне (G 1 ¼″ M) / універсальний штуцер			
Мінімальний рівень води при запуску	5 мм	5 мм	45 мм	45 мм
Вага (без кабелю) приблизно	3,8 кг	5,4 кг	4,0 кг	5,6 кг

UA

Типи	9000 (арт. 1783)	13000 (арт. 1785)	8500 (арт. 1797)	13000 (арт. 1799)
Максимальна температура робочої рідини	35 °C	35 °C	35 °C	35 °C
Напруга / Частота електромережі	230 В / 50 Гц	230 В / 50 Гц	230 В / 50 Гц	230 В / 50 Гц
Мін./макс. висота включення	5 мм / 175мм	5 мм / 210 мм	65 мм / 230 мм	70 мм / 265 мм
Мін./макс. висота відключення	3 мм / 170 мм	3 мм / 205 мм	40 мм / 225 мм	40 мм / 260 мм
Рівень шуму L_{WA} [1)]	48 дб (A)	55 дб (A)	55 дб (A)	55 дб (A)

1) Метод вимірювання згідно EN 60335-1

Рівень вмикання та вимикання

Існують допустимі відхилення від показників рівня вмикання та вимикання.

Тільки для заглибних насосів арт.1783 / 1785:
Залишковий рівень води (відкачування рідини на мілководді прибл. 1 мм) може бути досягнуто лише в ручному режимі роботи за умови, що поворотні ніжки ⑧ повернуті на рівень 1 мм (див. п. 4 Обслуговування).

9. Сервісне обслуговування / Гарантія

Гарантія

Гарантія фірми GARDENA на цей виріб дійсна протягом одного року (від дня покупки).Ця гарантія поширюється на всі серйозні дефекти виробу, які можуть бути пов'язані іззастосованими матеріалами або виробництвом.
За гарантією ми по нашому вибору абозамінимо інструмент, або відновимо його безкоштовно, якщо виконувалися такі умови:

- Виріб використовували правильно й згідно з вимогами посібника з експлуатації.
- Ні покупець, ні третя особа, не вповноважена нами, не намагалися ремонтувати виріб.

Деталі, що зношуються, турбіна та підставка насоса гарантії не підлягають.

Заводська гарантія виготовлювача не стосується наявних гарантій дилера або продавця.

У разі виявлення дефекту виробу, будь ласка, поверніть дефектний виріб разом із копієюквитанції про покупку й описом дефекту, з оплатою вартості пересилання до одного ізсервісних центрів GARDENA, внесених до списку в кінці цього Посібника з експлуатації.

UA

GARDENA
Pompa submersibila 9000 / 13000 aquasensor / pompa de apă murdară 8500 / 13000 aquasensor

Aceasta este traducerea instructiunilor originale din limba germana.
Vă rugăm să citiţi cu atenţie instrucţiunile de utilizare şi să respectaţi indicaţiile conţinute. Cu ajutorul acestor instrucţiuni de utilizare familiarizaţi-vă cu pompa, cu utilizarea corectă, precum şi cu instrucţiunile de siguranţă.

Din motive de siguranţă pompa nu poate fi utilizată de copii şi tineri sub 16 ani, respectiv de persoane care nu cunosc instrucţiunile de utilizare.
Persoanele cu abilitati fizice sau mentale reduse pot folosi produsul numai daca sunt supravegheate sau instruite de catre o persoana responsabila.

➔ Păstraţi cu grijă aceste instrucţiuni de utilizare.

Cuprins

1. Domeniul de utilizare a pompei GARDENA 171
2. Instrucţiunile de siguranţă 172
3. Punerea în funcţiune 173
4. Funcţionare 174
5. Depozitarea 175
6. Curăţarea 176
7. Defecţiuni 176
8. Date tehnice 177
9. Service / Garanţie 178

1. Domeniul de utilizare a pompei GARDENA

Domeniu de utilizare

Pompele GARDENA au fost proiectate pentru uzul privat in jurul casei si grădinii. Ele sunt destinate in principal pentru drenaj după inundaţii, transfer de lichide, golirea recipientelor, scos apa din puţuri şi rezervoare, pentru drenat bărci si iahturi, ca si pentru aerisirea si circularea apei pentru o perioadă limitată de timp.

Lichidele de pompat

Mediile transportate de pompele GARDENA sunt apa curată şi murdară (diametru max. al granulei – pompa submersibilă = 5 mm / pompa de apa murdară = 30 mm), apa din piscine (cu condiţia dozării conform domeniului de aplicaţie specificat a aditivilor). Apa murdară cu componente solide cum ar fi nisipul sau pietricelele conduce lauzarea turbinei şi a piciorului de pompă.

Pompele sunt complet submersibile (închise etanş) şi pot fi scufundate în lichid până la o adâncime de 7 m.

RO

Atenţie!

Pompele submersibile GARDENA nu sunt proiectate pentru o funcţionare continuă (de exemplu circulaţia continuă a apei) într-un iaz. Durata de viată a pompei Dvs. va fi scurtată dacă o folosiţi în acest mod. Substanţele corozive, uşor inflamabile sau explozive (benzină, petrol, tinner), grăsimi, uleiuri, apă sărată şi apă reziduală de la toalete nu trebuie pompate.
Temperatura maximă a lichidului pompat nu trebuie să depăşească 35 gr. Celsius.

2. Instrucțiunile de siguranță

Siguranța electrică:

Conform DIN VDE 0100 folosirea pompelor de presiune submersibile în piscine, iazuri de grădină şi fântâni este permisă numai dacă sunt alimentate prin intermediul unui dispozitiv de curent rezidual cu tensiunea nominală ≤ 30 mA.

Dacă se află persoane în bazin sau în iazul de grădină, utilizarea pompei este interzisă.

Din motive de siguranță recomandăm utilizarea pompei de presiune submersibile prin intermediul unui dispozitiv de curent rezidual (întrerupător FI) (DIN VDE 0100-702 şi 0100-738).

→ Contactați un electrician.

Cablul de alimentare nu trebuie să aibă un diametru mai mic decât cablurile cu izolație din cauciuc H05 RNF (pentru art. 1783 / 1797) sau H07 RNF (pentru art. 1785 / 1799) în concordanță cu DIN VDE 0620. Lungimea cablurilor trebuie să fie min. 10 m.

Datele indicate pe plăcuța de identificare trebuie să corespundă cu datele rețelei de alimentare.

→ Aveți grijă ca conexiunile electrice să fie în zone uscate, protejate de inundare.

→ Protejați priza de umezeală.

Protejați priza şi cablul de alimentare de căldură, ulei şi margini ascuțite.

PERICOL ! ŞOCURI ELECTRICE !

Datorită unui conector tăiate prin cablul de conectare umezeala poate pătrunde în zona electrică şi cauza un scurtcircuit.

→ **Nu tăiați <u>în niciun</u> caz conectorul (de ex. prin trecerea prin perete).**

→ Nu trageți conectorul de cablu, ci țineți cutia conectorului când îl scoateți din priză.

Cablul de alimentare nu poate fi utilizat pentrumontarea sau mutarea pompei.

Pentru scufundarea sau ridicarea pompei folosiți frânghia.

Cablurile de prelungire trebuie să corespundă normei DIN VDE 620.

În Austria:

În Austria pompele utilizate pentru piscine şi iazuri de grădină, care sunt echipate cu un cablu de conectare fix, conform ÖVE B / EN 60555 părțile 1 – 3 trebuie să fie alimentate de către un transformator verificat de ÖVE, a cărui tensiune nominală nu poate depăşi 230 V.

În Elveția:

În Elveția aparatele utilizate în aer liber trebuie să fie conectate prin intermediul unui dispozitiv de curent rezidual.

Verificarea vizuală:

→ Înaintea de folosirea pompei (în special a cablului de alimentare şi a prizei) efectuați o verificare vizuală pentru detectarea eventuală a pompei.

→ Observați nivelul minim de apă şi înălțimea maximă la care trebuie ridicată apa (vezi. 8. Date tehnice).

PERICOL ! ŞOCURI ELECTRICE !

O pompă defectă nu trebuie folosită.

→ Pompa defectă trebuie verificată de către un centru service GARDENA.

Folosirea manuală

Când folosiți pompa în modul manual de folosire pompa trebuie oprită imediat ce lichidul a fost pompat.

→ Țineți pompa sub observație permanent în timpul folosirii ei în modul manual.

Observatii privind folosirea

Funcționarea în gol cauzează o uzură accentuată şi trebuie evitată. Din această cauză în modul de funcționare manual pompa trebuie oprită imediat ce apa încetează să curgă.

Evitați funcționarea mai mult de 10 minute a pompei cu partea de evacuare a apei închisă.

Nisipul şi alte substanțe abrazive provoacă o uzură accentuată şi reduce debitul pompei.

Fiți atenți ca pompa să fie aşezată într-un loc unde deschiderea de alimentare a bazei de absorbție să nu fie complet sau parțial obturată.

RO

1783-20.960.06_18.08.2011_GARDENA.qxp 06.09.2011 12:04 Seite 173

Aşezaţi pompa pe o cărămidă dacă o folosiţi într-un iaz.

Indicaţii pentru pompe submersibile

Când o cumpăraţi, pompa are piciorușele de reglare în poziţia corespunzatoare unui nivel de apă de 1 mm.

→ Pentru funcţionarea normalÎ învârtiţi piciorușele cu 180 grade până la indicaţia 5 mm.
  Pompa este ridicată la 5 mm.

→ Eliberaţi partea de ieşire înaintea punerii in funcţiune.

Protecţia termică a motorului

În caz de supraîncălzire pompa este oprită automat de siguranţa termica încorporată.

După ce se răceşte, motorul porneşte din nou (vezi 7. Defecţiuni).

Valva pentru eliminarea automată a aerului

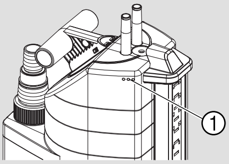

Valva pentru eliminarea automată a aerului elimină bulele de aer din pompă.

Dacă pompa este scufundată doar pe jumătate, prin orificiile de aerisire ① poate ieşi apa.

Acesta nu este un defect al pompei, dar serveşte la scoaterea aerului din pompă.

3. Punerea în funcţiune

Diametrul furtunului	13 mm (½″) 16 mm (⅝″) 19 mm (¾″)	25 mm (1″)	38 mm (1½″)
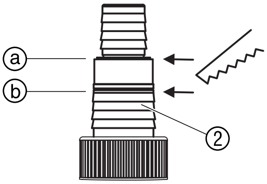 **Conectarea furtunului pe conectorul universal ②**	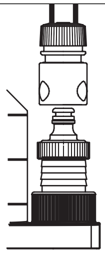	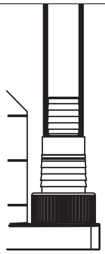	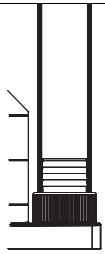
Conectarea furtunului	Tăiaţi vârful niplului in punctul ⓐ	Nu tăiaţi nimic	Tăiaţi 2 nipluri in punctul ⓑ

Următoarele seturi de conectare sunt necesare pentru conectarea furtunurilor de la 13 mm la 19 mm.

13 mm (½″): setul de conectori pentru pompa GARDENA – articolul 1750

16 mm (⅝″): ştuţul pentru robinet GARDENA – articolul (2)902 si mufa standard pentru furtun – articolul (2)916

19 mm (¾″): setul de conectori pentru pompa GARDENA – articolul 1752

Cele mai mare debit de apa la ieşire este obţinut când se foloseşte furtun de 38 mm (1½″).

Conectarea furtunului:

Conectorul universal ② vă permite conectarea tuturor tipurilor de furtunuri listate în tabelul anterior.

1. Tăiaţi niplul care nu este necesar de pe conectorul universal ② astfel încât furtunul să se potrivească cu conectorul.

RO

1783-20.960.06_18.08.2011_GARDENA.qxp 06.09.2011 12:04 Seite 174

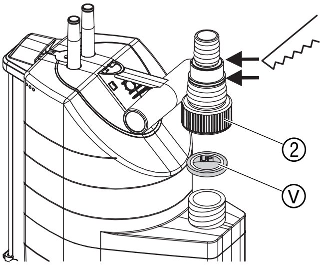

2. **Numai pentru pompele submersibile art. 1783 / 1785 :** Introduceți ventilul de refulare livrat Ⓥ cu inscripția UP în sus în racordul universal ②.
3. Înfiletați conectorul universal ② în pompă.
4. Conectați furtunul la conectorul universal ②.

În cazul în care folosiți furtunuri cu diametrul de 38 mm (1 ½″) sau 25 mm (1″) noi vă recomandăm să le prindeți şi cu un **colier pentru furtun GARDENA art. 7192** (pentru 25 mm) şi **art. 7193** (pentru 38 mm).

Numai pentru pompele submersibile art. 1783 / 1785 : Pentru aspirarea plană recomandăm furtunurile de 13 mm (½″) sau de 16 mm (⅝″). Ventilul de refulare Ⓥ împiedică returul apei prin furtun. Înălțimea max. de transport se atinge doar fără ventilul de refulare.

Numai pentru pompele de apă murdară nr. art. 1797 / 1799 cu furtun de 13 mm (½″) : Conectorul universal ② poate fi echipat de asemenea şi cu un **robinet regulator GARDENA, art. 977,** astfel încât conținutul furtunului de evacuare să nu curgă înapoi prin pompă după ce aceasta a fost oprită. Robinetul regulator poate fi comandat de la distribuitorii GARDENA.

4. Funcționare

Funcționarea în modul automat :

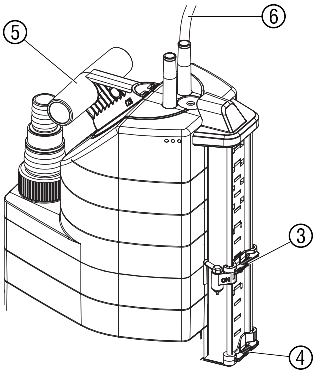

Când nivelul apei atinge senzorul **ON** ③, pompa porneşte **în mod automat. În funcție de cantitatea de apă şi de mediul înconjurător, poate dura 1 – 3 minute până începe pomparea**. De îndată ce nivelul apei scade sub senzorul **OFF** ④, pompa este deconectată automat (pompa continuă să meargă cca. 10 secunde).

1. Amplasați pompa pe o suprafată solidă

   – sau –

   folosiți o frânghie introdusă prin gaura din mânerul pompei ⑤ pentru a scufunda pompa într-un rezervor sau într-un puț.
2. Introduceți ştecherul cablului de alimentare ⑥ în priză.

Reglarea inalțimii de pornire şi de oprire :

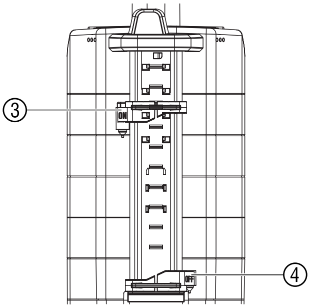

Înălțimea de pornire şi înălțimea de oprire (vezi 8. Date tehnice) pot fi setate pentru regimul automat. Ştiftul respectiv al senzorului determină înălțimea nivelului de apă.

Reglarea înălțimii de pornire ON :

→ Împingeți senzorul **ON** ③ la înălțimea de pornire dorită.
  Înălțimea de pornire a pompei în regim automat.

Reglarea înălțimii de oprire OFF :

→ Împingeți senzorul **OFF** ④ la înălțimea de oprire dorită.
  Înălțimea de oprire a pompei în regim automat.

RO

Funcționarea în modul manual de lucru:

Pompa rămâne în funcțiune continuu. Senzorul **ON** ③ trebuie blocat în poziția manuală şi şuntat prin intermediul contactului ⑦.

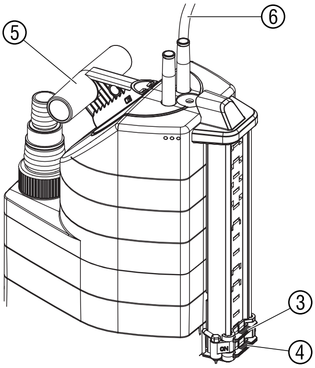

1. Împingeți senzorul **OFF** ④ şi senzorul **ON** ③ jos de tot, astfel încât senzorul **ON** ③ să atingă contactul ⑦.
2. Amplasați pompa pe o suprafață solidă
   – sau –
   folosiți o frânghie introdusă prin gaura din mânerul pompei ⑤ pentru a o scufunda într-un rezervor sau un puț.
3. Introduceți stecherul cordonului de alimentare ⑥ în priză.

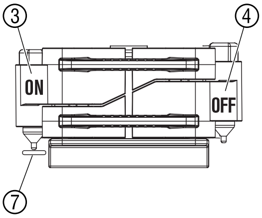

Numai pentru pompe submersibile: Aspirație la nivel mic / Funcționare normală:

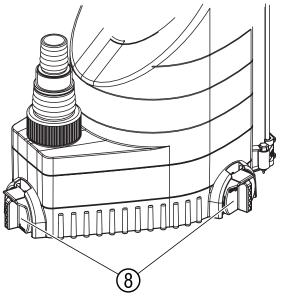

Aspirație la nivel mic:

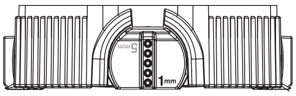

→ Răsuciți cele 3 picioruse ⑧ cu 180 gr. la indicația **1 mm**.

Funcționare normală:

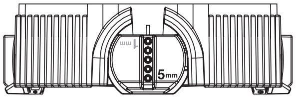

→ Răsuciți cele 3 picioruse ⑧ cu 180 gr. la indicația **5 mm**.

Nivelul de 1 mm al apei rămase va fi atins numai în timpul funcționării în modul manual de lucru.

5. Depozitarea

Depozitare la adăpost de îngheț:

→ Depozitați pompa intr-un loc ferit de îngheț înainte de primul îngheț.

Eliminarea produsului uzat:
(conform RL2002/96/EG)

Aparatul nu poate fi eliminat în gunoiul menajer, ci trebuie eliminat conform prevederilor legale în vigoare.

→ Important: Predați aparatul la punctul de colectare comunală.

RO

6. Curățarea

Pompa nu are practic nevoie de nici o întreținere.

Clătirea pompei:

După ce pompați apa cu clor din piscină sau alte lichide care lasă reziduuri, pompa trebuie clatită cu apă curată.

Curățarea senzorilor:

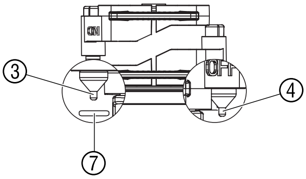

Senzorii comută doar atunci în mod fiabil, dacă sunt curățați la intervale regulate (min. la 2 luni)!

→ Curățați la intervale regulate senzorii ③ / ④ și contactul ⑦ cu o lavetă umedă (nu folosiți obiecte tari sau ascuțite).

Curățarea bazei de aspirație și a turbinei:

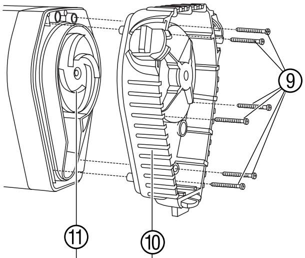

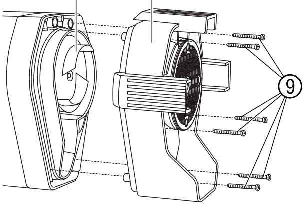

ATENȚIE! Pericol de electrocutare!
Există riscul de rănire prin electrocutare.
→ Deconectați pompa submersibilă de la rețea înainte de a curăța baza de aspirație și turbina.

1. Deşurubați cele 6 şuruburi ⑨ și scoateți baza de aspirație ⑩ de pe pompă.
2. Curățați baza de aspirație ⑩ și turbină ⑪.
3. Montați înapoi baza de aspirație ⑩ și înşurubați ⑨ şuruburile.

Din motive de siguranță o turbină deteriorată ⑪ poate fi schimbată doar la un service GARDENA.

7. Defecțiuni

Defect	Cauză probabilă	Remediu
Motorul pompei funcționează, dar apa nu este pompată	Aerul nu poate ieşi deoarece conducta de evacuare este închisă.	→ Deschideți conducta de evacuare. → Îndepărtați ventilul de refulare.
	Ventilul de refulare este montat greşit.	→ Montați ventilul de refulare cu inscripția UP în sus.
	Dopuri de aer la intrarea de admisie.	→ Aşteptați max. 60 de secunde, până pompa se aeriseşte automat prin intermediul ventilului de aerisire. La nevoie, porniți şi opriți.

RO

Defect	Cauză probabilă	Remediu
Motorul pompei funcționează, dar apa nu este pompată	Turbina înfundată.	→ Deconectați pompa de la rețea şi curățați turbina (vezi 6. Curățare).
	Nivelul apei la punerea în funcțiune sub nivelul minim al apei.	→ Introduceți pompa mai adânc.
Pompa nu porneşte sau nu se opreşte. Pompa se opreşte deşi senzorul OFF este în apă	Senzorii ③ / ④ şi contactul ⑦ sunt murdare.	→ Curățați senzorii (vezi 6. Întreținerea).
Pompa nu porneşte sau se opreşte brusc	Siguranța termică a oprit pompa din cauza supraîncălzirii.	→ Deconectați pompa de la rețea şi curățați turbina (vezi 6. Curățare). Vedeți ca temperatura mediului să nu depăşească 35 grade C.
	Nu exista tensiune de alimentare.	→ Verificați siguranțele si conexiunile electrice.
	Particule de mizerie blocate în bara de aspirație.	→ Deconectați pompa de la rețea şi curățați bara de aspirație (vezi 6. Curățarea).
Pompa funcționează, dar debitul de ieşire scade brusc	Bara de aspirație înfundată.	→ Deconectați de la rețea şi curățați bara de aspirație (vezi 6. Curățare).

În caz de alte deranjamente vă rugăm, să vă adresați serviciului GARDENA. Reparațiile trebuie efectuate exclusiv de centrele de service GARDENA sau de un specialist autorizat de GARDENA.

8. Date tehnice

	Pompa submersibilă aquasensor		Pompă de apă murdară aquasensor	
Tip	**9000 (art. 1783)**	**13000 (art. 1785)**	**8500 (art. 1797)**	**13000 (art. 1799)**
Putere nominală	320 W	650 W	380 W	680 W
Cantitatea max. transportată	9.000 l/h	13.000 l/h	8.300 l/h	13.000 l/h
Presiune maximă	0,7 bar	0,8 bar	0,6 bar	0,9 bar
Înălțime maximă de ridicare	7 m	8 m	6 m	9 m
Adâncime maximă de submersie	7 m	7 m	7 m	7 m
Înălțimea apei reziduale	1 mm	1 mm	35 mm	35 mm
Apă murdară cu particule de maxim	5 mm	5 mm	30 mm	30 mm
Cablu de alimentare	10 m H05 RNF	10 m H07 RNF	10 m H05 RNF	10 m H07 RNF
Conectorul pompei	universal (G 1 ¼″ M) / conectorul universal			

RO

Tip	9000	13000	8500	13000
Nivel minim al apei pentru funcționare	5 mm	5 mm	45 mm	45 mm
Greutatea (fără cablu) cca.	3,8 kg	5,4 kg	4,0 kg	5,6 kg
Temperatură de mediu maximă	35 °C	35 °C	35 °C	35 °C
Tensiunea rețelei / frecvența rețelei	230 V / 50 Hz	230 V / 50 Hz	230 V / 50 Hz	230 V / 50 Hz
Nivel minim / maxim de pornire	5 mm / 175 mm	5 mm / 210 mm	65 mm / 230 mm	70 mm / 265 mm
Nivel minim / maxim de oprire	3 mm / 170 mm	3 mm / 205 mm	40 mm / 225 mm	40 mm / 260 mm
Nivel zgomot L_{WA} [1)]	48 dB (A)	55 dB (A)	55 dB (A)	55 dB (A)

1) Metoda de măsurare în acord cu EN 60335-1

Nivel de pornire / oprire:

Nivelul de pornire şi oprire variază.

Numai pentru pompele submersibile art. 1783 / 1785:

Nivelul de apă reziduală de 1 mm este atins numai în modul manual de lucru cu picioruşele ⑧ rotite la indicația 1 mm (vezi 4. Funcționare).

9. Service / Garanție

Garanție

GARDENA garantează acest produs 2 ani (de la data cumpărării). Aceasta garanție acoperă toate defectele importante ale produsului ce pot fi dovedite a fi cauzate de defectele de fabricație sau de material.

- Produsul trebuie sa fi fost exploatat corespunzător si in concordanta cu cerințele instrucțiunilor de utilizare.
- Atât cumpărătorul sau orice alta persoana nu au încercat sa repare produsul.

Consumabilele turbina şi piciorul pompei sunt excluse de la garanție.

Aceasta garanție data de producător nu afectează cererile de garanție ale cumpărătorului formulate către dealer sau vânzător.

Daca produsul Dvs. se defecteaza, va rugam sa luati legatura cu centrul de service GARDENA ale carui date de contact sunt mentionate pe verso.

RO

GARDENA Dalgıç Pompa 9000 / 13000 aquasensor / Kirli Su Pompası 8500 / 13000 aquasensor

Almanca'dan orijinal talimatların çevirisi.
Lütfen kullanma kılavuzunu özenli bir şekilde okuyunuz ve içinde yazılı bilgilere uyunuz. Bu kullanma kılavuzunu okumak suretiyle pompanın, doğru kullanımı ve emniyet bilgileri hakkında bilgi edininiz.

Emniyet nedenlerinden ötürü 16 yaşından küçüklerin ve bu işletim kılavuzunu okumamış ve öğrenmemiş kimselerin bu pompayı kullanmaları yasaktır.
Fiziksel ve zihinsel özürlü kişiler, ürünleri ancak yetkili kişilerin nezaretinde kullanabilirler.

➔ Bu kullanma kılavuzunu lütfen özenle saklayınız.

İçindekiler

1. Kullanım sahası GARDENA pompa 179
2. Emniyet bilgileri 180
3. İlk Kullanım 181
4. Çalıştırma 182
5. Devre dışına çıkarma 183
6. Temizlik 184
7. Sorun Giderme 184
8. Teknik Bilgi 185
9. Servis / Garanti 186

1. Kullanım sahası GARDENA pompası

Kullanım Amacı

GARDENA Pompa, evinizde ve bahçenizde kişisel kullanımınız için tasarlanmıştır. Kısa süreli su havalandırması ve sirkülasyonunda da kullanıldığı gibi, çoğunlukla, su basması sonrası boşaltma işlemi, sıvıların nakli, konteynerlerin suyunun boşaltılması, kuyulardan ve havalandırma borularından su çekilmesi, tekne ve yatlardan su boşaltılması amacıyla kullanılır.

Pompalanabilir Sıvılar

GARDENA pompalarının basma maddeleri arasında temiz ve kirli su (maks. tane çapı – Dalgıç Pompası = 5 mm / Kirli Su Pompası = 30 mm), yüzme havuzu suyu (katkı maddelerinin amacına uygun dozajlanması önkoşuldur).
Kum veya taş gibi katı unsurlar içeren kirli su türbin ve pompa ayağının aşınmasına neden olur.

Pompalar tamamen suya batırılabilir (su geçirmez) niteliktedir ve 7 m. Derinliğe kadar sıvılara daldırılabilir.

Lütfen Dikkat

GARDENA Dalgıç Pompa, havuz içinde sürekli kullanım için (örn. devamlı sirkülasyon işlemi) tasarlanmamıştır. Bu tür bir uygulama pompanızın ömrünü kısaltmaya neden olacaktır. Aşındırıcı, paslandırıcı, yanıcı veya patlayıcı maddeler (örn. gaz, gazolin, petrol, nitro tiner), katı ve sıvı yağlar, tuzlu su ve tuvaletlerin atık suları kesinlikle pompalanmamalıdır. Pompalanacak sıvının ısısı 35 °C yi aşmamalıdır.

TR

2. Emniyet bilgileri

Elektriksel güvenlik

DIN VDE 0100 normuna göre dalgıç pompalar yüzme havuzlarında, bahçe göletlerinde ve fıskiyelerde ancak ≤ 30 mA değerinde nominal hata akımına sahip bir kaçak akım rölesiyle birlikte çalıştırılabilir.

Yüzme havuzu veya bahçe göleti içinde insan bulunduğunda, pompa çalıştırılmamalıdır.

Emniyet nedenlerinden ötürü dalgıç pompanın esas olarak bir kaçak akım rölesiyle çalıştırılmasını tavsiye ederiz (DIN VDE 0100-702 ve 0100-738).

→ Lütfen uzman bir elektrik işletmesine danışınız.

Şebeke bağlantı kabloları DIN VDE 0620 normuna göre H05 RNF (Ürün 1783 / 1785 için) veya H07 RNF (Ürün 1785 / 1799 için) tanımlamasına sahip kauçuk hortum kablolarından daha düşük kalitede olmamalıdır. Kablo uzunluğu min. 10 m olmalıdır.

Model levhasındaki bilgiler elektrik şebekesinin özelliklerine uygun olmalıdır.

→ Elektrikli fiş bağlantılarının su gelmeyen sahada bulunmasına dikkat ediniz.

→ Elektrik fişini sıvılara karşı koruyunuz.

Fiş ve bağlantı kablosunu sıcaktan, yağdan ve keskin kenarlardan koruyunuz.

⚠ **TEHLİKE ! Elektrik çarpması !**

Kesilmiş bir elektrik fişi nedeniyle elektrik kablosu üzerinden elektrik sahası içine sıvı girebilir ve kısa devreye neden olabilir.

→ Elektrik fişini asla kesmeyiniz (örn. duvar içinden geçirmek için).

→ Fişi kablodan değil, prize takılı fiş gövdesinden çekiniz.

Bağlantı kablosu pompanın sabitlenmesi veya taşınması için kullanılmamalıdır.

Pompanın daldırılması veya yukarı çekilmesi ve emniyete alınması için sabitleme halatı kullanılmalıdır.

Uzatma kabloları DIN VDE 620 normuna uygun olmalıdır.

Avusturya'da:

Avusturya'da ÖVE B / EN 60555 Bölüm 1 – 3 normuna uygun sabit bağlantı kablosuna sahip yüzme havuzlarında ve bahçe göletlerinde kullanılmak için pompalar, ÖVE tarafından test edilmiş ayırma trafosu ile beslenmelidir ve bunun nominal voltajı sekonder olarak 230 V değerini aşmamalıdır.

İsviçre'de:

İsviçre'de, açık havada kullanılan ve yeri değiştirilebilir cihazlar kaçak akım röleleri üzerinden bağlanmak zorundadır.

Gözle kontrol:

→ Kullanmadan önce, pompayı (özellikle şebeke kablosunu ve fişi) daima gözle kontrol ediniz.

→ Minimum su seviyesini ve maksimum emme yüksekliğini gözlemleyiniz (bakınız 8. Teknik Bilgi).

⚠ **TEHLİKE ! Elektrik çarpması !**

Hasarlı bir pompa kullanılmamalıdır.

→ Hasarlı olması durumunda pompayı GARDENA servisine kontrol ettiriniz.

Elle Çalıştırma

Elle çalıştırma durumunda pompa, sıvı pompalama işlemi biter bitmez kapatılmalıdır.

→ Elle çalıştırma süresince pompayı sürekli gözleyiniz.

Kullanım Notları

Pompanın kuru olarak çalıştırılması aşırı yıpranmaya neden olur ve sakınılması gerekmektedir. Bu nedenle, elle çalıştırmada su akışı durduğu anda pompa fişten çekilmelidir.

Pompanın boşaltım tarafının kapalı olması halinde 10 dakikadan fazla çalıştırmaktan kaçınınız.

Kum ve diğer aşındırıcı maddeler aşırı yıpranmaya neden olur ve pompanın randımanını azaltır.

Pompanın, emme tabanındaki giriş yolu ağızlarının tamamen ya da kısmen engellenmeyeceği bir şekilde yerleştirilmesine özen gösteriniz.

1783-20.960.06_18.08.2011_GARDENA.qxp 06.09.2011 12:04 Seite 181

Süs havuzu ya da gölette kullanılması durumunda pompayı bir tuğla üzerine koyunuz.

Dalgıç Pompaları için bilgiler

Satın aldığınız anda pompanızın fırdöndü ayakları düz zemin emiş konumuna ayarlanmıştır (1 mm).

→ Normal çalıştırma için, ayakları 5mm için 180° çeviriniz.
  Pompa 5 mm yükselir.

→ Kullanmadan önce ağız (çıkış) yolunu temizleyiniz.

Termal Motor Koruyucusu

Aşırı ısınma durumunda pompa, cihazda bulunan termal motor koruyucusu nedeniyle kapanır. Yeterince soğuduktan sonra, motor otomatik olarak tekrar çalışmaya başlar (bakınız 7. Sorun Giderme).

Otomatik Hava Giderici

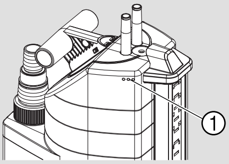

Otomatik hava giderici vana, pompadaki tüm hava kesecikleri ni ortadan kaldırır.

Pompa yalnızca yarım daldırılmış olduğunda hava tahliye deliklerinden ① su çıkabilir.

Bu pompada sorun olduğu anlamına gelmez; pompanın havasını gidermeye hizmet eder.

3. İlk Kullanım

Hortum çapı	13 mm (½″) 16 mm (⅝″) 19 mm (¾″)	25 mm (1″)	38 mm (1 ½″)
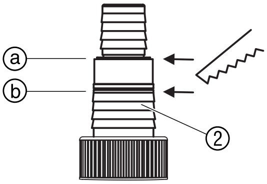 **Çok amaçlı ② hortum bağlantısı aparatı**	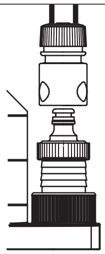	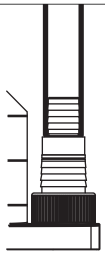	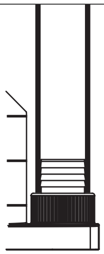
Hortum bağlantısı	ⓐ'da en üstte bulunan ucu kesin.	Herhangi bir ucu kesmeyin.	ⓑ'de üstteki iki ucu da kesin.

13 mm' den 19 mm' ye kadar olan bağlantılar için aşağıdaki bağlantı takımları gereklidir:

13 mm (½″): GARDENA Pompa Bağlantı Seti, Art. No. 1750

16 mm (⅝″): Musluk Bağlayıcı, Art. No. (2)902, ve Standart Hortum Bağlayıcı, Art. No. (2)916

19 mm (¾″): GARDENA Pompa Bağlantı Seti, Art. No. 1752

Emme kapasitesindeki en iyi sonuçlar 38 mm (1 ½″) lik hortum kullanıldığında elde edilmiştir.

Hortumun bağlanması:

Çok amaçlı aparat ②, yukarıdaki listede yer alan tüm hortumların bağlanmasına uygun yapıdadır.

1. Çok amaçlı aparatın ② gerekli olmayan uçlarını hortum bağlantısına uygun hale getirmek için kesiniz.

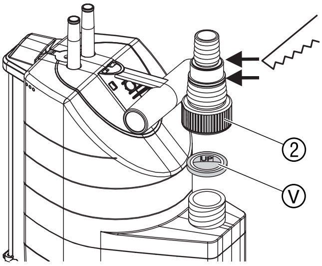

2. **Yalnızca Dalgıç Pompası Art. No. 1783 / 1785 için:**
   Birlikte verilen geri tepme valfini Ⓥ, UP etiketi yukarı gelecek şekilde üniversal bağlantısı ② içine yerleştiriniz.
3. Çok amaçlı aparatı ② çevirerek pompanın üzerine sabitleyiniz.
4. Hortumu çok amaçlı aparata ② bağlayınız.

38 mm (1½″)- ve 25 mm (1″)-hortumlarını ek olarak bir **GARDENA Hortum Kelepçesi Art. No. 7192** (25 mm için) ve **Art. No. 7193** (38 mm için) ile sabitlenmesini tavsiye ederiz.

Yalnızca Dalgıç Pompası Art. No. 1783 / 1785 için:
Düz emiş için 13 mm (½″)- veya 16 mm (⅝″)-hortumlarını tavsiye ederiz. Geri tepme valfi Ⓥ su geri akışını hortumundan geri akışını engeller. Maks. basma yüksekliğine yalnızca geri tepme valfi olmadan ulaşılır.

Yalnızca 13 mm (½″) hortumuna sahip Kirli Su Pompaları Art. No. 1797 / 1799 için:
Çok amaçlı aparat ②, ayrıca, pompalama işlemi sonrasında ağız (çıkış) yolunda birikenlerin pompadan geri akmasını önlemek amacıyla **GARDENA Regülatör Vanası Art. No. 977** ile birlikte kullanılabilir. Regülatör vanası GARDENA dağıtımcısından sipariş edilebilir.

4. Çalıştırma

Otomatik çalıştırma:

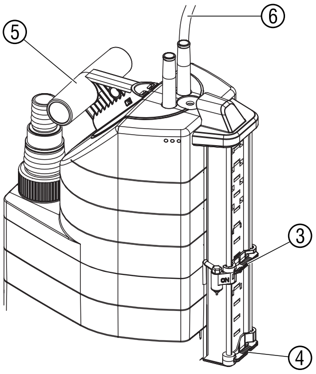

Su seviyesi **ON** sensörüne ③ temas ettiğinde, pompa otomatik olarak açılır. **Su miktarına ve çevreye göre pompalama işleminin başlaması 1 – 3 dakika kadar sürebilir**. Su seviyesi **OFF** sensörünün ④ altına düştüğünde, pompa otomatik olarak kapatılır (Pompa yakl. 10 saniye so nrasında çalışır).

1. Pompayı sabit bir yüzeye yerleştiriniz
   – veya –
   pompayı kuyu veya havalandırma borusuna daldırmak için, taşıma kulpuna ⑤ geçirilmiş bir ip kullanınız.
2. Güç kablosunu ⑥ prize takınız.

Yüksekliklerinin Ayarlanması:

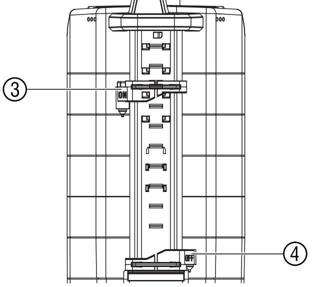

Açma ve kapama seviyesi (bakınız 8. Teknik özellikler) otomatik işletim için ayarlanabilir. İlgili sensör pimi su seviyesinin yüksekliğini belirler.

Şalt yüksekliğinin ON ayarlanması:

→ **ON** sensörünü ③ istediğiniz şalt yüksekliğine kaydırınız.
Otomatik işletimde pompanın şalt yüksekliği.

Kapama yüksekliğinin OFF ayarlanması:

→ **OFF** sensörünü ④ istediğiniz kapama yüksekliğine kaydırınız.
Otomatik işletimde pompanın kapama yüksekliği.

TR

Elle çalıştırma:

Pompa sürekli işletimde kalır. **ON** sensörü ③ manuel pozisyonda yerleştirilir ve kontak ⑦ üzerinden köprülenir.

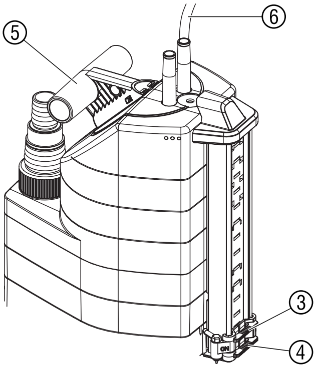

1. **OFF** sensörü ④ ve **ON** sensörünü ③ **ON** sensörü ③ kontağa ⑦ temas edene kadar iyice aşağı itiniz.
2. Pompayı sabit bir yüzeye yerleştiriniz

   – veya –

   pompayı kuyu veya havalandırma borusuna daldırmak için, taşıma kulpuna ⑤ geçirilmiş bir ip kullanınız.
3. Güç kablosunu ⑥ prize takınız.

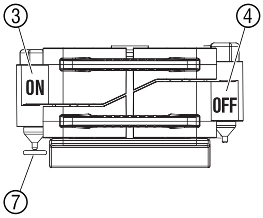

Dalgıç Pompaları için bilgiler:
Düz zemin emme / Normal çalıştırma

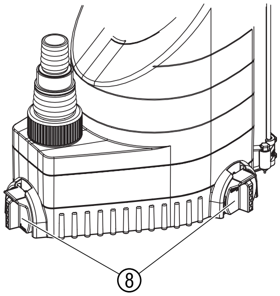

Düz zemin emme:

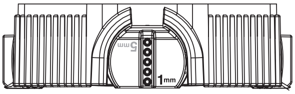

→ **1 mm** için3 fırdöndü ayağı ⑧ 180° döndürün.

Normal çalıştırma:

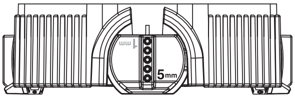

→ **5 mm** için 3 fırdöndü ayağı ⑧ 180° döndürün.

Yaklaşık 1 mm’ lik artık su seviyesine, yalnızca düz zemin emme işlemi elle çalışma modundayken ulaşılır.

5. Devre dışına çıkarma

Depolama:

→ Don tehlikesi bulunduğunda, pompayı donmayacak bir yerde depolayınız.

Atığa ayırma:
(2002/96/AT direktifine göre)

Bu cihaz evdeki çöplerle birlikte atılmamalı, aksine kurallara uygun şekilde atığa ayrılmalıdır.

→ Almanya için önemli: Cihazı belediyenin atık toplama merkezi üzerinden atığa ayırınız.

6. Temizlik

Pompalar neredeyse bakım gerektirmezler.

Pompanın yıkanması :

Klorlu yüzme havuzu suyunu veya diğer kalıntı bırakan sıvıları pompaladıktan sonra, pompanın temiz suyla durulanması gerekmektedir.

Sensörlerin temizlenmesi :

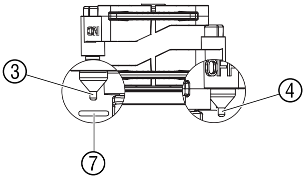

Sensörler ancak düzenli olarak temizlendiklerinde (min. 2 ayda bir) güvenli şalt eder !

→ Sensörler ③ / ④ ve kontak ⑦ düzenli olarak kuru bir bezle temizleyiniz (sert veya keskin nesneler kullanınız).

Emme tabanının ve kompresör çarkının temizliği :

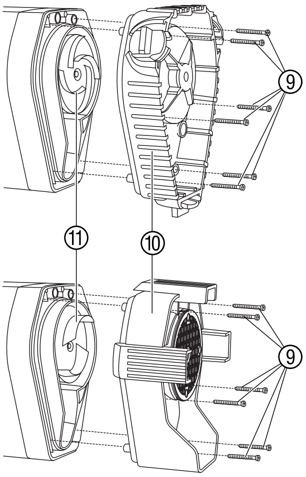

Dikkat ! Elektrik şoku !
Elektrik şoku nedeniyle yaralanma riski vardır !
→ Emme tabanını ve kompresör çarkını temizlemeden önce dalgıç pompanın elektrik bağlantısını kesiniz.

1. 6 adet Phillips vidasını ⑨ yerinden sökerek emme tabanını ⑩ pompadan ayırınız.
2. Emme tabanını ⑩ ve kompresör çarkını ⑪ temizleyiniz.
3. Emme tabanını ⑩ tekrar yerleştirerek Phillips vidalarını ⑨ takınız.

Güvenlik amacıyla, hasarlı bir kompresör çarkı ⑪ ancak GARDENA Servis Merkezi tarafından değiştirilmelidir.

7. Sorun Giderme

Sorun	Muhtemel Sebep	Giderilmesi
Pompa çalışıyor ancak dağıtım emme yapmıyor	Basınç yolu kapalı olduğundan hava çıkamıyor.	→ Basınç yolunu açınız(örn. dolaşmış basınç borusu). → Geri tepme valfini değiştiriniz.
	Geri tepme valfi yanlış değiştirildi.	→ Geri tepme valfi UP etiketi yukarı gelecek şekilde yerleştiriniz.
	Emiş ayağında hava yastığı.	→ Pompa hava tahliye valfi üzerinden kendiliğinden hava tahliyesi yapana kadar maks. 60 saniye bekleyiniz. Gerektiğinde kapatınız / açınız.

TR

Sorun	Muhtemel Sebep	Giderilmesi
Pompa çalışıyor ancak dağıtım emme yapmıyor	Kompresör çarkı tıkanmış.	→ Fişi prizden çekiniz ve kompresör çarkını temizleyiniz. (bkz. 6.Temizlik).
	Su seviyesi devreye alma sırasında asgari su seviyesi altında.	→ Pompayı daha derine daldırınız.
Pompa açılmıyor veya kapanmıyor. OFF sensörü suda olmasına rağmen pompa kapanıyor	Sensörler ③ / ④ ve kontak ⑦ kirlenmiş.	→ Sensörleri temizleyiniz (bakınız 6. Bakım).
Pompa çalışmıyor veya çalışma sırasında aniden duruyor	Termal aşırı yüklenme düğmesi, fazla ısınmadan dolayı pompayı kapatmış.	→ Fişi prizden çekiniz ve kompresör çarkını temizleyi niz (bkz. 6. Temizlik). Maksimum araç sıcaklığının 35 °C olup olmadığına bakınız.
	Güç yok.	→ Sigortaları ve elektrik bağlantılarını kontrol ediniz.
	Kir parçacıkları emme tabanını doldurmuş.	→ Fişi prizden çekiniz ve emme tabanını temizleyiniz. (bkz. 6.Temizlik).
Pompa çalışıyor fakat randıman aniden düşüyor	Emme tabanı tıkanmış.	→ Fişi prizden çekiniz ve emme tabanını temizleyiniz. (bkz. 6. Temizlik).

⚠ **Diğer arızalarda GARDENA servisine başvurmanızı rica ederiz. Onarımlar sadece GARDENA servis merkezleri veya GARDENA'nın yetki verdiği uzman satıcılar tarafından yapılabilir.**

8 Teknik Bilgi

	Dalgıç Pompa aquasensor		**Kirli Su Pompası aquasensor**	
Typ	**9000 (Art. 1783)**	**13000 (Art. 1785)**	**8500 (Art. 1797)**	**13000 (Art. 1799)**
Güç	320 W	650 W	380 W	680 W
Max. boşaltım kapasitesi	9.000 lt/s	13.000 lt/s	8.300 lt/s	13.000 lt/s
Max. basınç	0,7 bar	0,8 bar	0,6 bar	0,9 bar
Max. boşaltım yüksekliği	7 m	8 m	6 m	9 m
Max. dalış derinliği	7 m	7 m	7 m	7 m
Kalan su yüksekliği	1 mm	1 mm	35 mm	35 mm
Kirli su max. parçacık boyutu	5 mm	5 mm	30 mm	30 mm
Güç kablosu	10 m H05 RNF	10 m H07 RNF	10 m H05 RNF	10 m H07 RNF
Pompa bağlantısı	Üniversal (G 1 ¼″ M) / Üniversal nipel			
Çalıştırma için min. su seviyesi	5 mm	5 mm	45 mm	45 mm

TR

Typ	9000	13000	8500	13000
Ağırlık (kablosuz) yakl.	3,8 kg	5,4 kg	4,0 kg	5,6 kg
Max. su sıcaklığı	35 °C	35 °C	35 °C	35 °C
Voltaj ve dalga boyu	230 V / 50 Hz	230 V / 50 Hz	230 V / 50 Hz	230 V / 50 Hz
Min./max. devreye girme yüksekliği	5 mm / 175 mm	5 mm / 210 mm	65 mm / 230 mm	70 mm / 265 mm
Min./max. devreden çıkma yüksekliği	3 mm / 170 mm	3 mm / 205 mm	40 mm / 225 mm	40 mm / 260 mm
Ses gücü seviyesi L_{WA} 1)	48 dB (A)	55 dB (A)	55 dB (A)	55 dB (A)

1) (EN 60335-1'e göre ölçüm yöntemi)

Devreye girme / Devreden çıkma:

Devreye girme ve devreden çıkma değişir.

Yalnızca Dalgıç Pompası Art. No. 1783 / 1785 için:

Atık su yüksekliğine (yaklaşık 1 mm. derinlikte düz zemin emme) ancak fırdöndü ayakların ⑧ 1 mm döndürüldüğü elle çalıştırma sırasında ulaşılır. (bakınız 4. Çalıştırma).

9. Servis / Garanti

Garanti:

GARDENA bu ürün için, satın alındığı tarihten itibaren 2 yıl garanti vermektedir. Bu garanti, materyal veya üretim hatalarından olduğu kanıtlanabilen, cihazın tüm ciddi hatalarını kapsar. Garanti altında, ya cihaz değiştirilir veya aşağıdaki durumlarda ücretsiz olarak tamir edilir:

- Cihaz düzgün şekilde kullanılmalıdır ve kullanma talimatlarına uyulmalıdır.
- Satın alan kişi veya yetkili olmayan diğer bir kişi, cihazı tamir etmeye çalışmamalıdır.

Türbin ve pompa ayağı aşınır parçaları garanti kapsamına dahil değildir.

Üretici garantisi, satıcıya karşı, kullanıcının mevcut garanti taleplerini etkilemez.

Misinalı Ot Kesici'inizde bir hata oluşur ise, bu kullanma kılavuzunun arkasında listelenen GARDENA Servis Merkezleri'nden birine hatanın tanımı, fatura fotokopisi ile birlikte hatalı cihazınızı getiriniz.

TR

GARDENA Потопяема дренажна помпа 9000 / 13000 aquasensor / Помпа за мръсна вода 8500 / 13000 aquasensor

Това е превод на оригиналните инструкции от немски език. Моля, прочетете внимателно инструкцията за експлоатация и спазвайте нейните указания. Използвайте настоящата инструкция за експлоатация, за да се запознаете с помпата, нейното правилно използване, както и указанията за техника на безопасност.

От съображения за безопасност не се разрешава използването на помпата от деца и младежи до 16 години, както и от лица, които не са запознати с настоящата инструкция за експлоатация. Хора с ограничени психически или физически възможности могат да използват този продукт само под ръководството и надзора на отговорно за тях лице.

→ Моля, съхранявайте тази инструкция за експлоатация на сигурно място.

Съдържание

1. Област на използване на Вашата GARDENA помпа 187
2. Указания за техника на безопасност 188
3. Въвеждане в експлоатация 189
4. Обслужване 190
5. Сваляне от експлоатация 191
6. Техническо обслужване 191
7. Отстраняване на повреди 192
8. Технически данни 193
9. Сервиз / Гаранция 194

1. Област на използване на Вашата GARDENA помпа

Правилна употреба

GARDENA помпите са предназначени за лична употреба в домашни и хоби-градини. Те са предназначени предимно за отводняване при наводнения, но и за препомпване и изпомпване на съдове, за водовземане от кладенци и шахти, за отводняване на лодки и яхти, както и за времево ограничено аериране и циркулация на водата.

Изпомпвани течности

Към изпомпваните течности на GARDENA помпите принадлежат чиста и замърсена вода (макс. диаметър на частиците потопяема дренажна помпа = 5 мм / помпа за мръсна вода = 30 мм), вода от плувни басейни (предвидено е дозирането на добавки съгласно предписанията). Замърсена вода с твърди частици, като пясък или камъчета води до износване на турбината и на петата на помпата.

Помпите са напълно потопяеми (херметически капсуловани) и могат да бъдат потопени до 7 м в изпомпваната среда.

Внимание!

GARDENA помпите не са предназначени за продължителна работа (напр. продължителна циркулация) в малки езерца. При подобен начин на експлоатация живота на помпите значително се съкращава. Не трябва да бъдат изпомпвани разяждащи, лесно запалими или експлозивни вещества (напр. бензин, керосин, нитро-разтвор), мазнини, масла, солена вода и отпадъчни води от тоалетни съоръжения. Температурата на изпомпваната течност не трябва да превишава 35 °C.

BG

2. Указания за техника на безопасност

Електробезопасност

По DIN VDE 0100 потопяемите дълбочинни помпи в плувни басейни, малкиградински езерца и фонтани трябва да се захранват през автоматичен прекъсвач действащ при повреда или изтичане на ток с номинален утаечен ток ≤ 30 mA. Помпата не трябва да се използва, когато в плувните басейни или малките градински езерца има хора.

Когато в басейна или градинското езерце се намират хора, помпата не трябва да е включена в употреба.

От съображения за сигурност ние препоръчваме принципно потопяемата дълбочинна помпа да се захранва през автоматичен прекъсвач действащ при повреда или изтичане на ток (FI-прекъсвач) (DIN VDE 0100-702 и 0100-738).

→ Моля, обърнете се към електротехник.

Кабелите за свързване към ел. мрежата не трябва да са с по-малко сечение от каучукови кабели с условно обозначение H05 RNF (за Арт. 1783 / 1797) или H07 RNF (за Арт. 1785 / 1799) по DIN VDE 0620. Дължината на кабела трябва да е мин. 10 м.

Данните върху фирмената табелка трябва да съответстват с данните на електрическата мрежа.

→ Уверете се, че електрическите връзки са поставени в зона обезопасена от наводняване.

→ Пазете щепсела от влага.

Пазете щепсела и захранващия кабел от топлина, масло и остри ръбове.

ОПАСНОСТ ! Токов удар !

От счупен щепсел може през кабела да попадне влага в електрическата зона и да предизвика късо съединение.

→ **В никакъв случай не прерязвайте щепсела (напр. за да го прекарате през стената).**

→ Не издърпвайте щепсела за кабела, а го изваждайте от контакта като държите щепсела за тялото.

Захранващият кабел не трябва да се използва за закрепване или пренасяне на помпата. За потапяне или изваждане и закрепване на помпата трябва да се използва въжето за закрепване.

Удължителните кабели трябва да съответстват на DIN VDE 620.

В Австрия

В Австрия трябва помпите които са снабдени с постоянен захранващ кабел за използване в плувни басейни и малки градински езерца, съгласно ЦVE B / EN 60555 част 1 до 3 да се захранват през ЦVE проверен разделителен трансформатор, като номиналното напрежение не трябва да превишава 230 V.

В Швейцария

В Швейцария нестационарните уреди, които ще се използват на открито трябва да се свързват посредством автоматичен прекъсвач, действащ при повреда или изтичане на ток.

Визуална проверка

→ Винаги преди употреба на помпата извършвайте визуална проверка (особено на кабела и щепсела).

→ Внимавайте за минималното ниво на водата и макс. височина на изпомпване (виж 8. Технически данни).

ОПАСНОСТ ! Токов удар !

Повредена помпа не трябва да бъде използвана.

→ В случай на повреда помпата непременно трябва да бъде проверена от сервиз на GARDENA.

Ръчен режим

В ръчен режим е необходимо при отсъствие на течност за изпомпване помпата да бъде изключена незабавно.

→ Непрекъснато наблюдавайте помпата при работа в ръчен режим.

Информация за употреба

Работа на сухо води до по-бързо износване и скъсяване на живота на помпата.
В ръчен режим е необходимо при отсъствие на течност за изпомпване помпата да бъде изключена незабавно.

Не оставяйте помпата да работи повече от 10 минути срещу затворената напорна страна.

Пясък и други абразивни вещества водят до по-бързо износване и намаляване на мощността.

Помпата трябва да бъде поставена така, че входните отвори при смукателната пета

BG

да не бъдат изцяло или частично блокирани от замърсявания.

В езерцето помпата трябва да бъде поставена напр. върху тухла.

Указания за потопяеми дренажни помпи

В състояние на доставка въртящите се крачета са настроени за изпомпване от равна основа (1 мм).

→ За нормален режим завъртете въртящите се крачета на 180° на (5 мм). *Помпата се вдига с 5 мм.*

→ Преди въвеждане в експлоатация освободете напорния тръбопровод.

Защитен термо-прекъсвач

При претоварване помпата се изключва от вградената термична защита на мотора. След достатъчно време за охлаждане двигателят започва отново да работи (виж 7. Отстраняване на повреди).

Автоматично устройство за обезвъздушаване

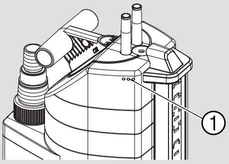

Устройството за обезвъздушаване отстранява евентуален наличен въздушен балон в помпата.

Когато помпата е потопена само наполовина, през отворите за обезвъздушаване ① може да излиза вода.

Това не е дефект на помпата, а служи за автоматичното обезвъздушаване.

3. Въвеждане в експлоатация

диаметър на маркуча	13 мм (½″) 16 мм (⅝″) 19 мм (¾″)	25 мм (1″)	38 мм (1 ½″)

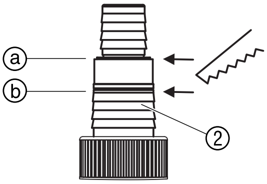

Съединяване на маркуч с универсален щуцер ②

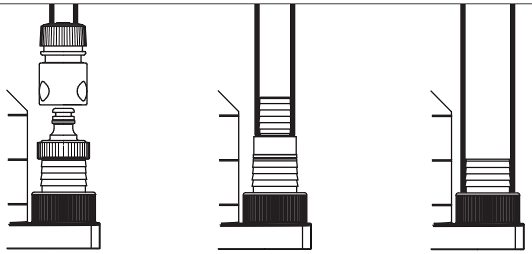

съединяване на маркуча	Отделете горния накрайник при ⓐ	Не отделяйте накрайник	Отделете двата горни накрайника при ⓑ

За 13 мм до 19 мм са необходими следните комплекти за свързване:

13 мм (½″):	GARDENA комплект за свързване към помпа	Арт. № 1750
16 мм (⅝″):	Приставка за свързване към кран с резба конектор за маркуч Арт. № (2)916	Арт. № (2)902 **и**
19 мм (¾″):	GARDENA комплект за свързване към помпа	Арт. № 1752.

Оптимално използване на дебита се постига при употребата на маркуч 38 мм (1 ½″).

Свързване на маркуча:

Универсалната връзка ② прави възможно свързването на всички маркучи от горната таблица.

1. Свалете непотребния накрайник на универсалната връзка ② съгласно съединяването на маркуча.

BG

1783-20.960.06_18.08.2011_GARDENA.qxp 06.09.2011 12:04 Seite 190

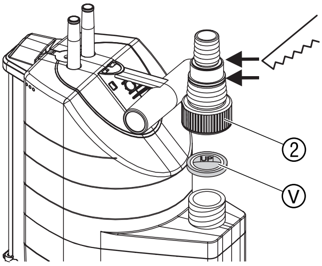

2. **Само за потопяеми дренажни помпи Арт. 1783 / 1785:** Поставете включения в доставката възвратен клапан Ⓥ, с надписа UP нагоре, в универсалната връзка ②.
3. Завийте универсалната връзка ② върху помпата.
4. Свържете маркуча с универсалната връзка ②.

Препоръчваме 38 мм (1 ½″)- и 25 мм (1″)- маркучи, допълнително да се прикрепят с **GARDENA скоба за маркуч Арт. 7192** (за 25 мм) и **Арт. № 7193** (за 38 мм).

Само за потопяеми дренажни помпи Арт. 1783 / 1785:
За изпомпване от равна основа препоръчваме 13 мм (½")- или 16 мм (⅝")-маркучи. Възвратния клапан Ⓥ предотвратява обратния поток на водата през маркуча. Макс. височина на изпомпване се постига само без възвратен клапан.

Само за помпи за мръсна вода Арт. 1797 / 1799 с 13 мм (½")-маркуч:
За да не се изпразни след помпенето съдържанието на напорния маркуч отново през помпата, универсалната връзка ② може да бъде оборудвана с **GARDENA регулиращ клапан Арт. № 977**, който можете да закупите от Вашия GARDENA търговец.

4. Обслужване

Автоматичен режим:

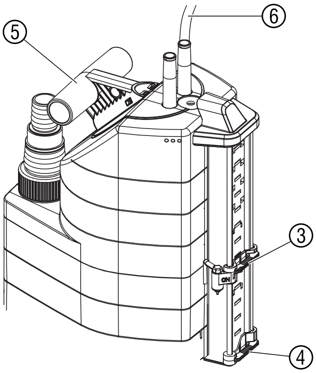

Когато нивото на водата докосне сензора **ON** ③, помпата се включва автоматично. **В зависимост от количеството вода или околните условия е възможно докато започне изпомпването да минат 1 – 3 минути**. Когато нивото на водата падне под сензора **OFF** ④, помпата автоматично се изключва (Помпата продължава да работи около 10 секунди).

1. Поставете помпата устойчиво във водата

   – или –

   със закрепено въже през отвора на дръжката за носене ⑤ потопете помпата в кладенец или шахта.
2. Включете щепсела на захранващия кабел ⑥ в контакт.

Настройка на височината за включване и изключване:

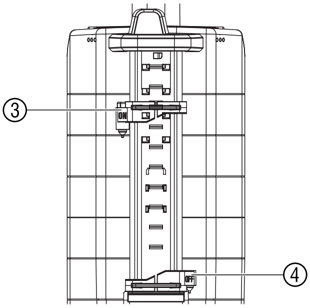

Височината на включване и изключване (виж 8. Технически данни) могат да бъдат настройвани за автоматичния режим. Съответният щифт на сензора определя височината на нивото на водата.

Настройка на височината на включване ON:

→ Придвижете сензора **ON** ③ на желаната височина на включване.

Височина на включване на помпата в автоматичен режим.

Настройка на височината на изключване OFF:

→ Придвижете сензора **OFF** ④ на желаната височина на изключване.

Височина на изключване на помпата в автоматичен режим.

Ръчен режим:

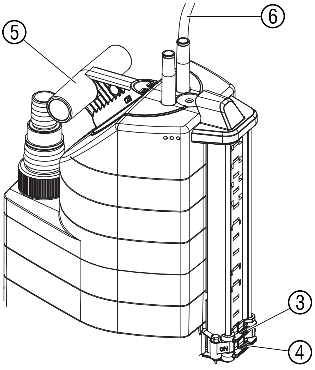

Помпата работи без прекъсване. Сензорът **ON** ③ се фиксира в позиция за ръчен режим и се припокрива от контакта ⑦.

1. Придвижете сензора **OFF** ④ и сензора **ON** ③ съвсем надолу, така че сензора **ON** ③ да докосне контакта ⑦.
2. Поставете помпата устойчиво във водата

   – или –

   със закрепено въже през отвора на дръжката за носене ⑤ потопете помпата в кладенец или шахта.
3. Включете щепсела на захранващия кабел ⑥ в контакт.

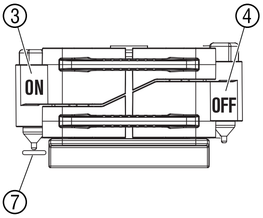

Само за потопяема дренажна помпа: Изпомпване от равна основа / Нормален режим:

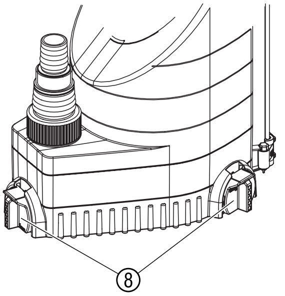

Изпомпване от равна основа:

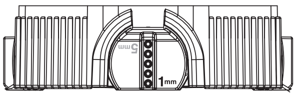

→ Завъртете 3-те въртящи се крачета ⑧ на 180° на **1 мм**.

Нормален режим:

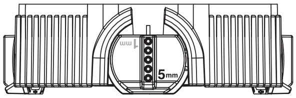

→ Завъртете 3-те въртящи се крачета ⑧ на 180° на **5 мм**.

Височината на остатъчната вода от ок. 1 мм се достига само при изпомпване от равна основа в ръчен режим.

5. Сваляне от експлоатация

Съхранение

→ При опасност от мраз съхранявайте помпата на място защитено от студ.

Изхвърляне на отпадъците:

(съгласно Директива 2002/96/ЕО)

Уреда не трябва да се поставя в контейнерите с обичайните отпадъци, а трябва да бъде изхвърлен съгласно изискванията.

→ Отстранете уреда чрез Вашия комунален пункт за отстраняване на отпадъците.

6. Техническо обслужване

Промийте помпата:

GARDENA помпите за мръсна вода работят до голяма степен без поддръжка.

След изпомпване на басейнова вода съдържаща хлор или други течности, които оставят остатъци, помпата трябва да бъде промита с чиста вода.

Почистване на сензорите:

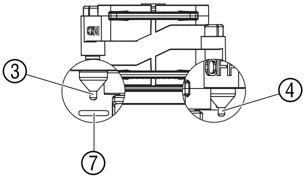

Сензорите включват надеждно само тогава, когато биват почиствани редовно (мин. всеки 2 месеца)!

→ Почиствайте редовно със суха кърпа сензорите ③/④ и контакт ⑦ (не използвайте твърди или остри предмети).

Почистване на смукателната пета и работното колело на помпата:

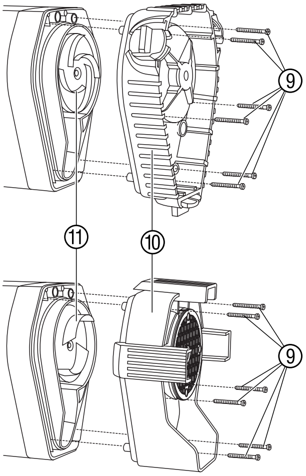

ОПАСНОСТ! Токов удар!
Съществува опасност от нараняване от токов удар.
→ Преди почистване на смукателната пета и на работното колело изключете помпата за мръсна вода от електрическата мрежа.

1. Развийте 6-те кръстати винта ⑨ и свалете смукателната пета ⑩ от помпата.
2. Почистете смукателната пета ⑩ и работното колело ⑪.
4. Поставете отново смукателната пета ⑩ и завийте отново 6-те кръстати винта ⑨.

От съображения за безопасност повредено работно колело на помпата ⑪ може да бъде сменено само от сервизен център на GARDENA.

7. Отстраняване на повреди

Повреда	Възможна причина	Отстраняване
Помпата работи, но не изпомпва	Въздухът не може да излезе, защото напорния тръбопровод е затворен.	→ Отворете напорния тръбопровод (напр. пречупен напорен маркуч). → Свалете възвратния клапан.
	Възвратният клапан е поставен неправилно.	→ Поставете възвратния клапан с надписа UP нагоре.
	Въздушна възглавница в смукателната пета.	→ Изчакайте макс. 60 сек., докато помпата се обезвъздуши сама през клапана за обезвъздушаване. При необходимост изключете / включете.
	Задръстено работно колело.	→ Извадете щепсела и почистете работното колело (виж 6. Техническо обслужване).

BG

Повреда	Възможна причина	Отстраняване
Помпата работи, но не изпомпва	Нивото на водата при въвеждане в експлоатация е под минималното ниво на водата.	→ Потопете помпата подълбоко.
Помпата не включва или не изключва. Помпата изключва въпреки, че сензора OFF е във водата	Сензори ③ / ④ и контакт ⑦ са замърсени.	→ Почистете сензорите (виж 6. Техническо обслужване).
Помпата не тръгва или спира внезапно по време на работа	Защитният термо-прекъсвач е изключил помпата поради прегряване.	→ Извадете щепсела и почистете работното колело (виж 6. Техническо обслужване). Внимавайте за макс. температура на течността (35 °C).
	Прекъснато ел. захранване.	→ Проверете предпазителите и връзките.
	В смукателната пета са заседнали мръсни частици.	→ Извадете щепсела и почистете смукателната пета (виж 6. Техническо обслужване).
Помпата работи, но дебита внезапно пада	Задръстена смукателна пета.	→ Извадете щепсела и почистете смукателната пета (виж 6. Техническо обслужване).

⚠ **При други повреди Ви молим да се свържете с центъра за сервизно обслужване на GARDENA. Ремонти имат право да извършват само сервизните служби на GARDENA или оторизирани търговци на GARDENA.**

8. Технически данни

	Потопяема дренажна помпа aquasensor		Помпа за мръсна вода aquasensor	
Тип	**9000 (Арт. 1783)**	**13000 (Арт. 1785)**	**8500 (Арт. 1797)**	**13000 (Арт. 1799)**
Номинална мощност	320 W	650 W	380 W	680 W
Макс. дебит	9.000 л / ч	13.000 л / ч	8.300 л / ч	13.000 л / ч
Макс. налягане	0,7 бар	0,8 бар	0,6 бар	0,9 бар
Макс. напорна височина	7 м	8 м	6 м	9 м
Мкас. дълбочина на потапяне	7 м	7 м	7 м	7 м
Височина на остатъчната вода	1 мм	1 мм	35 мм	35 мм
Мръсна вода с макс. размер на частиците	5 мм	5 мм	30 мм	30 мм
Захранващ кабел	10 м H05 RNF	10 м H07 RNF	10 м H05 RNF	10 м H07 RNF
Помпена връзка	универсална (G 1 ¼″ M) / универсален нипел			
Минимално ниво на водата при въвеждане в експлоатация	5 мм	5 мм	45 мм	45 мм

BG

Тип	9000	13000	8500	13000
Тегло (без кабел) около	3,8 кг	5,4 кг	4,0 кг	5,6 кг
Макс. температура на водата	35 °C	35 °C	35 °C	35 °C
Напрежение / честота на мрежата	230 V / 50 Hz	230 V / 50 Hz	230 V / 50 Hz	230 V / 50 Hz
Мин. / макс. височина на включване	5 мм / 175 мм	5 мм / 210 мм	65 мм / 230 мм	70 мм / 265 мм
Мин. / Макс. Височина на изключване	3 мм / 170 мм	3 мм / 205 мм	40 мм / 225 мм	40 мм / 260 мм
Ниво на шум L_{WA} 1)	48 дБ (A)	55 дБ (A)	55 дБ (A)	55 дБ (A)

1) Метод на измерване по EN 60335-1

Височина на включване и изключване

Височината на включване и изключване има толеранс.

Само за потопяеми дренажни помпи Арт. 1783 / 1785:
Височината на остатъчната вода (изпомпване при равна основа до ок. 1 мм) се достига само в ръчен режим със завити на 1 мм въртящи се крачета ⑧ (виж 4. Обслужване).

9. Сервиз / Гаранция

Гаранция:

Фирма GARDENA дава за този продукт 2 години гаранция (от датата на продажба). Това гаранционно обслужване се отнася за всички съществени дефекти на уреда, които може да се докаже, че са причинени от грешка в материала или производствена грешка. Гаранционното обслужване се осъществява посредством предоставянето на изправен уред или безплатен ремонт по наш избор, ако са следните условия:

- Уредът е бил използван правилно и в съответствие с препоръките в инструкцията за експлоатация.
- Не е правен опит от купувача или трето лице да бъде ремонтиран уреда.

Бързо износващите се части, турбина и пета на помпата са изключени от гаранцията.

Тази гаранция на производителя не се отнася за съществуващите изисквания по гаранционното обслужване на търговеца / продавача.

Моля, в случай на гаранционно обслужване изпратете за наша сметка повредения уред заедно с копие от касовата бележка и описание на повредата, на адреса на сервизната фирма изписан на обратната страна.

BG

GARDENA
Pompë zhytëse 9000 / 13000 aquasensor / Pompë për ujë të pisët 8500 / 13000 aquasensor

Ky është përkthimi në shqip i manualit të përdorimit origjinal gjerman.
Ju lutemi lexoni manualin e përdorimit me kujdes dhe respektoni udhëzimet e tij.
Familjarizohuni nëpërmjet këtij manuali përdorimi me pompën dhe me përdorimin e drejtë si dhe udhëzimet e sigurisë.

Për arsye sigurie fëmijët dhe adoleshentët më pak se 16 vjeç si dhe persona, të cilët nuk janë njohur me këtë manual përdorimi, nuk lejohen ta përdorin këtë pompë.
Personave me aftësi të kufizuara fizike apo mendore ju lejohet përdorimi i këtij produkti vetëm në qoftë se mbikëqyren apo udhëzohen nga ndonjë person kompetent.

→ Ju lutemi ruajeni këtë manual përdorimi me kujdes.

Përmbajtja

1. Fusha e përdorimit e pompës Tuaj për ujë të pisët GARDENA 195
2. Udhëzime sigurie 196
3. Vendosja në punë 197
4. Përdorimi 198
5. Heqja nga përdorimi 199
6. Mirëmbajtja 200
7. Eliminimi i problemeve 200
8. Të dhëna teknike 201
9. Shërbimi / Garancia 202

1. Fusha e përdorimit e pompës Tuaj për ujë të pisët GARDENA

Përdorimi i rregullt

Pompat GARDENA janë përcaktuar për përdorim privat në kopshtin e shtëpisë. Ato përdoren kryesisht për heqjen e ujit në rast përmbytjesh, por edhe mbushjen dhe zbrazjen e rezervuarëve, për marrjen e ujit nga burime dhe tunele, për nxjerrjen e ujit nga varkat dhe jahtet si dhe për ajrimin dhe lëvizjen për një kohë të përcaktuar të ujit.

Substancat që qarkullohen

Në substancat që qarkullohen nga pompat GARDENA futen ujra të pastra dhe të pista (diametri maksimal i kokrrizave pompë zhytëse = 5 mm / pompë për ujë të pisët = 30 mm), uji i pishinave (kusht është dozimi sipas rregullave i substancave aditive).
Uji i pisët me pjesë inerte si rërë ose gurë çon në konsumimin e turbinës dhe të këmbës së pompës.

Pompat mund të zhyten plotësisht (të mbrojtura kundrejt ujit) dhe mund të zhyten deri në 7 m në substancën që do të transmetohet.

Për tu mbajtur në vëmendje

Pompat GARDENA nuk janë të përshtatshme për punën për një kohë të gjatë (p.sh. regjim qarkullimi të vazhdueshëm) në përrua. Jetëgjatësia e pompës në këtë regjim pune shkurtohet. Nuk lejohen të transmetohen substanca kaustike, substanca që digjen ose shpërthejnë shpejt (p.sh. benzinë, naftë, hollime nitro), graso, vajra, ujë i kripur dhe ujërat e zeza.
Temperatura e substancës që transmetohet nuk lejohet të kalojë 35 °C.

AL

2. Udhëzime sigurie

Siguria elektrike

Sipas DIN VDE 0100 pompat zhytëse me presion mund të përdoren në pishina, pellgjet e kopshtit dhe shatërvanë vetëm duke qenë të lidhura me anë të një sigurese elektrike me një rrymë kalimi ≤ 30 mA.

Nëse brenda në pishinë ose në pellgun e kopshtit ndodhen persona, pompa nuk duhet vënë në punë.

Për arsye sigurie ne sugjerojmë përdorimin e pompës zhytëse me presion të lidhur me një siguresë (çelësi FI) (DIN VDE 0100-702 dhe 0100-738).

→ Jeni të lutur të shkoni te specialisti elektrik.

Lidhjet elektrike duhet të mos kenë cilësi më të ulët se kabllot e mbështjella me material plastik me shkurtimin H05 RNF (për Art. 1783 / 1797) ose H07 RNF (per Art. 1785 / 1799) sipas standardit DIN VDE 0620. Gjatësia e kabllos duhet të jetë 10 m.

Të dhënat e figurës së tipit duhet të përkojnë me të dhënat e rrjetit elektrik.

→ Sigurohuni, që lidhjet elektrike të spinës të ndodhen në një zonë të sigurt ndaj mbulimit me ujë.

→ Spinën mbrojeni nga lagështira.

Mbrojeni spinën dhe kabllon nga nxehtësia, vaji dhe cepat e mprehtë.

RREZIK ! Goditje elektrike !

Nëpërmjet një kablloje elektrike të prerë mund të kalojë ujë në fushën elektrike dhe mund të shkaktojë një qark të shkurtër.

→ **Mos e prisni <u>në asnjë</u> mënyrë spinën (p.sh. për ta kaluar në mur).**

→ Mos e tërhiqni spinën nga kablloja, por hiqeni nga priza duke e tërhequr te kapaku i spinës.

Kablloja e pompës ose çelësi i ujit nuk duhen përdorur për lidhje ose për transportin e pompës.

Për zhytjen ose nxjerrjen dhe sigurinë e pompës duhet vendosur një litar.

Litarët për zgjatje duhet të jenë sipas standardit DIN VDE 620.

Në Austri

Në Austri pompat për përdorim në pishina dhe pellgje kopshtesh, të cilat janë të pajisura me një kabllo të fortë lidhës, sipas ÖVE B / EN 60555 pjesa 1 deri 3, duhet të ushqehen me anë të një transformatori ndarës të kontrolluar ÖVE, ku nuk duhet të kalohet tensioni i rrjetit sekondar 230 V.

Në Zvicër

Në Zvicër pajisjet që lëvizen nga një vend në tjetrin dhe që përdoren në ambient të lirë duhet të jenë lidhur me siguresë.

Kontrolli me sy

→ Përpara përdorimit kontrolloni gjithmonë me sy pompën (veçanërisht kabllon elektrike dhe spinën).

→ Respektoni nivelin minimal të ujit dhe lartësinë maksimale të transmetimit (shihni 8. të dhënat teknike).

RREZIK ! Goditje elektrike !

Një pompë e dëmtuar nuk duhet përdorur.

→ Në rast dëmtimi pompa duhet të kontrollohet patjetër nga shërbimi GARDENA.

Regjimi manual

Në regjimin manual, pompa me mbarimin e substancës që transmetohet duhet fikur menjëherë.

→ Vëzhgoni gjatë gjithë kohës pompën në regjimin manual.

Udhëzime përdorimi

Puna pa ngarkesë çon në konsum më të lartë dhe duhet mënjanuar. Prandaj në regjimin manual, pas mbarimit të substancës që transmetohet, pompa duhet fikur menjëherë.

Mos e lini në punë pompën më shumë se 10 minuta kundrejt anës së mbyllur nën trysni.

Rëra dhe substanca të tjera me grimca çojnë në konsumim më të shpejtë dhe ulje të rendimentit të pompës.

Pompa duhet vendosur në atë mënyrë, që vrimat e hyrjes në këmbën e thithjes të mos bllokohen plotësisht ose pjesërisht nga papastërtitë.

P.sh. në përrua pompa duhet vendosur mbi një tullë.

Udhëzime mbi pompa zhytëse

Në gjendjen që furnizohet këmbët rrotulluese janë vendosur në pozicionin thithje e sheshtë **(1 mm)**.

→ Për regjim normal rrotulloni këmbët rrotulluese me 180° (5 mm).
Pompa ngrihet me 5 mm.

→ Para vendosjes në punë lironi linjën e presionit.

Çelësi mbrojtës termik

Në rast mbingarkese pompa fiket nëpërmjet mbrojtjes termike të integruar. Motori pas ftohjes së mjaftueshme ndizet përsëri vetë (shihni 7. eliminimi i problemeve).

Mekanizimi automatik i heqjes së ajrit

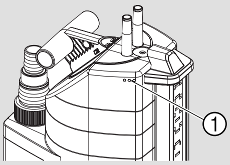

Mekanizmi i heqjes së ajrit mënjanon ekzistencën eventuale të një flluske ajri në pompë.

Nëse pompa është zhytur vetëm për gjysmë, mund të dalë ujë nga vrimat e heqjes së ajrit ①.

Ky nuk është defekt i pompës, por shërben për heqjen automatike të ajrit.

3. Vendosja në punë

Diametri i tubit	13 mm (½″) 16 mm (⅝″) 19 mm (¾″)	25 mm (1″)	38 mm (1 ½″)
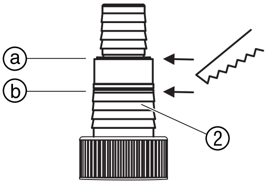 **Lidhjet e tubacioneve të konektorit universal ②**	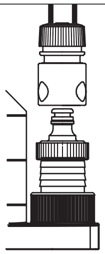	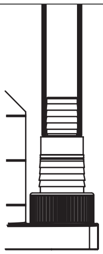	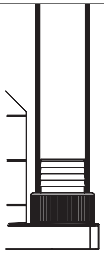
Konektori i tubit	Maja e sipërme gjatë ndarjes ⓐ	Mos ndani asnjë majë	Ndani të dy majat e sipërme tek ⓑ

Për 13 mm deri 19 mm përdoren kompletet e mëposhtme të konektorëve:

13 mm (½″): GARDENA
Komplet konektorësh pompe Nr. Art. 1750

16 mm (⅝″): GARDENA Rubinet Nr. Art. (2)902 **dhe** GARDENA Tub Nr. Art. (2)916

19 mm (¾″): GARDENA Komplet konektorësh Nr. Art. 1752

Një shfrytëzim optimal i rendimentit të transmetimit arrihet me përdorimin e një tubi 38 mm (1 ½″).

Vendosni tubin:

Konektori universal ② mundëson konektimin e të gjitha tubave nga tabela e mësipërme.

1. Të shkëputen majat që nuk nevojiten e konektorit universal ② në përputhje me lidhjet e tubave.

AL

1783-20.960.06_18.08.2011_GARDENA.qxp 06.09.2011 12:04 Seite 198

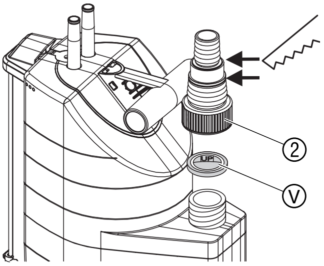

2. **Vetëm për pompat zhytëse Art.1783 / 1785 :**
   Vendoseni ventilin e lëvruar kontrollues Ⓥ, me shënimin UP nga sipër , në konektorin universal ②.
3. Vidhosni konektorin universal ② mbi pompë.
4. Lidhni tubin me konektorin universal ②.

Tubat 38 mm (1 ½″)- dhe 25 mm (1″)- ne këshillojmë të fiksohet më tej me një copëz tubi **GARDENA Nr. Art. 7192** (për 25 mm) dhe **Nr. Art. 7193** (për 38 mm).

Vetëm për pompat zhytëse Art. 1783 / 1785 :
Për thithjen e cekët ne këshillojmë tubat 13 mm (½″)- ose 16 mm (⅝″). Ventili kontrollues Ⓥ pengon rrjedhjen mbrapa të ujit nëpërmjet tubit. Lartësia maksimale e transportimit arrihet vetëm pa ventil kontrollues.

Vetëm për pompa për ujë të pisët Art. 1797 / 1799 me tub 13 mm (½″) :
Në mënyrë që pas pompimit përmbajtja e tubit nën presion të mos derdhet përsëri nëpërmjet pompës, konektori universal ② mund të pajisjet menjë ventil rregullues **GARDENA, Nr. Art. 977**, që ju mund ta blini tek tregtari Juaj GARDENA.

4. Përdorimi

Regjimi automatik :

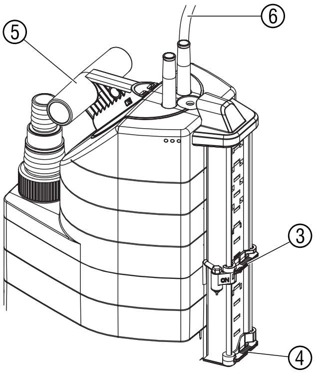

Kur niveli i ujit prek sensorin **ON** ③, pompa ndizet automatikisht. **Në varësi të nivelit të ujit dhe ambientit mund të zgjasë nga 1 – 3 minuta, deri sa të fillojë pompimi**. Sapo niveli i ujit të bjerë poshtë sensorit **OFF** ④, pompa fiket automatikisht (pompa qëndron e ndezur edhe rreth 10 sekonda më pas).

1. Vendoseni pompën në mënyrë të qëndrueshme në ujë

   – ose –

   pompa zhyteni pompën në një burim ose tunel duke e fiksuar me një litar nëpërmjet vrimës në dorezën mbajtëse ⑤.
2. Fusni spinën e kabullit të tensionit ⑥ në një prizë tensioni rrjeti.

Rregullimi i lartësisë së ndezjes dhe fikjes :

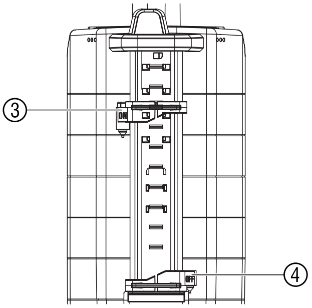

Lartësia e ndezjes dhe e fikjes (shihni 8. Të dhënat teknike) mund të rregullohen për regjimin automatik. Kunji përkatës i sensorit përcakton lartësinë e nivelit të ujit.

Rregullimi i lartësisë së ndezjes ON :

→ Shtyni sensorin – **ON** ③ në lartësinë e dëshiruar të ndezjes.
  Lartësia e ndezjes së pompës në regjimin automatik.

Rregullimi i lartësisë së fikjes OFF :

→ Shtyni sensorin – **OFF** ④ në lartësinë e dëshiruar të fikjes.
  Lartësia e fikjes së pompës në regjimin automatik.

Regjimi manual:

Pompa qëndron gjatë gjithë kohës në punë. Sensori **ON** ③ fiksohet në pozicionin manual dhe lidhet shkurt nëpërmjet kontaktit ⑦.

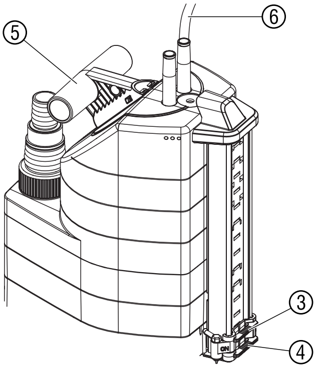

1. Shtyni sensorin **OFF** ④ **ON** ③ komplet poshtë në mënyrë që sensori **ON** ③ të prekë kontaktin ⑦.
2. Vendoseni pompën në mënyrë të qëndrueshme në ujë

   – ose –

   zhyteni pompën në burim ose në tunel me anën e një litari të fiksuar nëpërmjet vrimës në dorezën mbajtëse ⑤.
3. Fusni spinën e kabullit të rrjetit ⑥ në një prizë tensioni rrjeti.

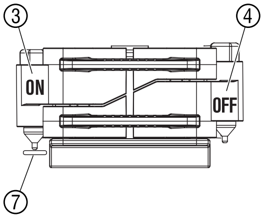

Vetëm për pompat zhytëse:
Thithja e cekët/
Regjim normal:

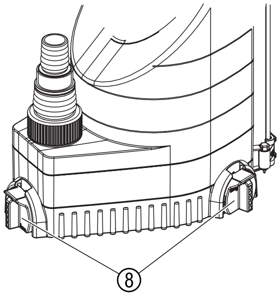

Thithja e cekët:

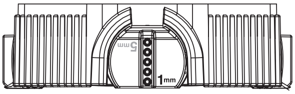

→ Rrotulloni 3 këmbët rrotulluese ⑧ me 180° në **1 mm**.

Regjim normal:

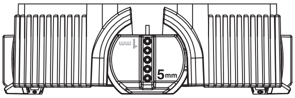

→ Rrotulloni 3 këmbët rrotulluese ⑧ me 180° në **5 mm**.

Lartësia e mbetur e ujit prej rreth 1 mm arrihet vetëm në thithjen e cekët në regjimin manual.

5. Heqja nga përdorimi

Magazinimi

→ Në rast rreziku nga ngricat, pompa duhet të magazinohet në një vend të mbrojtur nga ngricat.

Hedhja:
(sipas RL 2002/96/EG)

Pajisja nuk duhet të bashkohet me mbeturinat normale shtëpiake, por duhet të hidhet në mënyrë të specializuar.

→ Me rëndësi: Pajisja duhet të largohet/hidhet nëpërmjet institucionit komunal të mbeturinave.

AL

6. Mirëmbajtja

Pompat për ujë të pisët GARDENA punojnë kryesisht pa pasur nevojë për mirëmbajtje.

Shpëlani pompën:

Pas transportit të ujit me përmbajtje klori të pishinave ose substancave të tjera, të cilat lënë mbetje, pompa duhet shpëlarë me ujë të pastër.

Pastrimi i sensorëve:

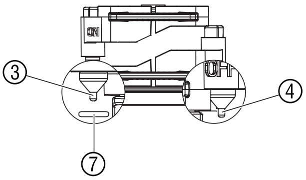

Sensorët ndezin vetëm atëherë me siguri, nëse ato pastrohen rregullisht (minimalisht çdo 2 muaj)!

→ Pastroni sensorët ③ / ④ dhe kontaktin ⑦ rregullisht me një leckë të thatë (mos përdorni sende të forta dhe të mprehta).

Pastroni këmbën thithëse dhe rrotën lëvizëse:

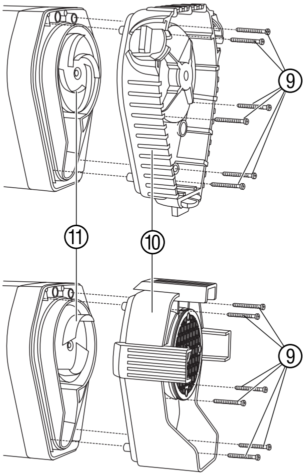

RREZIK! Goditje elektrike!
Ekziston rreziku i dëmtimit nga rryma elektrike.
→ Para pastrimit të këmbës thithëse dhe rrotës lëvizëse hiqni nga tensioni pompën për ujë të pisët.

1. Zhvidhosni 6 vidhat kryq ⑨ dhe hiqni këmbën thithëse ⑩ nga pompa.
2. Pastroni këmbën thithëse ⑩ dhe rrotën lëvizëse ⑪.
3. Vendosni përsëri këmbën thithëse ⑩ dhe shtrëngoni vidhat kryq ⑨.

Një rrotë lëvizëse e dëmtuar ⑪, për arsye sigurie lejohet të ndryshohet vetëm nga serviset GARDENA.

7. Eliminimi i problemeve

Problemi	Arsyeja e mundshme	Ndihma
Pompa nuk ndizet ose nuk thith	Nuk mund të dalë ajri pasi linja e presionit është e mbyllur.	→ Hapni linjën e presionit (p. sh. tubi i presionit i përthyer). → Hiqni ventilin kontrollues.
	Ventili kontrollues është vendosur në mënyrë të gabuar.	→ Vendoseni ventilin kontrollues me shënimin UP nga sipër.
	Flluskë ajri në këmbën thithëse.	→ Prisni maksimumi 60 sekonda, deri sa pompa të nxjerrë ajrin nëpërmjet ventilit të nxjerrjes së ajrit, në mënyrë të pavarur. Ose fikeni / ndizeni.

AL

Störung	Mögliche Ursache	Abhilfe
Pompa nuk ndizet ose nuk thith	Rrota lëvizëse e bllokuar.	→ Hiqni spinën e tensionit dhe pastroni rrotën lëvizëse (shihni 6. mirëmbajtja).
	Niveli i ujit gjatë vendosjes në punë poshtë nivelit minimal të lejuar të ujit.	→ Zhysni më thellë pompën.
Pompa nuk ndizet ose fiket. Pompa fiket megjithëse sensori OFF është në ujë	Sensorët ③ / ④ dhe kontakti ⑦ janë të pisët.	→ Pastroni sensorët (shihni 6. Mirëmbajtja).
Pompa nuk ndizet ose gjatë punës ndalon papritur së punuari	Çelësi mbrojtës termik ka fikur pompën për shkak të mbinxehjes.	→ Hiqni spinën e tensionit dhe pastroni rrotën lëvizëse (shihni 6. mirëmbajtja). Respektoni temperaturën maksimale të substancave që transportohen (35 °C).
	Është shkëputur furnizimi me energji.	→ Kontrolloni siguresat dhe lidhjet elektrike.
	Copëza papastërtish kanë ngecur në këmbën thithëse.	→ Hiqni spinën e tensionit dhe pastroni këmbën thithëse (shihni 6. mirëmbajtja).
Pompa punon, por rendimenti i thithjes papritur bie	Këmba e thithjes është bllokuar.	→ Hiqni spinën e tensionit dhe pastroni këmbën thithëse (shihni 6. mirëmbajtja).

⚠ **Në raste të tjera të pengesave ju lusim që të kontaktoni servisin e GARDENA. Riparimet lejohen vetëm nëse kryhen nga zyrat e servisit të GARDENA ose nga tregtarë specialistë të autorizuar nga GARDENA.**

8. Të dhëna teknike

	Pompë zhytëse aquasensor		**Pompë për ujë të pisët aquasensor**	
Tip	**9000 (Art. 1783)**	**13000 (Art. 1785)**	**8500 (Art. 1797)**	**13000 (Art. 1799)**
Të dhënat e fuqisë	320 W	650 W	380 W	680 W
Sasia maks. thithëse	9.000 l/h	13.000 l/h	8.300 l/h	13.000 l/h
Presioni maks.	0,7 bar	0,8 bar	0,6 bar	0,9 bar
Lartësia maks.	7 m	8 m	6 m	9 m
Thellësia maks. e zhytjes	7 m	7 m	7 m	7 m
Lartësia e mbetur e ujit	1 mm	1 mm	35 mm	35 mm
Ujë i pisët me madhësi maksimale kokrrize	5 mm	5 mm	30 mm	30 mm
Kabulli i lidhjes	10 m H05 RNF	10 m H07 RNF	10 m H05 RNF	10 m H07 RNF
Konektori i pompës	Universale (G 1 ¼″ M) / Majë-Universale			
Niveli minimal i ujit gjatë vendosjes në punë	5 mm	5 mm	45 mm	45 mm

AL

Tip	**9000**	**13000**	**8500**	**13000**
Pesha (pa kabllo) rreth	3,8 kg	5,4 kg	4,0 kg	5,6 kg
Temperatura maks. e lëngjeve transportues	35 °C	35 °C	35 °C	35 °C
Rezistenca elektrike / Frekuenca elektrike	230 V / 50 Hz	230 V / 50 Hz	230 V / 50 Hz	230 V / 50 Hz
Lartësia minimale / maksimale e ndezjes	5 mm / 175 mm	5 mm / 210 mm	65 mm / 230 mm	70 mm / 265 mm
Lartësia minimale / maksimale e fikjes	3 mm / 170 mm	3 mm / 205 mm	40 mm / 225 mm	40 mm / 260 mm
Zhurma-niveli i hidrometrit L_{WA} 1)	48 dB (A)	55 dB (A)	55 dB (A)	55 dB (A)

1) Sipas standardit matës EN 60335-1

Lartësia e ndezjes dhe e fikjes ka toleranca.

Lartësia e ndezjes dhe e fikjes

Vetëm për pompat zhytëse Art. 1783 / 1785:
Lartësia e mbetur e ujit (në thithje të cekët deri rreth 1 mm) arrihet vetëm në regjimin manual me këmbë rrotulluese të rrotulluar ⑧ në 1 mm (shihni 4. përdorimi).

9. Shërbimi / Garancia

Garancia:

GARDENA për produktin në fjalë ju ofron 2 vjet garanci (duke filluar nga data e blerjes). Shërbimi i garancisë në fjalë ka të bëjë me të gjitha mangësitë esenciale të aparatit, të cilat mund të dokumentohen se janë shfaqur si rrjedhojë e gabimeve të materialit apo të prodhimit. Ky shërbim realizohet duke ju livruar një aparat pa të meta, apo duke ju ofruar riparim falas të aparatit që keni nisur drejt nesh, gjithmonë sipas zgjedhjes sonë, por në qoftë se janë të përmbushura këto parakushte:

- Aparati duhet të ketë qenë trajtuar në mënyrë të përshtatshme dhe gjithmonë sipas rekomandimeve të manualit të përdorimit.
- Nuk duhet të jetë përpjekur as blerësi e as ndonjë person i tretë që të riparojë aparatin.

Pjesët që konsumohen si turbina dhe këmba e pompës janë të përjashtuara nga garancia.

Garancia në fjalë e dhënë nga prodhuesi nuk i prek të drejtat për garanci që mund të drejtohen përballë tregtarit / shitësit.

Në raste të garancisë, luteni të dërgoni aparatin defekt, bashkë me një fotokopje të kuponit të blerjes si dhe bashkëngjitur me një përshkrim të mangësive. Dërgesa të niset me bashkë me pullën përkatëse të postës, duke e drejtuar atë në drejtim të adresës së përshkruar të servisit në anën e pasme.

GARDENA uputatav pump 9000 / 13000 aquasensor / reoveepump 8500 / 13000 aquasensor

Tõlge saksa keelsest originaaljuhendist.
Lugege kasutusjuhend hoolikalt läbi ja järgige selles olevaid juhiseid.
Tutvuge käesolevas kasutusjuhendis pumba kohta antud teabega, pumba õige käsitsemise ja ohutusjuhistega.

Ohutuse kaalutlustel ei tohi pumpa kasutada lapsed, alla 16-aastased noorukid ja kõik, kes ei ole kasutusjuhendiga tutvunud.
Piiratud füüsiliste või vaimsete võimetega isikud tohivad toodet kasutada vaid siis, kui neid valvab või juhendab mõni kompetentne isik.

→ Palun hoidke kasutusjuhendit hoolikalt.

Sisukord

1. Teie GARDENA pumba kasutusala ... 203
2. Ohutusjuhised ... 204
3. Kasutusele võtmine ... 205
4. Kasutamine ... 206
5. Kasutuselt kõrvaldamine ... 207
6. Hooldus ... 208
7. Rikete kõrvaldamine ... 208
8. Tehnilised andmed ... 209
9. Teenindus / garantii ... 210

1. Teie GARDENA pumba kasutusala

Sihipärane kasutamine

GARDENA pumbad on mõeldud eraotstarbeliseks kasutamiseks koduaedades. Neid saab kasutada vee väljapumpamiseks üleujutuste korral, vedeliku välja- ja ümberpumpamiseks mahutites, vee võtmiseks kaevudest ja šahtidest, vee väljapumpamiseks paatidest ja jahtidest ning ajutiseks vee õhustamiseks ja vee ringlema panemiseks.

Pumbatavad vedelikud

GARDENA pumpadega saab pumbata nii puhast kui ka musta vett (mustuseosakeste maksimaalne läbimõõt on pumbal uputatav pump = 5 mm / reoveepump = 30 mm), ujumisbasseini vett (kui veele on lisatud ettenähtud koguses lisaaineid). Tahkete osakestega (liiv või kivid) musta vee pumpamisel kuluvad turbiin ja pumba jalg.

Pumba võib lasta pumbatavasse vette (korpus on veetihe) kuni 7 m sügavusele.

Tähelepanu!

GARDENA pumbad ei sobi tiikidesse, kus need peavad pidevalt töötama. Kui pump töötab pidevalt, lüheneb pumba kasutusiga. Pumbata ei tohi söövitavaid, kergestisüttivaid või plahvatusohtlikke vedelikke (nt bensiini, petrooli, nitrolahustit), rasvu, õlisid, soolast vett ja reovett tualettidest ning pissuaaridest.
Pumbatava vedeliku temperatuur ei tohi olla üle 35 °C.

EST

1783-20.960.06_18.08.2011_GARDENA.qxp 06.09.2011 12:04 Seite 204

2. Ohutusjuhised

Elektriohutus

DIN VDE 0100 nõuete kohaselt on uputus-survepumpade kasutamine ujumisbasseinides, aiatiikides ja purskkaevudes lubatud vaid tingimusel, kui on paigaldatud rikkekaitselüliti (nimirikkevool ≤ 30 mA).

Pumpa ei tohi käitada, kui ujumisbasseinis või aiatiigis on inimesi.

Ohutuse kaalutlustel soovitame uputus-survepumpa kasutada alati koos rikkevoolu-kaitselülitiga (FI-lüliti), (DIN VDE 0100-702 ja 0100-738).

→ Võtke ühendust elektritöid teostava firmaga.

Võrgujuhtmed ei tohi olla madalama kvaliteediga kui seda on lühitähisega H05 RNF (artiklile 1783 / 1797) või H07 RNF (artiklile 1785 / 1799) (DIN VDE 0620 järgi) kummi-mantliga juhtmete kvaliteet. Juhtme pikkus peab olema vähemalt 10 m.

Andmeplaadile märgitud näitajad peavad vastama elektrivõrgu andmetele.

→ Kontrollige, et elektrilised pistikühendused jääksid piirkonda, kuhu ei saa tungida vett.

→ Võrgupistikut tuleb kaitsta märjaks saamise eest.

Pistikut ja ühendusjuhet tuleb kaitsta kuumuse, õli ja teravate servade eest.

ETTEVAATUST ! Elektrilöögioht !

Kui võrgupistik lõigatakse küljest ära, võib mööda võrgukaablit sattuda elektri piirkonda niiskust, mille tagajärjel võib tekkida lühis.

→ Võrgupistikut ei tohi mitte mingil juhul küljest ära lõigata (nt seinast läbi viimiseks).

→ Ärge kasutage juhet pistiku pistikupesast väljatõmbamiseks, vaid võtke kinni pistiku korpusest.

Ühendusjuhet ei tohi kasutada pumba kinnitamiseks, samuti ei tohi pumpa juhtmest kinni hoides transportida.

Pumba alla laskmiseks, üles tõmbamiseks ja kinnitamiseks kasutada kinnitusköit.

Pikendusjuhtmed peavad vastama DIN VDE 0620 nõuetele.

Austrias

Määruse ÖVE B/EN 60555 (osad 1 kuni 3) kohaselt tohib Austrias ujumisbasseinides ja aiatiikides kasutatavaid pumpasid, mis on varustatud püsivalt külge ühendatud juhtmega, varustada Austria elektrotehnika liidu (ÖVE) poolt kontrollitud eraldustrafo kaudu, kusjuures sekundaarne nimipinge ei tohi ületada 230 V.

Šveits

Šveitsis peavad välistingimustes kasutatavad teisaldatavad seadmed olema varustatud rikkevoolukaitselülitiga.

Vaatluse teel kontrollimine

→ Enne kasutamist kontrollida alati vaatluse teel kas pumbal (eelkõige aga võrgukaablil ja pistikul) ei ole kahjustusi.

→ Pidage kinni vee minimaalsest tasemest ja maksimaalsest tõstekõrgusest (vt 8. Tehnilised andmed).

ETTEVAATUST ! Elektrilöögioht !

Kahjustunud pumpa ei tohi kasutada.

→ Pumba kahjustuse korral lasta pump tingimata GARDENA tehnilises hoolduses üle kontrollida.

Käsirežiim

Kui pump töötab käsirežiimil, tuleb see kohe välja lülitada, kui pumbatav vedelik saab otsa.

→ Käsirežiimil töötavat pumpa tuleb pidevalt jälgida.

Kasutamisjuhised

Vältida pumba kuivalt töötamist, kuna see suurendab pumba kulumist. Kui pump töötab käsirežiimil, tuleb see kohe välja lülitada, kui pumbatav vedelik saab otsa.

Kui surve all olev pool on suletud, ei tohi pump töötada üle 10 minuti.

Liiv ja muud abrasiivsed ained kiirendavad kulumist ja vähendavad pumba tootlikkust.

Pump paigaldada nii, et mustus ei ummistaks ühtegi sissevooluava jala juures.

Tiigis võib pumba asetada näiteks telliskivile.

1783-20.960.06_18.08.2011_GARDENA.qxp 06.09.2011 12:04 Seite 205

Teave uputatava pumba kohta

Tehasest tarnimisel on keeratavad jalad seadistatud madalalt (1 mm) pumpamisele.

→ Tavakasutuseks keerata jalad 180° võrra (5 mm) välja.

Pump tõuseb 5 mm kõrgemale.

→ Enne kasutuselevõttu lasta survevoolikust surve välja.

Termokaitselüliti

Ülekoormuse tekkimisel lülitab sisseehitatud termiline mootorikaitse pumba välja. Kui mootor on piisavalt maha jahtunud, käivitub see automaatselt (vt 7. Rikete kõrvaldamine).

Automaatne õhueemaldi

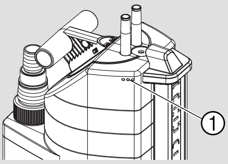

Õhueemaldi eemaldab pumbast õhu.

Kui pump on vaid poolenisti vees, saab õhk õhueemaldusavade ① kaudu välja tulla.

Pump ei ole rikkis, see on õhu automaatse eemaldamise jaoks.

3. Kasutusele võtmine

Vooliku läbimõõt	13 mm (½″) 16 mm (⅝″) 19 mm (¾″)	25 mm (1″)	38 mm (1 ½″)
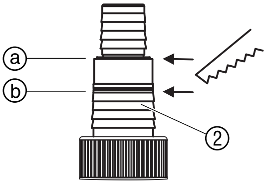 **Vooliku ühendus universaalse adapteriga ②**	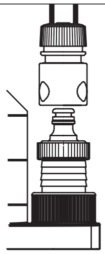	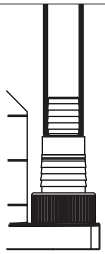	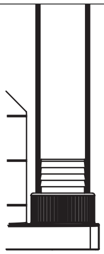
Vooliku ühendus	Eemaldada ülemine nippel ⓐ juures	Niplit mitte eemaldada	Eemaldada mõlemad ülemised niplid ⓑ juures

13–19 mm voolikutele on vaja järgmisi ühenduskomplekte:

13 mm (½″): GARDENA pumba ühenduskomplekt art nr 1750

16 mm (⅝″): keermestatud kraaniühendus art nr (2)902 **ja** voolikuühendus art nr (2)916

19 mm (¾″): GARDENA pumba ühenduskomplekt art nr 1752

Optimaalse tootlikkuse saavutamiseks soovitatakse kasutada 38 mm (1 ½″) voolikut.

Vooliku ühendamine:

Universaalse adapteriga ② saab ühendada kõiki üleval tabelis antud voolikuid.

1. Eemaldada vastavalt vooliku ühendusele universaalse adapteri ② ülearune nippel.

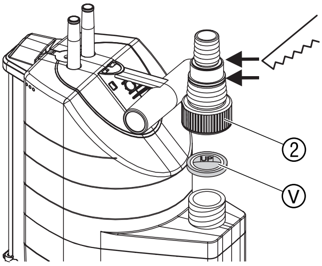

2. **Kehtib ainult uputatavatele pumpadele art 1783 / 1785:** paigaldada tagasilöögiklapp Ⓥ universaalsesse adapterisse ②, kiri UP peab jääma ülespoole.
3. Keerata universaalne adapter ② pumba külge.
4. Ühendada voolik universaalse adapteriga ②.

38 mm (1 ½″) ja 25 mm (1″) voolikud soovitame täiendavalt kinnitada **GARDENA voolikuklambriga, art nr 7192** (25 mm) ja **art nr 7193** (38 mm).

Kehtib ainult uputatavatele pumpadele art 1783 / 1785:
Madalalt pumpamiseks soovitame kasutada 13 mm (½″) või 16 mm (⅝″) voolikuid. Tagasivooluklapp Ⓥ ei lase veel voolikust tagasi voolata. Maksimaalne tõstekõrgus on saavutatav ainult ilma tagasivooluklapita.

Kehtib ainult reoveepumpadele art 1797 / 1799 13 mm (½″) voolikuga:
Et pumpamise lõppemisel kogu vedelik survevoolikust pumba kaudu välja ei voolaks, saab universaalsele adapterile ② paigaldada **GARDENA kraan-liitmiku, art nr 977**, mida saab tellida GARDENA edasimüüjalt.

4. Kasutamine

Automaatrežiim:

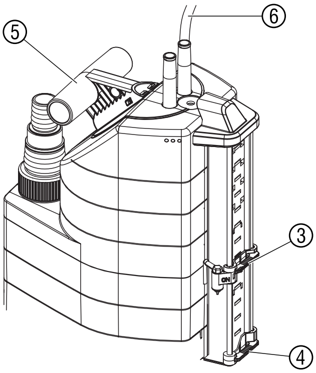

Kui veetase on **ON**-anduri ③ kõrgune, lülitub pump automaatselt sisse. **Väljapumpamine käivitub 1 – 3 minuti pärast, sõltuvalt veekogusest ja konkreetsetest tingimustest**. Kui veetase langeb **OFF**-andurist ④ allapoole, lülitub pump automaatselt välja (pump seiskub ca 10 sekundi pärast).

1. Asetada pump vette nii, et see seisab kindlalt
   – või –
   lasta pump käepideme ava ⑤ külge kinnitatud köie abil kaevu või šahti.
2. Ühendada ühendusjuhtme ⑥ pistik pistikupessa.

Sisse- ja väljalülitamise kõrguse seadistamine:

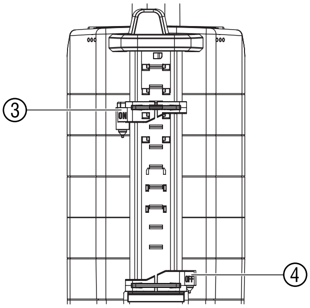

Automaatrežiimil saab sisse- ja väljalülitamise kõrgust (vt 8. Tehnilised andmed) reguleerida. Veetaseme kõrgus sõltub anduri tihvtist.

Sisselülitamise kõrguse ON reguleerimine:

→ Lükata **ON**-andur ③ soovitud sisselülitamise kõrgusele.
Pumba sisselülitamise kõrgus automaatrežiimil.

Väljalülitamise kõrguse OFF reguleerimine:

→ Lükata **OFF**-andur ④ soovitud väljalülitamise kõrgusele.
Pumba väljalülitamise kõrgus automaatrežiimil.

EST

Käsirežiim:

Pump töötab pidevalt. **ON**-andur ③ fikseeritakse käsitsi ja sillatakse kontakti ⑦ kaudu.

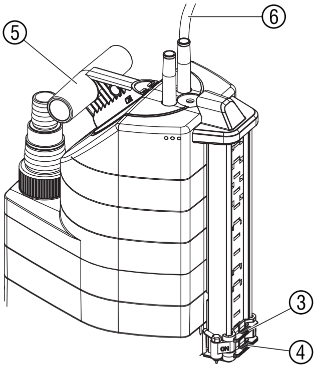

1. Lükata **OFF**-andur ④ ja ON-andur ③ lõpuni alla, nii et **ON**-andur ③ puudutab kontakti ⑦.
2. Asetada pump vette nii, et see seisab kindlalt

   – või –

   lasta pump käepideme ava ⑤ külge kinnitatud köie abil kaevu või šahti.
3. Ühendada ühendusjuhtme ⑥ pistik pistikupessa.

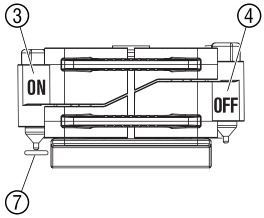

Kehtib ainult uputatavatele pumpadele: madalalt pumpamine / tavarežiim:

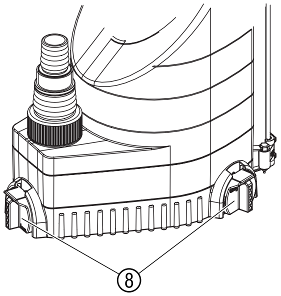

Madalalt pumpamine:

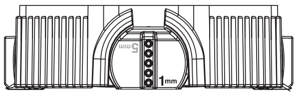

→ Keerata 3 jalga ⑧ 180° võrra **1 mm** peale.

Tavarežiim:

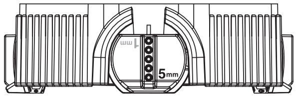

→ Keerata 3 jalga ⑧ 180° võrra **5 mm** peale.

Jääkvee taset (ca 1 mm) on võimalik saavutada vaid käsirežiimil.

5. Kasutuselt kõrvaldamine

Hoidmine

→ Külmumisohu korral hoida pumpa külmakindlas kohas.

Utiliseerimine:
(RL2002/96/EÜ) järgi

Seadet ei tohi visata olmejäätmete hulka, vaid see tuleb kõrvaldada kooskõlas kehtivate õigusaktidega.

→ Tähelepanu! Jäätmete käitlemiseks viia seade kohalikku jäätmekogumispunkti.

6. Hooldus

Pumba loputamine:

GARDENA reoveepumbad on peaaegu hooldusvabad.

Pärast klooritud basseinivee või muude jääke sisaldavate vedelike pumpamist tuleb pump puhta veega loputada.

Andurite puhastamine:

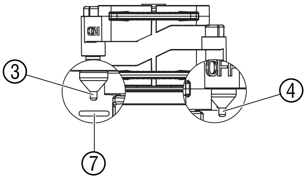

Andurid töötavad korralikult vaid siis, kui neid puhastatakse regulaarselt (vähemalt iga 2 kuu järel)!

→ Puhastada andureid ③ / ④ ja kontakti ⑦ regulaarselt kuiva lapiga (mitte kasutada kõvasid ja teravaid riistu).

Jala ja tiiviku puhastamine:

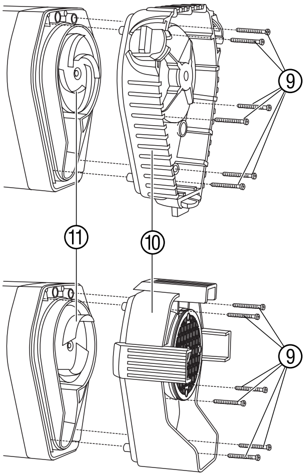

ETTEVAATUST! Elektrilöögioht!
Elektrivooluga vigastamise oht.
→ Enne jala ja tiiviku puhastamist ühendada reoveepump vooluvõrgust lahti.

1. Keerata 6 ristpeakruvi ⑨ välja ja tõmmata jalg ⑩ pumba küljest ära.
2. Puhastada jalg ⑩ ja tiivik ⑪.
3. Panna jalg ⑩ külge tagasi ja keerata 6 ristpeakruviga ⑨ kinni.

Kahjustunud tiivikut ⑪ tohib ohutuse kaalutlustel välja vahetada ainult GARDENA tehniline hooldus.

7. Rikete kõrvaldamine

Rike	Võimalik põhjus	Kõrvaldamine
Pump töötab, aga ei pumpa	Õhk ei saa välja, kuna survevoolik on kinni.	→ Päästa survevoolik lahti (nt survevoolik on kokku surutud). → Võtta tagasilöögiklapp välja.
	Tagasilöögiklapp on valesti paigaldatud.	→ Paigaldada tagasilöögiklapp, kiri UP peab jääma ülespoole.
	Jala all on õhk.	→ Oodata max 60 sek, et pump õhu õhutusventiili kaudu ise välja laseb. Vajaduse korral lülitada välja ja uuesti sisse.

EST

Störung	Mögliche Ursache	Abhilfe
Pump töötab, aga ei pumpa	Tiivik on ummistunud.	→ Tõmmata pistik pistikupesast välja ja puhastada tiivik (vt 6. Hooldus).
	Veetase on sisselülitamisel minimaalsest veetasemest madalam.	→ Lasta pump sügavamale.
Pump ei lülita sisse või välja. Pump lülitab välja, kuigi OFF-andur on vees	Andurid ③ / ④ ja kontakt ⑦ on määrdunud.	→ Puhastada andurid (vt 6. Hooldus).
Pump ei hakka tööle või jääb töö ajal äkki seisma	Termokaitselüliti lülitas pumba ülekuumenemise tõttu välja.	→ Tõmmata pistik pistikupesast välja ja puhastada tiivik (vt 6. Hooldus). Pidada kinni vedeliku max temperatuurist (35 °C).
	Vooluvarustus on katkenud.	→ Kontrollida kaitsmeid ja elektrilisi ühendusi.
	Jala sees on mustuseosakesed.	→ Tõmmata pistik pistikupesast välja ja puhastada jalg (vt 6. Hooldus).
Pump töötab, aga tootlikkus langeb äkiliselt	Jalg on ummistunud.	→ Tõmmata pistik pistikupesast välja ja puhastada jalg (vt 6. Hooldus).

Muude tõrgete korral võtke ühendust GARDENA klienditeenindusbürooga. Parandustöid võivad teha ainult GARDENA hooldustehnikud või GARDENA volitatud edasimüüjad.

8. Tehnilised andmed

	Uputatav pump aquasensor		Reoveepump aquasensor	
Typ	**9000 (art. 1783)**	**13000 (art. 1785)**	**8500 (art. 1797)**	**13000 (art. 1799)**
Nimivõimsus	320 W	650 W	380 W	680 W
Max jõudlus	9.000 l/h	13.000 l/h	8.300 l/h	13.000 l/h
Max rõhk	0,7 bar	0,8 bar	0,6 bar	0,9 bar
Max tõstekõrgus	7 m	8 m	6 m	9 m
Max uputussügavus	7 m	7 m	7 m	7 m
Jääkvee tase	1 mm	1 mm	35 mm	35 mm
Must vesi, max terasuurus	5 mm	5 mm	30 mm	30 mm
Ühendusjuhe	10 m H05 RNF	10 m H07 RNF	10 m H05 RNF	10 m H07 RNF
Pumba ühenduskomplekt	universaalne (G 1 ¼″ M) / universaalne nippel			
Minimaalne uputussügavus kasutusele võtmisel	5 mm	5 mm	45 mm	45 mm
Kaal (ilma juhtmeta) ca	3,8 kg	5,4 kg	4,0 kg	5,6 kg

EST

Typ	9000	13000	8500	13000
Max vee temperatuur	35 °C	35 °C	35 °C	35 °C
Toitepinge / võrgusagedus	230 V / 50 Hz	230 V / 50 Hz	230 V / 50 Hz	230 V / 50 Hz
Min / max sisselülitamise kõrgus	5 mm / 175 mm	5 mm / 210 mm	65 mm / 230 mm	70 mm / 265 mm
Min / max väljalülitamise kõrgus	3 mm / 170 mm	3 mm / 205 mm	40 mm / 225 mm	40 mm / 260 mm
Helivõimsuse tase L_{WA} 1)	48 dB (A)	55 dB (A)	55 dB (A)	55 dB (A)

1) Mõõtmismeetod EN 60335-1 järgi

Sisse- ja väljalülitamise kõrgus

Sisselülitamise ja väljalülitamise kõrgusel on oma tolerantsid.

Kehtib ainult uputatavatele pumpadele art 1783 / 1785:
Jääkvee kõrgus (ca 1 mm kõrguselt pumpamine) saavutatakse vaid käsirežiimil 1 mm kõrgusele pööratud jalgadega ⑧ (vt 4. Kasutamine).

9. Teenindus / garantii

Garantii:

GARDENA annab sellele tootele kaheaastase garantii (alates ostmiskuupäevast). Garantii hõlmab kõiki olulisi seadmel esinevaid puudusi, mis on tekkinud materjali- või tootmisvigade tagajärjel. Garantii korras tarnitakse ostjale veatu seade või parandatakse meile saadetud seade tasuta meie parema äranägemise järgi, kui järgmised tingimused on täidetud:

- seadet käsitseti asjatundlikult ja kasutusjuhendi soovituste järgi;
- ostja ega kolmandad isikud ei ole proovinud seadet parandada.

Garantii ei kehti kuluvatele osadele (turbiin ja pumba jalg).

Tootja garantii ei puuduta edasimüüja / müüja vastu esitatavaid pretensioone.

Garantiinõudeesitamiseks pöörduge koos ostu tõendava dokumendiga toote müüja või soovitatud hooldustöökoja poole.

EST

GARDENA panardinamas siurblys 9000 / 13000 aquasensor / purvino vandens siurblys 8500 / 13000 aquasensor

Tai yra originalios vokiškos eksploatavimo instrukcijos vertimas į lietuvių kalbą.
Prašom atidžiai perskaityti eksploatavimo instrukciją ir laikytis jos nurodymų.
Remdamiesi šia eksploatavimo instrukcija susipažinkite su siurbliu, teisingu jo naudojimu ir saugos nurodymais.

Saugumo sumetimais šiuo siurbliu draudžiama naudotis vaikams ir paaugliams iki 16 metų amžiaus bei asmenims, nesusipažinusiems su šia eksploatavimo instrukcija.
Asmenys su fizine ar psichine negalia gali naudoti šį gaminį tik tuomet, jei juos prižiūri ar instruktuoja atsakingas asmuo.

→ Prašom rūpestingai saugoti šią eksploatavimo instrukciją.

Turinys

1. Jūsų GARDENA siurblio naudojimo sritys 211
2. Saugos nurodymai 212
3. Paleidimas į eksploataciją 213
4. Naudojimas 214
5. Naudojimo pabaiga 215
6. Techninė priežiūra 215
7. Sutrikimų / gedimų šalinimas 216
8. Techniniai duomenys 217
9. Servisas / Garantija 218

1. Jūsų GARDENA siurblio naudojimo sritys

Naudojimas pagal paskirtį

GARDENA siurbliai skirti asmeniniam naudojimui namų ir mėgėjų soduose. Jų pagrindinė paskirtis yra nusiurbti apsemtus plotus, tačiau gali būti naudojamas siurbti iš rezervuarų bei tarp jų, siurbti vandenį iš šulinių ir šachtų, nusiurbti vandenį iš valčių bei jachtų ir laikinai paduoti deguonį į vandenį bei palaikyti vandens cirkuliaciją.

Siurbiami / pumpuojami skysčiai

GARDENA siurbliais siurbiamas švarus bei purvinas vanduo (maksimalus dalelių dydis panardinamas siurblys = 5 mm / purvino vandens siurblys = 30 mm), baseinų vanduo (su sąlyga, kad yra atitinkamas priemaišų dozavimas). Purvinas vanduo su kietomis dalelėmis, pvz., smėliu arba akmenimis pagreitina siurblio turbinos ir siurblio pagrindo nusidėvėjimą.

Siurblius galima visiškai apsemti (yra užsandarinti) bei panardinti į siurbiamą skystį į maksimaliai 7 m gylį.

Atkreipti dėmesį

GARDENA siurbliai netinkami ilgalaikiam eksploatavimui tvenkinyje (pvz., nuolatinės cirkuliacijos palaikymui). Toks eksploatavimo būdas atitinkamai sutrumpina siurblių eksploatavimo trukmę. Draudžiama siurbti ėsdinančias, lengvai užsiliepsnojančias arba sprogias medžiagas (pvz., benziną, kt. naftos produktus arba nitroskiediklius), riebalus, alyvą, sūrų vandenį ir nuotekas iš klozetų ir pisuarų.
Siurbiamo / pumpuojamo skysčio temperatūra neturi viršyti 35 °C.

LT

2. Saugos nurodymai

Apsauga nuo elektros:

Pagal standartą DIN VDE 0100 panardinamą slėginį siurblį galima naudoti baseinuose, sodo tvenkiniuose ir fontanuose, kai siurblys įjungtas per nuotėkio srovės apsauginį jungiklį su nominalia nuotėkio srove ≤ 30 mA.

Siurblį draudžiama eksploatuoti, jei baseine arba sodo tvenkinyje yra žmonių.

Saugumo sumetimais rekomenduojame panardinamą slėginį siurblį visuomet naudoti įjungtą per nuotėkio srovės apsauginį jungiklį (FI jungiklį) (DIN VDE 0100-702 ir 0100-738).

→ Prašome kreiptis į kvalifikuotą elektriką.

Pagal standartą DIN VDE 0620 maitinimo kabelių kokybė turi būti ne mažesnė už guma aptrauktų kabelių, pažymėtų H05 RNF (gaminiams 1783 / 1797) arba H07 RNF (gaminiams 1785 / 1799). Kabelio ilgis turi būti mažiausiai 10 m.

Siurblio firminėje duomenų lentelėje nurodyti parametrai turi sutapti su elektros maitinimo tinklo parametrais.

→ Įsitikinkite, kad elektriniai kištukiniai sujungimai yra srityje, apsaugotoje nuo apsėmimo.

→ Saugokite tinklo kištuką nuo drėgmės.

Saugokite kištuką ir maitinimo kabelį nuo karščio, alyvos ir aštrių kampų.

PAVOJUS ! Elektros smūgis!

Dėl nupjauto tinklo kištuko tinklo kabeliu gali patekti drėgmė į elektrinę sritį ir sukelti trumpąjį jungimą.

→ **<u>Jokiu būdu</u> nenupjauti kištuko (pvz., pravedant per sieną).**

→ Traukite kištuką iš lizdo ne už kabelio, bet už kištuko.

Nenaudokite maitinimo kabelio siurblio pritvirtinimui ar pernešimui.

Siurblio panardinimui, ištraukimui ir tvirtinimui turi būti naudojama pritvirtinimo virvė.

Ilginamieji laidai turi atitikti standartą DIN VDE 620.

Austrijoje

Austrijoje baseinuose ir sodų tvenkiniuose naudojamiems siurbliams su stacionariu maitinimo kabeliu, remiantis standarto ÖVE B / EN 60555 1 – 3 dalimis, elektros energiją reikia tiekti per ÖVE (Austrijos elektrotechnikos sąjungos) patikrintą skiriamąjį transformatorių, kai antrinė nominalioji įtampa neviršija 230 V.

Šveicarijoje

Šveicarijoje nestacionarūs prietaisai, kurie gali būti eksploatuojami lauke, turi būti prijungiami per nuotėkio srovės apsauginį jungiklį.

Apžiūra

→ Prieš naudojimą visada apžiūrėkite siurblį (ypač tinklo kabelį ir kištuką).

→ Laikykitės mažiausio vandens lygio ir maksimalaus kėlimo aukščio (žr. 8 skyriuje „Techniniai duomenys“).

PAVOJUS ! Elektros smūgis!

Nenaudokite sugadinto siurblio.

→ Sugadintą siurblį būtinai turi patikrinti GARDENA servisas.

Rankinis režimas

Rankiniame režime, nustojus tekėti siurbiamam skysčiui, nedelsiant išjunkite siurblį.

→ Rankiniame režime nuolat stebėkite siurblį.

Naudojimo nurodymai

Eksploatavimas sausa eiga pagreitina nusidėvėjimą, todėl jo reikia vengti. Dėl to rankiniame režime, nustojus tekėti siurbiamam skysčiui, nedelsiant išjunkite siurblį.

Nepalikite siurblio įjungto ilgiau nei 10 minučių, kai slėginė linija uždaryta.

Smėlis ir kitos abrazyvinės medžiagos pagreitina siurblio nusidėvėjimą ir mažina pajėgumą.

Taip pastatykite siurblį, kad nešvarumai neužkimštų visiškai ar dalinai angų ant siurblio pagrindo.

Tvenkinyje siurblį reikia pastatyti, pvz., ant plytos.

Nurodymai, skirti panardinamiems siurbliams

Pristatyto siurblio pasukamos kojelės nustatytos negiliam siurbimui (1 mm).

→ Įprastam režimui pasukite pasukamas kojeles 180° kampu iki 5mm.
Siurblys pakeliamas 5 mm.

→ Prieš paleidžiant atidarykite slėginę liniją.

Terminės apsaugos jungiklis

Esant perkrovai siurblys išjungiamas įmontuota termine variklio apsauga. Pakankamai atvėsęs variklis įsijungia automatiškai (žr. 7 skyriuje „Sutrikimų / gedimų šalinimas“).

Automatinės ventiliacijos įtaisas

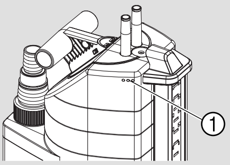

Ventiliacijos įtaisas pašalina susikaupusį orą siurblyje.

Kai siurblys panardintas tik iki pusės, iš ventiliacinių angų ① gali ištekėti vanduo.

Tai nėra siurblio gedimas, o tik automatinė ventiliacija.

3. Paleidimas į eksploataciją

Žarnos skersmuo	13 mm (½″) 16 mm (⅝″) 19 mm (¾″)	25 mm (1″)	38 mm (1 ½″)
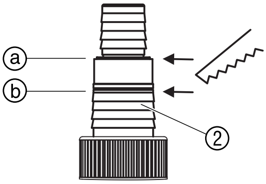 **Universalios jungties ② žarnos sujungimas**	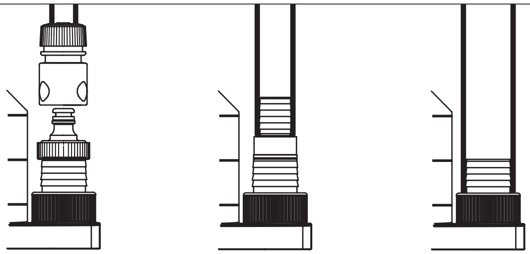		
Žarnos jungtis	Atskirkite viršutinę įmovą ties ⓐ	Neatskirkite jokios įmovos	Iš dviejų įmovų atskirkite viršutinę ties ⓑ

13 – 19 mm skersmens žarnoms reikalingi jungimo rinkiniai:

13 mm (½″):	GARDENA siurblio jungimo rinkinys, gaminio nr. 1750
16 mm (⅝″):	Čiaupo jungtis, gaminio nr. (2)902 ir žarnos jungtis, gaminio nr. (2)916
19 mm (¾″):	GARDENA siurblio jungimo rinkinys, gaminio nr. 1752

Optimaliai išnaudoti siurblio našumą galima naudojant 38 mm (1 ½″) žarną.

Prijungti žarną:

Universalia jungtimi ② galima prijungti visas žarnas, nurodytas viršutinėje lentelėje.

1. Atitinkamai žarnos jungčiai atskirkite nereikalingą universalios jungties ② įmovą.

1783-20.960.06_18.08.2011_GARDENA.qxp 06.09.2011 12:04 Seite 214

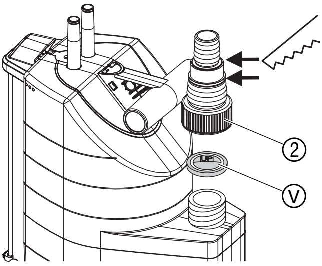

2. **Tik panardinamiems siurbliams, gaminiai 1783 / 1785 :** kartu pristatytą atbulinės tėkmės vožtuvą Ⓥ įstatykite į universalią jungtį ②, kad užrašas UP būtų viršuje.
3. Užsukite universalią jungtį ② ant siurblio.
4. Sujunkite žarną su universalia jungtimi ②.

Rekomenduojame 38 mm (1 ½″) ir 25 mm (1″) žarnas papildomai pritvirtinti **GARDENA žarnos spaustuvu, gaminys 7192** (skirtas 25 mm) ir **gaminys 7193** (skirtas 38 mm).

Tik panardinamiems siurbliams, gaminiai 1783 / 1785 :
Siurbiant negiliai, rekomenduojame naudoti 13 mm (½″) arba 16 mm (⅝″) žarnas. Atbulinės tėkmės vožtuvas Ⓥ neleidžia vandeniui tekėti žarna atgal. Maksimalus kėlimo aukštis pasiekiamas tik be atbulinės tėkmės vožtuvo.

Tik purvinas vandens siurbliai, gaminiai 1797 / 1799 su 13 mm (½″) žarna :
Kad įsiurbus per siurblį vėl neištekėtų slėginės žarnos turinys, universalioje jungtyje ② galima įmontuoti **GARDENA reguliavimo vožtuvą, gaminio nr. 977**, kurį galite įsigyti pas GARDENA prekybos atstovą.

4. Naudojimas

Automatinis režimas :

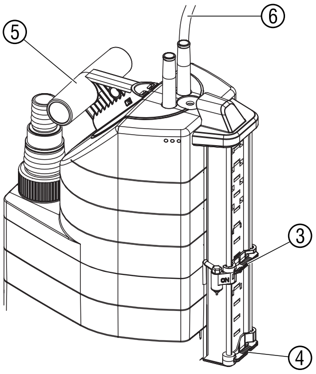

Kai vandens lygis pasiekia **ON** jutiklį ③, siurblys įsijungia automatiškai. **Priklausomai nuo vandens kiekio ir aplinkos gali užtrukti 1 – 3 minutes, kol pradės siurbti**. Kai tik vandens lygis nukrenta žemiau **OFF** jutiklio ④, siurblys automatiškai išsijungia (apie 10 sek. siurblys dar veikia).

1. Tvirtai pastatykite siurblį vandenyje

   – arba –

   panardinkite siurblį į šulinį arba šachtą už virvės, pritvirtintos prie rankenos ⑤.
2. Įkiškite maitinimo kabelio ⑥ tinklo kištuką į tinklo lizdą.

Nustatyti įsijungimo ir išsijungimo aukštį :

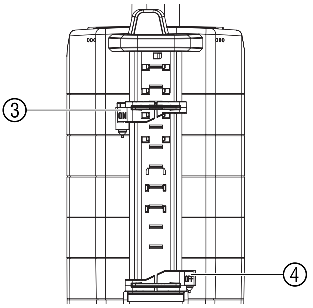

Automatiniame režime galima nustatyti įsijungimo ir išsijungimo aukštį (žr. 8 skyriuje „Techniniai duomenys“). Atitinkama jutiklio adatėlė nustato vandens lygio aukštį.

Nustatyti įsijungimo aukštį ON :

→ Paslinkite **ON** jutiklį ③ į norimą įsijungimo aukštį.
Siurblio įsijungimo aukštis automatiniame režime.

Nustatyti išsijungimo aukštį OFF :

→ Paslinkite **OFF** jutiklį ④ į norimą išsijungimo aukštį.
Siurblio išsijungimo aukštis automatiniame režime.

LT

1783-20.960.06_18.08.2011_GARDENA.qxp 06.09.2011 12:04 Seite 215

Rankinis režimas:

Siurblys nuolat veikia. **ON** jutiklis ③ užfiksuojamas neautomatinio režimo padėtyje ir dėl kontakto ⑦ neatlieka savo funkcijos.

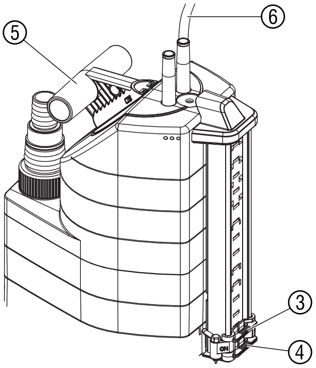

1. Paslinkite **OFF** jutiklį ④ ir **ON** jutiklį ③ visiškai žemyn kad **ON** jutiklis ③ paliestų kontaktą ⑦.
2. Tvirtai pastatykite siurblį vandenyje
   – arba –
   panardinkite siurblį į šulinį arba šachtą už virvės, pritvirtintos prie rankenos ⑤.
3. Įkiškite maitinimo kabelio ⑥ tinklo kištuką į tinklo lizdą.

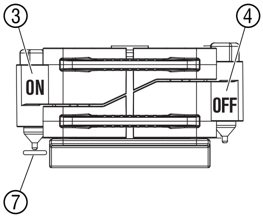

Tik purvinas vandens siurbliai: negilus siurbimas / įprastas režimas

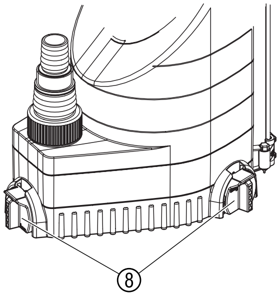

Negilus siurbimas:

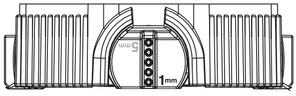

→ Pasukite 3 pasukamas kojeles ⑧ 180° kampu iki **1 mm**.

Įprastas režimas:

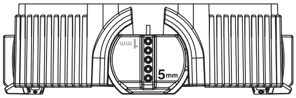

→ Pasukite 3 pasukamas kojeles ⑧ 180° kampu iki **5 mm**.

Maždaug 1 mm likusio vandens aukštį galima pasiekti tik rankiniame režime, negilaus siurbimo metu.

5. Naudojimo pabaiga

Laikymas

→ Esant šalnų pavojui laikykite siurblį nuo šalnų apsaugotoje vietoje.

Šalinimas:
(pagal direktyvą 2002/96/EB)

Draudžiama prietaisą šalinti su įprastomis buitinėmis atliekomis, jį reikia perduoti kvalifikuotam atliekų tvarkymui.

→ Svarbu: prietaisą šalinkite komunaliniame atliekų priėmimo punkte.

6. Techninė priežiūra

Praplauti siurblį:

GARDENA purvino vandens siurbliai eksploatuojami beveik be techninės priežiūros.

Siurbus chloruotą baseino vandenį ar kitus skysčius, kurie palieka nuosėdas, reikia praplauti siurblį švariu vandeniu.

1783-20.960.06_18.08.2011_GARDENA.qxp 06.09.2011 12:04 Seite 216

Valyti jutiklius:

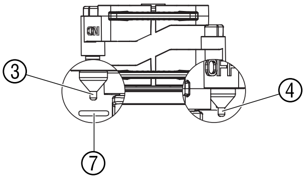

Jutikliai nepriekaištingai perjungia tik tuomet, kai yra reguliariai (mažiausiai kas 2 mėnesius) valomi!

→ Reguliariai valykite jutiklius ③ / ④ ir kontaktą ⑦ sausa šluoste (nenaudokite jokių kietų ar aštrių daiktų).

Valyti siurblio pagrindą ir rotorių:

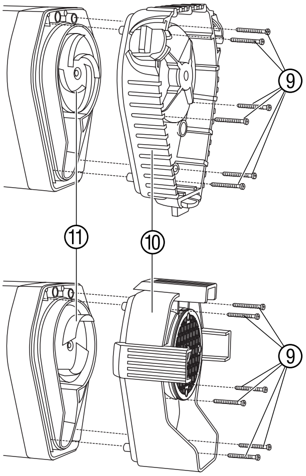

PAVOJUS! Elektros smūgis!
Sužalojimo elektros srove pavojus.
→ Prieš siurblio pagrindo ir rotoriaus valymą išjunkite purvino vandens siurblį iš tinklo.

1. Atsukite 6 varžtus su kryžmine įpjova ⑨ ir nuimkite siurblio pagrindą ⑩ nuo siurblio.
2. Išvalykite siurblio pagrindą ⑩ ir rotorių ⑪.
3. Vėl uždėkite siurblio pagrindą ⑩ ir priveržkite 6 varžtus su kryžmine įpjova ⑨.

Saugumo sumetimais sugadintą rotorių ⑨ gali keisti tik GARDENA servisas.

7. Sutrikimų / gedimų šalinimas

Gedimas	Galima priežastis	Pašalinimas
Siurblys įjungtas, bet nesiurbia	Negali išeiti oras, nes slėginė linija uždaryta.	→ Atidarykite slėginę liniją (pvz., užsilenkusi slėginė žarna). → Nuimkite atbulinės tėkmės vožtuvą.
	Neteisingai įstatytas atbulinės tėkmės vožtuvas.	→ Įstatykite atbulinės tėkmės vožtuvą, kad užrašas UP būtų viršuje.
	Oro pūslė siurblio pagrinde.	→ Palaukite maksimaliai 60 sekundžių, kol per ventiliacinį vožtuvą iš siurblio savaime pilnai išeis oras. Jei reikia, išjunkite ir įjunkite.
	Užsikimšęs rotorius.	→ Ištraukite tinklo kištuką ir išvalykite rotorių (žr. 6 skyriuje „Techninė priežiūra“).

LT

Gedimas	Galima priežastis	Pašalinimas
Siurblys įjungtas, bet nesiurbia	Paleidimo į eksploataciją metu vandens lygis žemiau mažiausio vandens lygio.	→ Giliau panardinkite siurblį.
Siurblys neįsijungia arba neišsijungia. Siurblys išsijungia, nors OFF jutiklis yra vandenyje	Nešvarūs jutikliai ③ / ④ ir kontaktas ⑦.	→ Valykite jutiklius (žr. 6 skyriuje „Techninė priežiūra“).
Siurblys neįsijungia arba staiga sustoja eksploatavimo metu	Dėl perkaitimo terminės apsaugos jungiklis išjungė siurblį.	→ Ištraukite tinklo kištuką ir išvalykite rotorių (žr. 6 skyri uje „Techninė priežiūra“). Laikytis maksimalios skysčio temperatūros (35 °C).
	Nutrauktas elektros energijos tiekimas.	→ Patikrinkite saugiklius ir elektrinius kištukinius sujungimus.
	Į siurblio pagrindą įtrauktos nešvarumų dalelės.	→ Ištraukite tinklo kištuką ir išvalykite siurblio pagrindą (žr. 6 skyriuje „Techninė priežiūra“).
Siurblys veikia, tačiau skysčio srautas staiga pradeda mažėti	Užsikimšęs siurblio pagrindas.	→ Ištraukite tinklo kištuką ir išvalykite siurblio pagrindą (žr. 6 skyriuje „Techninė priežiūra“).

Kitų gedimų atveju prašome kreiptis į GARDENA servisą. Remonto darbus gali atlikti tik GARDENA serviso filialai arba GARDENA įgalioti kvalifikuoti specialistai.

8. Techniniai duomenys

	Panardinamas siurblys aquasensor		**Purvino vandens siurblys aquasensor**	
Typ Gaminys	**9000 (1783)**	**13000 (1785)**	**8500 (1797)**	**13000 (1799)**
Nominalioji galia	320 W	650 W	380 W	680 W
Maksimalus našumas	9.000 l/h	13.000 l/h	8.300 l/h	13.000 l/h
Maksimalus slėgis	0,7 bar	0,8 bar	0,6 bar	0,9 bar
Maksimalus kėlimo aukštis	7 m	8 m	6 m	9 m
Maksimalus panardinimo gylis	7 m	7 m	7 m	7 m
Likusio vandens aukštis	1 mm	1 mm	35 mm	35 mm
Purvinas vanduo, kurio maksimalus dalelių skersmuo	5 mm	5 mm	30 mm	30 mm
Maitinimo kabelis	10 m H05 RNF	10 m H07 RNF	10 m H05 RNF	10 m H07 RNF
Siurblio jungtis	Universali (G 1 ¼″ M) / universali įmova			
Mažiausias vandens lygis paleidžiant	5 mm	5 mm	45 mm	45 mm

LT

Typ	9000	13000	8500	13000
Svoris (be kabelio) apie	3,8 kg	5,4 kg	4,0 kg	5,6 kg
Maksimali skysčio temperatūra	35 °C	35 °C	35 °C	35 °C
Tinklo įtampa / Tinklo dažnis	230 V / 50 Hz	230 V / 50 Hz	230 V / 50 Hz	230 V / 50 Hz
Minimalus / maksimalus įsijungimo aukštis	5 mm / 175 mm	5 mm / 210 mm	65 mm / 230 mm	70 mm / 265 mm
Minimalus / maksimalus išsijungimo aukštis	3 mm / 170 mm	3 mm / 205 mm	40 mm / 225 mm	40 mm / 260 mm
Garso stiprumo lygis L_{WA} [1)]	48 dB (A)	55 dB (A)	55 dB (A)	55 dB (A)

1) Matavimo metodas pagal EN 60335-1

Įsijungimo ir išsijungimo aukštis

Įsijungimo ir išsijungimo aukštis priklauso nuo tolerancijų.

Tik panardinamiems siurbliams, gaminiai 1783 / 1785:
Likusio vandens aukštį (siurbiant negiliai iki maždaug 1 mm) galima pasiekti rankiniame režime su pasuktomis iki 1 mm pasukamomis kojelėmis ⑧ (žr. 4 skyriuje „Naudojimas“).

9. Servisas / Garantija

Garantija:

GARDENA šiam gaminiui suteikia 2 metų garantiją (nuo pirkimo dienos). Garantija taikoma visiems esminiams prietaiso defektams, kurie akivaizdžiai kilo dėl medžiagos defektų ar gamybos klaidų. Įsipareigojama pasirinktinai atsiųsti kitą kokybišką prietaisą arba atlikti atsiųsto prietaiso nemokamą remontą, jei įvykdytos šios sąlygos:

- Prietaisas buvo naudojamas tinkamai ir laikantis šioje vartojimo instrukcijoje nurodytų taisyklių.
- Nei pirkėjas, nei trečiasis asmuo nebandė taisyti šio prietaiso.

Garantija netaikoma nusidėvinčioms dalims – turbinai ir siurblio pagrindui.

Ši gamintojo garantija neliečia garantinių pretenzijų, reiškiamų prekybos atstovui / pardavėjui.

Atsiradus garantiniam gedimui, prašome grąžinti sugedusį prietaisą kartu su pirkimo dokumento kopija ir gedimo aprašymu įgaliotą serviso centrą, nurodyta garantiniame talone.

GARDENA iegremdējamais sūknis 9000 / 13000 aquasensor / netīrā ūdens sūknis 8500 / 13000 aquasensor

Šis ir oriģinālās lietošanas instrukcijas tulkojums no vācu valodas.
Lūdzam šo lietošanas instrukciju rūpīgi izlasīt un ievērot tajā ietvertās norādes.
Ar šīs lietošanas instrukcijas palīdzību iepazīstieties ar sūkni, tā pareizo lietošanu, kā arī drošības norādījumiem.

Drošības pasvērumu dēļ šo sūkni nedrīkst lietot bērni un jaunieši vecumā līdz 16 gadiem, kā arī personas, kuras nav izlasījušas šo lietošanas instrukciju.
Personas ar ierobežotām fiziskām vai garīgām spējām drīkst lietot produktu, ja tas notiek citu personu klātbūtnē vai uzraudzībā.

→ Lūdzam lietošanas instrukciju rūpīgi uzglabāt.

Satura rādītājs

1. Jūsu GARDENA sūkņa pielietojuma sfēra 219
2. Drošības norādījumi 220
3. Ekspluatācijas sākšana 221
4. Lietošana 222
5. Ekspluatācijas pārtraukšana 223
6. Apkope 224
7. Traucējumu novēršana 224
8. Tehniskie dati 225
9. Service / Garantie 226

1. Jūsu GARDENA sūkņa pielietojuma sfēra

Noteikumiem atbilstoša lietošana

GARDENA sūkņi ir paredzēti privātai lietošanai piemājas dārzos un daiļdārzos. Tie galvenokārt ir paredzēti ūdens atsūknēšanai plūdu gadījumā, bet tos iespējams izmantot arī ūdens pārsūknēšanai no vienas tvertnes otrā vai tikai izsūknēšanai, ūdens sūknēšanai no akas un šahtām, ūdens atsūknēšanai no laivām un jahtām, kā arī ūdens ventilācijai un cirkulācijai noteiktu laika sprīdi.

Sūknējamie šķidrumi

Ar GARDENA sūkņiem drīkst sūknēt tīru un netīru ūdeni (maks. cieto daļiņu diametrs iegremdējamais sūknis = 5 mm / netīrā ūdens sūknis = 30 mm), baseina ūdeni (ar nosacījumu, ka piedevu dozēšana ir veikta atbilstoši noteikumiem). Netīrs ūdens, kas satur cietas sastāvdaļas, piemēram, smiltis vai akmeņus, izraisa turbīnu un sūkņa pamatnes nodilumu.

Sūkņi ir pārpludināmi (ar ūdensnecaurlaidīgu korpusu) un tos var iegremdēt sūknējamā šķidrumā līdz 7 m dziļumam.

Ievērot!

GARDENA sūkņi nav piemēroti ilglaicīgas darbības režīmam (piem., nepārtrauktās cirkulācijas režīmam) dīķī. Izmantojot sūkni šādā darba režīmā, sūkņa kalpošanas laiks attiecīgi saīsinās. Nedrīkst izmantot agresīvu, viegli uzliesmojošu un sprāgstošu vielu (piemēram, benzīna, dīzeļdegvielas, nitro šķīdinātāja), kā arī eļļu, šķidro kurināmo, sālsūdens un tualetes ūdens sūknēšanai.
Sūknējamā šķidruma temperatūra nedrīkst pārsniegt 35 °C.

Drošības norādījumi

Elektriskā drošība

Saskaņā ar standarta DIN VDE 0100 prasībām iegremdējamos spiediensūkņus drīkst lietot baseinos, dārza dīķos un strūklakās tikai tad, ja sūknis ir aprīkots ar noplūdes strāvas drošības slēdzi ar nominālo noplūdes strāvu ≤ 30 mA.

Ja baseinos vai dārza dīķos atrodas cilvēki, sūkni lietot nedrīkst.

Drošības apsvērumu dēļ mēs iesakām iegremdējamo spiediensūkni vienmēr lietot kopā ar noplūdes strāvas drošības slēdzi (FI-slēdzi) (DIN VDE 0100-702 un 0100-738).

→ Lūdzu, griezieties pēc palīdzības pie elektrotehnikas speciālistiem.

Elektrības pieslēguma vadi saskaņā ar DIN VDE 0620 nedrīkst būt zemakas kvalitātes nekā gumijas šļūteņu vadi ar marķējumu H05 RNF (precei 1783 / 1797) vai H07 RNF (precei 1785 / 1799). Vadu garumam jābūt vismaz 10 m.

Pases datu plāksnītē norādītājiem datiem jāsakrīt ar strāvas tīkla datiem.

→ Pārliecinieties, ka elektriskie spraudsavienojumi atrodas zonās, kur nav iespējama pārplūde.

→ Sargājiet barošanas kontaktdakšu no mitruma.

Kontaktdakšu un pieslēguma kabeli sargājiet no karstuma, eļļas un asām malām.

BĪSTAMI ! Strāvas trieciens!

Barošanas kontaktdakšanas apgriešanas rezultātā caur barošanas kabeli sūkņa elektriskajā detaļās var nokļūt mitrums un izraisīt īssavienojumu.

→ **Tīkla kontaktspraudni nekādā gadījumā nedrīkst nogriezt (piem., lai vadu izvilktu caur sienā izurbtu atveri).**

→ Neizvelciet kontaktspraudni no rozetes, velkot aiz kabeļa, bet gan aiz tā korpusa.

Pieslēguma kabeli nedrīkst izmantot sūkņa nostiprināšanai vai transportēšanai.

Sūkņa iegremdēšanai vai attiecīgi izvilkšanai, kā arī nostiprināšanai izmantojiet nostiprināšanas trosi.

Pagarinātājiem ir jāatbilst standarta DIN VDE 0620 prasībām.

Austrijā

Austrijā sūkņu, kas tiek lietoti baseinos un dārza dīķos un ir aprīkoti ar stacionāru pieslēgšanas vadu saskaņā ar ÖVE B / EN 60555 1. līdz 3. daļai, barošana veicama, izmantojot sadalīšanas transformatoru, ko pārbaudījusi ÖVE un kura nominālais spriegums sekundāri nepārsniedz 230 V.

Šveicē

Šveicē pārnēsājamās ierīces, kas tiek ekspluatētas ārpus telpām, ir jāpieslēdz, izmantojot noplūdes strāvas aizsargslēdzi.

Vizuāla pārbaude

→ Pirms lietošanas veikt sūkņa vizuālu pārbaudi (it īpaši elektrības kabelim un spraudnim).

→ Ievērot minimālo ūdens līmeni un maks. sūknēšanas augstumu (skatīt 8. Tehniskie dati).

BĪSTAMI ! Strāvas trieciens!

Bojātu sūkni izmantot nedrīkst.

→ Bojājumu gadījumā sūkni noteikti nodot pārbaudei GARDENA servisā.

Manuālais darba režīms

Manuālajā darba režīmā, nepienākot sūknējamajam šķidrumam, sūknis ir nekavējoties jāizslēdz.

→ Ja sūknis darbojas manuālajā darba režīmā, tas ir pastāvīgi jānovēro.

Izmantošanas norādes

Sūkņa darbība bez sūknējamā šķidruma izraisa paātrināta nodiluma rašanos un tā ir jānovērš. Tādēļ manuālajā darba režīmā, nepienākot sūknējamajam šķidrumam, sūknis ir nekavējoties jāizslēdz.

Aizvērtas spiediena puses gadījumā sūkni nedrīkst darbināt ilgāk par 10 minūtēm.

Smiltis un citas abrazīvas vielas paātrina sūkņa nodilšanu un samazina sūkņa produktivitāti.

Sūknis jāuzstāda tā, lai ieplūdes atveres sūkņa pamatnē netiktu pilnībā vai daļēji nobloķētas ar netīrumiem.

Dīķī sūkni ieteicams uzstādīt, piemēram, uz ķieģeļa.

Norādes attiecībā uz iegremdējamo sūkni

Piegādes stāvoklī pagriežamās kājiņas ir iestatītas atbilstoši ūdens atsūkšanai no virsmas (1 mm).

→ Normālam darbības režīmam pagriežamās kājiņas pagriezt par 180° uz 5 mm.
  Sūknis tiek pacelts uz augšu par 5 mm.

→ Pirms ekspluatācijas sākšanas atvērt spiediena vadu.

Siltumjutīgs drošības slēdzis

Pārslodzes gadījumā sūknis tiek izslēgts ar iebūvēto termisko motora aizsardzības ierīci.

Pēc pietiekamas atdzesēšanas motors atkal sāk darboties automātiski (sk. 7. nodaļu Traucējumu novēršana).

Automātiskā atgaisošanas ierīce

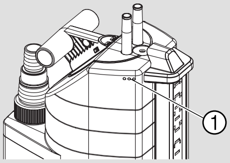

Atgaisošanas ierīce novērš iespējamos gaisa uzkrājumus sūknī.

Ja sūknis ir iegremdēts ūdenī tikai līdz pusei, no atgaisošanas atverēm ① var izplūst ūdens.

Tas nav sūkņa defekts, bet gan automātiska sūkņa atgaisošana.

3. Ekspluatācijas sākšana

Šļūtenes diametrs	13 mm (½″) 16 mm (⅝″) 19 mm (¾″)	25 mm (1″)	38 mm (1½″)
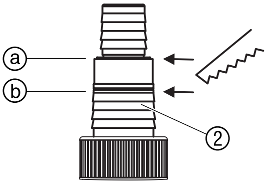 **Universālā pieslēguma ② šļūtenes savienojums**	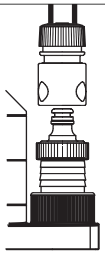	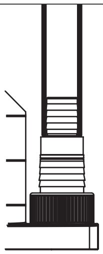	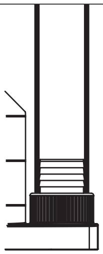
Šļūtenes pieslēgums	Atvienot augšējo iemavu pie ⓐ	Neatvienot iemavu	Atvienot abas augšējās iemavas pie ⓑ

13 mm līdz 19 mm ir nepieciešami šādi pieslēguma komplekti:

13 mm (½″): GARDENA sūkņa pieslēgums, preces nr. 1750

16 mm (⅝″): krāna savienojums, preces nr. (2)902 **un** šļūtenes savienojums, preces nr. (2)916

19 mm (¾″): GARDENA sūkņa pieslēguma komplekts, preces nr. 1752

Optimāla sūknēšanas jaudas tiek sasniegta, izmantojot šļūteni ar diametru 38 mm (1½″).

Šļūtenes pieslēgšana:

Universālais savienojums ② ļauj pieslēgt visas šļūtenes no iepriekšējās tabulas.

1. Universālā pieslēguma ② neizmantoto nipeli atbilstoši šļūtenes savienojumam atvienot.

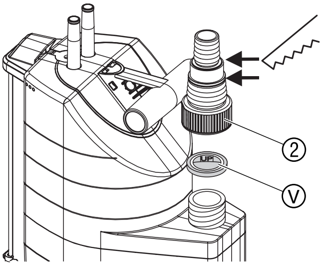

2. **Tikai iegremdējamajiem sūkņiem ar preces nr. 1783 / 1785 :** Piegādes komplektā iekļauto pretvārstu Ⓥ ievietot universālajā pieslēgumā ② tā, lai uzraksts UP būtu vērsts uz augšu.
3. Universālo pieslēgumu ② uzskrūvēt uz sūkņa.
4. Šļūteni savienot ar universālo pieslēgumu ②.

38 mm (1 ½″) un 25 mm (1″) šļūtenes ieteicams papildus nostiprināt ar **GARDENA šļūtenes skavu, preces nr. 7192** (paredzēta diametram 25 mm) un **preces nr. 7193** (paredzēta diametram 38 mm).

Tikai iegremdējamajam sūknim ar preces nr. 1783 / 1785 :
Ūdens atsūkšanai no virsmas iesakām izmantot 13 mm (½″) vai 16 mm (⅝″) šļūtenes. Pretvārsts Ⓥ novērš ūdens atplūdi atpakaļ šļūtenē. Maks. sūknēšanas augstums tiek sasniegts tikai bez pretvārsta.

Tikai netīrā ūdens sūkņiem ar preces nr. 1797 / 1799 ar 13 mm (½″) šļūteni :
Lai pēc sūknēšanas spiediena šļūtenes saturs caur sūkni atkal neizplūstu ārā, universālo pieslēgumu ② iespējams aprīkot ar **GARDENA regulējošo vārstu, preces nr. 977**, kuru iespējams iegādāties pie GARDENA tirdzniecības pārstāvjiem.

4. Lietošana

Automātiskais darba režīms :

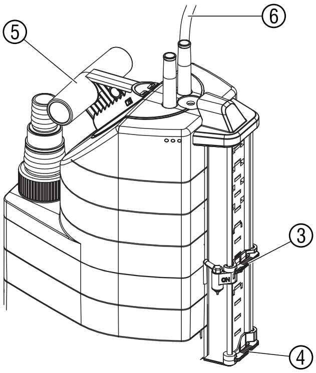

Ūdens līmenim sniedzoties līdz **ON** sensoram ③, sūknis automātiski ieslēdzas. **Atkarībā no ūdens daudzuma un apkārtējās vides, atsūknēšana var sākties 1 – 3 minūšu laikā**. Tiklīdz ūdens līmenis pazeminās zem **OFF** sensora ④, sūknis automātiski tiek izslēgts (sūknis turpina darboties vēl apm. 10 sekundes pēc tā izslēgšanas).

1. Sūkni stabilā stāvoklī uzstādīt ūdenī

   – vai –

   sūkni ar trosi, kas caur atveri ir piestiprināta pie balsta roktura ⑤, iegremdēt akā vai šahtā.
2. Pieslēguma kabeļa ⑥ kontaktspraudni iespraust tīkla kontaktligzdā.

Ieslēgšanas un izslēgšanas augstuma iestatīšana :

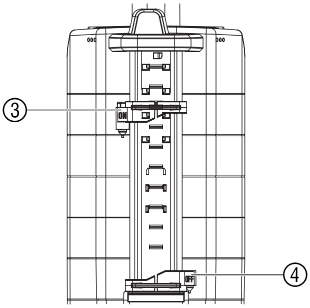

Ieslēgšanās un izslēgšanās augstumu (skatīt 8. nodaļu Tehniskie dati) automātiskajā darba režīmam ir iespējams iestatīt. Attiecīgā sensora tapa nosaka ūdens līmeņa augstumu.

Ieslēgšanās augstuma ON iestatīšana :

→ **ON** sensoru ③ pārbīdīt vēlamajā ieslēgšanās augstumā.
Sūkņa ieslēgšanās augstums automātiskajā darba režīmā.

Izslēgšanās augstuma OFF iestatīšana :

→ **OFF** sensoru ④ pārbīdīt vēlamajā izslēgšanās augstumā.
Sūkņa izslēgšanās augstums automātiskajā darba režīmā.

1783-20.960.06_18.08.2011_GARDENA.qxp 06.09.2011 12:04 Seite 223

Manuālais darba režīms:

Sūknis pastāvīgi turpina darboties. **ON** sensors ③ tiek nofiksēts manuālā pozīcijā un ar kontakta palīdzību ⑦ pārvienots.

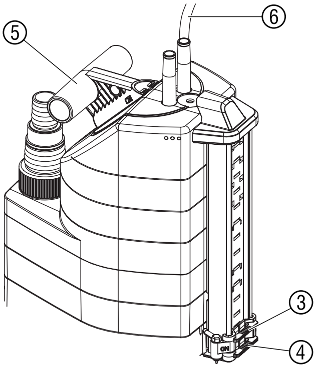

1. **OFF** sensoru ④ un **ON** sensoru ③ pārbīdīt līdz pašai lejai, lai **ON** sensors ③ saskartos ar kontaktu ⑦.
2. Sūkni stabilā stāvoklī uzstādīt ūdenī

   – vai –

   sūkni ar trosi, kas caur atveri ir piestiprināta pie balsta roktura ⑤, iegremdēt akā vai šahtā.
3. Pieslēguma kabeļa ⑥ kontakt-spraudni iespraust tīkla kontaktligzdā.

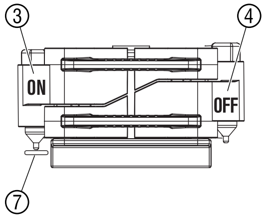

Tikai iegremdējamajiem sūkņiem:
Ūdens atsūkšana no virsmas/ normāls darba režīms:

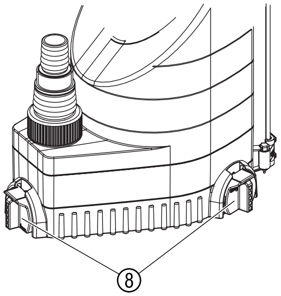

Ūdens atsūkšana no virsmas:

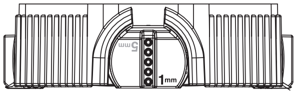

→ Visas 3 pagriežamās kājiņas ⑧ par 180° pagriezt uz **1 mm**.

Normāls darba režīms:

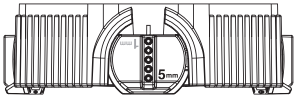

→ Visas 3 pagriežamās kājiņas ⑧ par 180° pagriezt uz **5 mm**.

Apm. 1 mm atlikušā ūdens augstums tiek sasniegts tikai, aktivizējot ūdens atsūkšanu no virsmas manuālajā darba režīmā.

5. Ekspluatācijas pārtraukšana

Glabāšana

→ Ja pastāv sala risks, uzglabājiet sūkni no sala pasargātā vietā.

Utilizācija: =
(saskaņā ar RL2002/96/sEK)

Sūkni nedrīkst utilizēt kopā ar sadzīves atkritumiem, tas ir nododams utilizācijai speciālās atkritumu vākšanas vietās.

→ Svarīgi: Ierīci utilizēt lokālajā nolietoto ierīču pieņemšanas un utilizācijas uzņēmumā.

1783-20.960.06_18.08.2011_GARDENA.qxp 06.09.2011 12:04 Seite 224

6. Apkope

GARDENA netīrā ūdens sūkņi pamatā darbojas bez apkopes.

Sūkņa izskalošana:

Pēc hloru saturoša peldbaseina ūdens vai citu šķidrumu, kuri atstāj nosēdumus, sūknēšanas sūknis jāizskalo ar tīru ūdeni.

Sensoru tīrīšana:

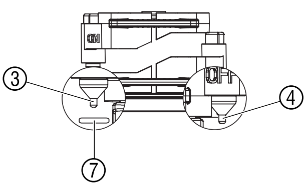

Sensori pareizi pārslēdzas tikai tad, ja tie regulāri (vismaz ik pēc 2 mēnešiem) tiek tīrīti!

→ Sensorus ③ / ④ un kontaktu ⑦ regulāri notīrīt ar sausu lupatiņu (neizmantot cietus vai asus priekšmetus).

Sūkņa pamatnes un rotora tīrīšana:

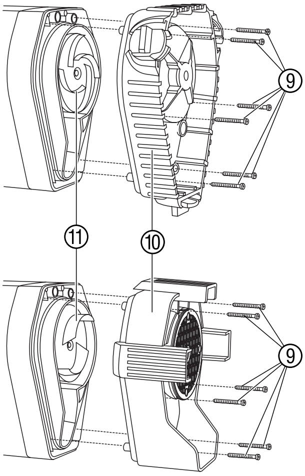

BĪSTAMI ! Strāvas trieciens!
Pastāv savainojumu gūšanas risks, saņemot strāvas triecienu.
→ Pirms sūkšanas pamatnes un rotora tīrīšanas netīrā ūdens sūkni atvienot no elektrotīkla.

1. 6 skrūves ar krustveida rievu ⑨ izskrūvēt ārā un sūkšanas pamatni ⑩ nobīdīt nost no sūkņa.
2. Iztīrīt sūkšanas pamatni ⑩ un rotoru ⑪.
3. Sūkšanas pamatni ⑩ uzlikt atpakaļ un ieskrūvēt visas 6 skrūves ar krustveida rievu ⑨.

Bojātu rotoru ⑪ drošības apsvērumu dēļ drīkst nomainīt tikai GARDENA servisa darbinieki.

7. Traucējumu novēršana

Traucējums	**Iespējamais cēlonis**	**Risinājums**
Sūknis darbojas, bet nesūknē	Nav iespējama gaisa noplūde, jo spiediena vads ir slēgts.	→ Atvērt spiediena vadu (piemēram, salocīta spiediena šļūtene). → Atgaisot pretvārstu.
	Pretvārsts ir nepareizi ievietots.	→ Pretvārstu ievietot ar uzrakstu UP vērstu uz augšu.
	Gaisa uzkrājums sūkņa pamatnē.	→ Pagaidīt maks. 60 sekundes, līdz sūknis caur atgaisošanās vārstu pats automātiski atgaisojas. Vajadzības gadījumā ieslēgt / izslēgt.

Traucējums	Iespējamais cēlonis	Risinājums
Sūknis darbojas, bet nesūknē	Nosprostots rotors.	→ Atvienot kontaktdakšu no elektrotīkla un iztīrīt rotoru (skatīt 6. nodaļu Apkope).
	Ūdens līmenis sūkņa palaišanas brīdī ir zemāks par noteikto minimālo ūdens līmeni.	→ Iegremdēt sūkni dziļāk.
Sūknis neieslēdzas vai neizslēdzas. Sūknis izslēdzas, lai gan OFF sensors atrodas ūdenī	Sensori ③ / ④ un kontakts ⑦ ir netīrs.	→ Notīrīt sensorus (skatīt 6. nodaļu Apkope).
Sūknis nesāk darboties vai pēkšņi apstājas darbības laikā	Siltumjutīgs drošības slēdzis ir izslēdzis sūkni pārkarsēšanas dēļ.	→ Atvienot kontaktdakšu no elektrotīkla un iztīrīt rotoru (skatīt 6. nodaļu Apkope). Ievērot maksimāli pieļaujamo sūknējamā šķidruma temperatūru (35 °C).
	Strāvas padeve pārtraukta.	→ Pārbaudīt drošinātājus un elektriskos spraudsavienojumus.
	Sūkņa pamatnē ir sakrājušas netīrumu daļiņas.	→ Atvienot kontaktdakšu no elektrotīkla un iztīrīt sūkšanas pamatni (skatīt 6. nodaļu Apkope).
Sūknis darbojas, bet sūknēšanas jauda samazinās	Sūkšanas pamatne ir aizsērējusi.	→ Atvienot kontaktdakšu no elektrotīkla un iztīrīt sūkšanas pamatni (skatīt 6. nodaļu Apkope).

⚠ **Citu traucējumu gadījumā sazinieties, lūdzu, ar GARDENA servisa nodaļu. Remontdarbus drīkst veikt tikai GARDENA servisa nodaļas pārstāvji vai GARDENA pilnvaroti pārdevēji.**

8. Tehniskie dati

	Iegremdējamais sūknis aquasensor		**Netīrā ūdens sūknis aquasensor**	
Typ **Preces nr.**	**9000** **(1783)**	**13000** **(1785)**	**8500** **(1797)**	**13000** **(1799)**
Nominālā jauda	320 W	650 W	380 W	680 W
Maks. caurplūdums	9.000 l/h	13.000 l/h	8.300 l/h	13.000 l/h
Maks. spiediens	0,7 bar	0,8 bar	0,6 bar	0,9 bar
Maks. sūknēšanas augstums	7 m	8 m	6 m	9 m
Mak. iegremdēšanas dziļums	7 m	7 m	7 m	7 m
Atlikušā ūdens augstums	1 mm	1 mm	35 mm	35 mm
Netīrais ūdens ar maks. cieto daļiņu izmēru	5 mm	5 mm	30 mm	30 mm
Sūkņa pieslēgums	universālais (G 1 ¼″ M) / universālais nipelis			

Typ	9000	13000	8500	13000
Minimālais ūdens līmeni ekspluatācijas sākšanas brīdī	5 mm	5 mm	45 mm	45 mm
Svars (bez kabeļa) apm.	3,8 kg	5,4 kg	4,0 kg	5,6 kg
Maks. materiāla temperatūra	35 °C	35 °C	35 °C	35 °C
Tīkla spriegums / tīkla frekvence	230 V / 50 Hz	230 V / 50 Hz	230 V / 50 Hz	230 V / 50 Hz
Min. / maks. ieslēgšanās augstums	5 mm / 175 mm	5 mm / 210 mm	65 mm / 230 mm	70 mm / 265 mm
Min. / maks. izslēgšanās augstums	3 mm / 170 mm	3 mm / 205 mm	40 mm / 225 mm	40 mm / 260 mm
Skaņas jaudas līmenis L_{WA} [1)]	48 dB (A)	55 dB (A)	55 dB (A)	55 dB (A)

1) mērīšanas metode saskaņā ar standartu EN 60335-1

Ieslēgšanās un izslēgšanās augstums

Ieslēgšanās un izslēgšanās augstumam iespējamas pielaides.

Tikai iegremdējamajam sūknim ar preces nr. 1783 / 1785:
Atlikušā ūdens augstums (ūdeni atsūknējot no virsmas līdz apm. 1 mm) tiek sasniegts tikai manuālajā darba režīmā , pagriežamajām kājiņām ⑧ esot iestatītām uz 1 mm (skatīt 4.nodaļu Lietošana).

9. Serviss / Garantija

Garantija:

GARDENA šim produktam sniedz 2 gadu garantiju (sākot no iegādes datuma). Šī garantija attiecas uz būtiskiem iekārtas trūkumiem, kuri pierādāmi attiecas uz materiālu vai ražošanas kļūdām. Tā nodrošina jaunas, nevainojamas iekārtas piegādi vai mums atsūtītas iekārtas bezmaksas remontu pēc mūsu izvēlas, ja ir izpildīti šādi noteikumi:

- Iekārta ir izmantota saskaņā ar tās mērķi un saskaņā ar lietošanas instrukcijas norādījumiem.
- Ne pircējs, ne trešās personas nav mēģinājušas iekārtu labot.

Rotori ir ātri dilstošas detaļas un uz tiem garantija neattiecas. Garantija neattiecas arī uz sūkņiem, kas tika bojāti sala iedarbības rezultātā.

Šī garantija neskar pret tirgotāju / pārdevēju esošas garantijas prasības.

Garantijas gadījumā lūdzu, atsūtiet bojāto iekārtu kopā ar pirkuma čeka kopiju un problēmas aprakstu, ievietojot aploksnē ar spastmarku, uz aizmugurē norādīto servisa adresi.

Kennlinie Tauchpumpe
Performance characteristics
Submersible Pump
Courbe de performance
Pompe d'évacuation pour eaux claires
Prestatiegrafiek Dompelpomp
Kapacitetskurva Dränkbar pump
Ydelses karakteristika Dykpumpe
Ominaiskäyrä Uppopumppu
Merkingslinje for Lensepumpe
Curva di rendimento per
Pompa sommersa
Curva característica de la
Bomba sumergible
Características de performance da
Bomba submersível
Charakterystyka Pompa zanurzeniowa
Teljesítménygörbe Merülőszivattyú
Charakteristika Ponorné čerpadlo
Charakteristika Ponorné čerpadlo
Χαρακτηριστική καμπύλη αντλίας
Характеристика Погружной насос
Karakteristika potopna črpalka
Dijagram potopna crpka
Karakteristična kriva potopna pumpa
Характеристика Заглибний насос
Graficul Pompa submersibilă
Karakter eğrisi Dalgıç Pompa
Характеристика Потопяема
дренажна помпа
Grafiku u pompës zhytëse
Uputatav pump karakteristik
Panardinamas siurblio charakteristinė
kreivė
Iegremdējamais sūkņa raksturlīkne

7000 Art. 1783 / 1785

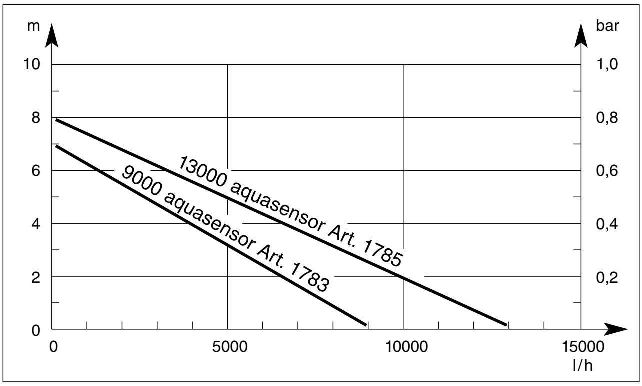

Kennlinie Schmutzwasserpumpe
Performance characteristics
Dirty Water Pump
Courbe de performance Pompe
d'évacuation pour eaux chargées
Prestatiegrafiek Vuilwaterpomp
Kapacitetskurva Spillvattenpump
Ydelses karakteristika
Dykpumpe til urent vand
Ominaiskäyrä Likavesipumpun
Merkingslinje for Lensepumpe for
urent vann
Curva di rendimento per
Pompa sommersa per acqua sporca
Curva característica de la
Bomba para aguas sucias
Características de performance da
Bomba para águas sujas
Charakterystyka Pompa do brudnej wody
Teljesítménygörbe Szennyvízszivattyú
Charakteristika Kalové čerpadlo
Charakteristika Kalové čerpadlo
Χαρακτηριστική καμπύλη αντλίας
Характеристика Насос для грязной воды
Karakteristika črpalka za umazano vodo
Dijagram crpka za otpadnu vodu
Karakteristična kriva pumpe za
prljavu vodu
Характеристика насос для брудної води
Graficul Pompă de apă murdară
Karakter eğrisi Kirli Su Pompası
Характеристика Помпа за мръсна вода
Grafiku u pompës për ujë të pisët
Reoveepumba karakteristikud
Purvino vandens siurblio charakteristinė
kreivė
Netīrā ūdens sūkņa raksturlīkne

7500 Art. 1797 / 1799

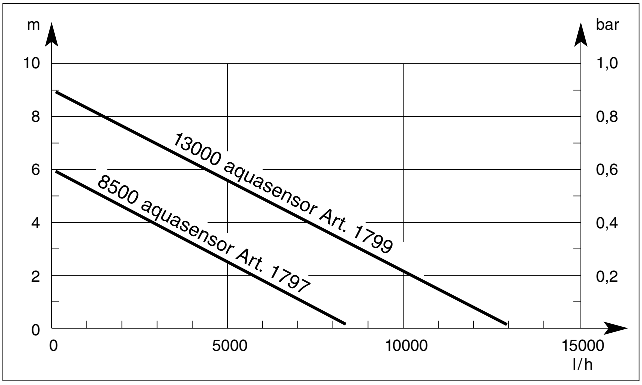

D Produkthaftung

Wir weisen ausdrücklich darauf hin, dass wir nach dem Produkthaftungsgesetz nicht für durch unsere Geräte hervorgerufene Schäden einzustehen haben, sofern diese durch unsachgemäße Reparatur verursacht oder bei einem Teileaustausch nicht unsere Original GARDENA Teile oder von uns freigegebene Teile verwendet werden und die Reparatur nicht vom GARDENA Service oder dem autorisierten Fachmann durchgeführt wird. Entsprechendes gilt für Ergänzungsteile und Zubehör.

GB Product Liability

We expressly point out that, in accordance with the product liability law, we are not liable for any damage caused by our units if it is due to improper repair or if parts exchanged are not original GARDENA parts or parts approved by us, and, if the repairs were not carried out by a GARDENA Service Centre or an authorised specialist.
The same applies to spare parts and accessories.

F Responsabilité

Nous vous signalons expressément que GARDENA n'est pas responsable des dommages causés par ses appareils, dans la mesure où ces dommages seraient causés suite à une réparation non conforme, dans la mesure où, lors d'un échange de pièces, les pièces d'origine GARDENA n'auraient pas été utilisées, ou si la réparation n'a pas été effectuée par le Service Après-Vente GARDENA ou l'un des Centres SAV agréés GARDENA. Ceci est également valable pour tout ajout de pièces et d'accessoires autres que ceux préconisés par GARDENA.

NL Productaansprakelijkheid

Wij wijzen er nadrukkelijk op, dat wij op grond van de wet aansprakelijkheid voor producten niet aansprakelijk zijn voor schade ontstaan door onze apparaten, indien deze door onvakkundige reparatie veroorzaakt zijn, of er bij het uitwisselen van onderdelen geen gebruik gemaakt werd van onze originele GARDENA onderdelen of door ons vrijgegeven onderdelen en de reparatie niet door de GARDENA technische dienst of de bevoegde vakman uitgevoerd werd. Ditzelfde geldt voor extra-onderdelen en accessoires.

S Produktansvar

Tillverkaren är inte ansvarig för skada som orsakats av produkten om skadan beror på att produkten har reparerats felaktigt eller om, vid reparation eller utbyte, andra än Original GARDENA reservdelar har använts. Samma sak gäller för kompletteringsdelar och tillbehör.

DK Produktansvar

Vi gør udtrykkeligt opmærksom på at i henhold til produktansvarsloven er vi ikke ansvarlige for skader forårsaget af vores udstyr, hvis det skyldes uautoriserede reparationer eller hvis dele er skiftet ud og der ikke er anvendt originale GARDENA dele eller dele godkendt af os, eller hvis reparationerne ikke er udført af GARDENA-service eller en autoriseret fagmand. Det samme gælder for ekstra udstyr og tilbehør.

FIN Tuotevastuu

Korostamme nimenomaan, että tuotevastuulain nojalla emme ole vastuussa laitteistamme johtuneista vahingoista, mikäli nämä ovat aiheutuneet epäasianmukaisesta korjauksesta tai osia vaihdettaessa ei ole käytetty alkuperäisiä GARDENA- varaosia tai hyväksymiämme osia ja korjauksen on suorittanut muu kuin GARDENA -huoltokeskus tai valtuuttamamme ammattihenkilö. Tämä pätee myös lisäosiin ja lisävarusteisiin.

I Responsabilità del prodotto

Si rende espressamente noto che, conformemente alla legislazione sulla responsabilità del prodotto, non si risponde di danni causati da nostri articoli se originati da riparazioni eseguite non correttamente o da sostituzioni di parti effettuate con materiale non originale GARDENA o comunque da noi non approvato e, in ogni caso, qualora l'intervento non venga eseguito da un centro assistenza GARDENA o da personale specializzato autorizzato. Lo stesso vale per le parti complementari e gli accessori.

E Responsabilidad de productos

Advertimos que conforme a la ley de responsabilidad de productos no nos responsabilizamos de daños causados por nuestros aparatos, siempre y cuando dichos daños hayan sido originados por arreglos o reparaciones indebidas, por recambios con piezas que no sean piezas originales GARDENA o bien piezas autorizadas por nosotros, así como en aquellos casos en que la reparación no haya sido efectuada por un Servicio Técnico GARDENA o por un técnico autorizado. Lo mismo es aplicable para las piezas complementarias y accesorios.

P Responsabilidade sobre o produto

Queremos salientar que segundo a lei da responsabilidade do fabricante, nós não nos responsabilizaremos por danos causados pelo nosso equipamento, quando estes ocorram em decorrência de reparações inadequadas ou da substituição de peças por peças não originais da GARDENA, ou peças não autorizadas. A responsabilidade tornar-se-à nula também depois de reparações realizadas por oficinas não autorizadas pela GARDENA. Esta restrição valerá também para peças adicionais e acessórios.

PL Odpowiedzialność za produkt
Zwracamy Państwa uwagę na fakt, iż nie odpowiadamy za szkody wyrządzone przez nasze urządzenia, jeżeli powstały one na skutek nieodpowiedniej naprawy albo zastosowania podczas wymiany nieoryginalnych części GARDENA lub części nie polecanych przez nas oraz jeżeli naprawa nie została dokonana przez serwis GARDENA lub autoryzowanego fachowca. Podobne ustalenia obowiązują w przypadku części uzupełniających lub osprzętu.

H Termékfelelősség
Nyomatékosan utalunk arra, hogy a termékfelelősségi törvény értelmében nem felelünk a készülékeink által okozott károkért, amennyiben ezek szakszerűtlen javítás következményei, vagy ha a cseréket nem eredeti GARDENA – vagy általunk kibocsátott alkatrészekkel végzik el és a javítást nem a GARDENA megbízott szervizei végezték. Ez értelemszszerűen érvényes a kiegészítő részekre és a tartozékokra is.

CZ Ručení za výrobek
Upozorňujeme výslovně na skutečnost, že podle zákona o ručení za výrobky nejsme povinni ručit za škody vyvolané našimi výrobky, pokud tyto škody byly způsobeny neodbornou opravou nebo v případě výměny dílů nebyly použity naše originální díly GARDENA, popř. díly, které jsme schválili, a oprava nebyla provedena v servisu GARDENA nebo autorizovaným specialistou. Analogické ustanovení platí rovněž pro doplňky a příslušenství.

SK Zodpovednosť za vady výrobku
Výslovne zdôrazňujeme, že podľa zákona o ručení za výrobok nie smezodpovední za škody spôsobené našim zariadením, ak sú spôsobené nesprávnou opravou, alebo ak sa nepoužili originálne diely GARDENA alebo nami schválené diely a ak nebola oprava vykonaná značkovou opravovňou GARDENA alebo autorizovaným odborníkom. To isté platí aj pre doplnkové diely a príslušenstvo.

GR *Υπαιτιότητα προϊόντος*
Κάνουμε σαφές ότι, σύμφωνα με τους νόμους παραγωγής των προϊόντων, δεν είμαστε υπεύθυνοι για καμία ζημιά που προκλήθηκε από το προϊόν μας εάν δε χρησιμοποιήθηκαν για όλες τις συνδέσεις αποκλειστικά και μόνο τα γνήσια εξαρτήματα ή ανταλλακτικά της GARDENA ή αν το σέρβις δεν πραγματοποιήθηκε στο σέρβις της GARDENA. Τα ίδια ισχύουν για τα συμπληρωματικά μέρη και τα αξεσουάρ.

SLO Jamstvo za proizvode
Izrecno opozarjamo, da po Zakonu o jamstvu za proizvode, ne odgovarjamo za škode, ki so jih povzročile naše naprave, v kolikor je bila povzročena zaradi nestrokovnega popravila, ali pa pri zamenjavi delov niso bili uporabljeni originalni nadomestni deli GARDENA oziroma deli, ki jih dovolimo uporabiti in če popravilo ni bilo opravljeno v servisu GARDENA oz. pri pooblaščenem strokovnjaku. Ustrezno velja tudi za dele, ki nadgrajujejo napravo in pribor.

RO Responsabilitatea legala a produsului
Menționam in mod expres ca, in concordanta cu responsabilitatea legala a produsului, nu suntem răspunzători de nici un accident provocat de produsele noastre daca se datorează reparării necorespunzătoare sau daca piesele de schimb nu sunt originale GARDENA sau aprobate de GARDENA, sau daca reparațiile nu au fost efectuate de un Centru de Sevice GARDENA sau un specialist autorizat. Aceleaşi prevederi se aplica si piese-lor de schimb si accesoriilor.

BG Отговорност за качество
Изрично подчертаваме, че съгласно закона за отговорност за качество, ние не носим отговорност за вредите причинени от нашите уреди, ако същите са причинени от неправилен ремонт или при подмяната на части не са използвани оригинални части на GARDENA или части одобрени от нас и ремонта не е извършен от сервиз на GARDENA или оторизиран специалист. Същото важи за допълнителните части и принадлежности.

EST Tootevastutus
Juhime teie tähelepanu sellele, et tootevastutusseaduse kohaselt ei vastuta me meie seadmete poolt põhjustatud kahjude eest, kui need on tekkinud asjatundmatu paranduse tagajärjel või kui detaili vahetamisel ei kasutatud GARDENA originaalvaruosi ega meie poolt kasutada lubatud varuosi ja kui parandustöid ei ole teinud GARDENA klienditeenindusspetsialistid ega meie volitatud spetsialistid. Sama kehtib lisadetailide ja tarvikute kohta.

LT Atsakomybė už produkciją
Prašome atkreipti dėmesį, kad remdamiesi „Mašinų saugos“ įstatymu, neatsakome už nuostolius, sukeltus mūsų prietaisų, jei jie atsirado dėl netinkamo remonto, arba, jei keičiant dalis, buvo naudojamos neoriginalios GARDENA dalys arba dalys, kurių mes neleidome naudoti, o remontą atliko ne GARDENA serviso centras ar įgaliotas specialistas. Tas pats galioja papildomoms dalims ir priedams.

LV Produkta atbildība
Mēs skaidri norādām uz to, ka saskaņā ar Produktu atbildības likumu, mēs neatbildam par mūsu iekārtu radītiem zaudējumiem, ciktāl tos ir izraisījis neatbilstošs remonts vai daļu nomaiņa ar neoriģinālām GARDENA daļām vai ne ar mūsu norādītajām detaļām un remontu nav veicis GARDENA serviss vai pilnvarots speciālists. Tas pats attiecas uz papildinošajām daļām un piederumiem.

D EG-Konformitätserklärung

Der Unterzeichnete Husqvarna AB, 561 82 Huskvarna, Sweden bestätigt, dass die nachfolgend bezeichneten Geräte in der von uns in Verkehr gebrachten Ausführung die Anforderungen der harmonisierten EU-Richtlinien, EU-Sicherheitsstandards und produktspezifischen Standards erfüllen. Bei einer nicht mit uns abgestimmten Änderung der Geräte verliert diese Erklärung ihre Gültigkeit.

GB EU Declaration of Conformity

The undersigned Husqvarna AB, 561 82 Huskvarna, Sweden, hereby certifies that, when leaving our factory, the units indicated below are in accordance with the harmonised EU guidelines, EU standards of safety and product specific standards. This certificate becomes void if the units are modified without our approval.

F Certificat de conformité aux directives européennes

Le constructeur, soussigné : Husqvarna AB, 561 82 Huskvarna, Sweden, déclare qu'à la sortie de ses usines le matériel neuf désigné ci-dessous était conforme aux prescriptions des directives européennes énoncées ci-après et conforme aux règles de sécurité et autres règles qui lui sont applicables dans le cadre de l'Union européenne. Toute modification portée sur ce produit sans l'accord express de Husqvarna supprime la validité de ce certificat.

NL EU-overeenstemmingsverklaring

Ondergetekende Husqvarna AB, 561 82 Huskvarna, Sweden, bevestigt, dat het volgende genoemde apparaat in de door ons in de handel gebrachte uitvoering voldoet aan de eis van, en in overeenstemming is met de EU-richtlijnen, de EU-veiligheidsstandaard en de voor het product specifieke standaard. Bij een niet met ons afgestemde verandering aan het apparaat verliest deze verklaring haar geldigheid.

S EU Tillverkarintyg

Undertecknad firma Husqvarna AB, 561 82 Huskvarna, Sweden, intygar härmed att nedan nämnda produkter överensstämmer med EU:s direktiv, EU:s säkerhets-standard och produktspecifikation. Detta intyg upphör att gälla om produkten änd-ras utan vårt tillstånd.

DK EU Overensstemmelse certificat

Undertegnede Husqvarna AB, 561 82 Huskvarna, Sweden bekræfter hermed, at enheder listet herunder, ved afsendelse fra fabrikken, er i overensstemmelse med harmoniserede EU retningslinier, EU sikkerhedsstandarder og produkt-specifikati-onsstandarder. Dette certifikat træder ud af kraft hvis enhederne er ændret uden vor godkendelse.

FIN EY-vaatimustenmukaisuusvakuutus

Allekirjoittanut Husqvarna AB, 561 82 Huskvarna, Sweden vakuuttaa, että allamai-nitut laitteet täyttävät tehtaaltamme lähtiessään yhdenmukaistettujen EY-direktiivien, EY-turvallisuusstandardien ja tuotekohtaisten standardien vaatimukset. Laitteisiin tehdyt muutokset, joista ei ole sovittu kanssamme, johtavat tämän vakuutuksen raukeamiseen.

I Dichiarazione di conformità alle norme UE

La sottoscritta Husqvarna AB, 561 82 Huskvarna, Sweden, certifica che il prodotto qui di seguito indicato, nei modelli da noi commercializzati, è conforme alle direttive armonizzate UE nonché agli standard di sicurezza e agli standard specifici di prodot-to. Qualunque modifica apportata al prodotto senza nostra specifica autorizzazione invalida la presente dichiarazione.

E Declaración de conformidad de la UE

El que subscribe Husqvarna AB, 561 82 Huskvarna, Sweden, declara que la pre-sente mercancía, objeto de la presente declaración, cumple con todas las normas de la UE, en lo que a normas técnicas, de homologación y de seguridad se refiere. En caso de realizar cualquier modificación en la presente mercancía sin nuestra previa autorización, esta declaración pierde su validez.

P Certificado de conformidade da UE

Os abaixo mencionados Husqvarna AB, 561 82 Huskvarna, Sweden, por este meio certificam que ao sair da fábrica o aparelho abaixo mencionado está de acordo com as directrizes harmonizadas da UE, padrões de segurança e de produtos específicos. Este certificado ficará nulo se a unidade for modificada sem a nossa aprovação.

PL Deklaracja zgodności Unii Europejskiej

Niżej podpisany Husqvarna AB, 561 82 Huskvarna, Sweden, potwierdza, że poniżej opisane urządzenie w wykonaniu wprowadzonym przez nas do obrotu spełnia wy-mogi zharmonizowanych wytycznych Unii Europejskiej, standardów bezpieczeństwa Unii Europejskiej i standardów specyficznych dla danego produktu. W przypadku wprowadzenia zmian nie uzgodnionych z nami wyjaśnienie to traci swoją ważność.

H EU azonossági nyilatkozat

Alulírott, Husqvarna AB, 561 82 Huskvarna, Sweden, igazolja, hogy az alább felsorolt, általunk forgalomba hozott termékek megfelelnek az EU elvárásoknak, EU biztonsági normáknak és a termékspecifikus szabványoknak egyaránt. A készülék velünk nem egyeztetett változtatása esetén ez a nyilatkozat érvényét vesz-ti.

CZ ES Prohlášení o shodě

Níže podepsaná společnost Husqvarna AB, 561 82 Huskvarna, Sweden, potvrzuje, že níže označený přístroj v provedení, který jsme uvedli na trh, splňuje požadavky uvedené v harmonizovaných směrnicích EU, v bezpečnostních standardech EU a ve standardech pro daný produkt. V případě změny přístroje, která námi nebyla odsouhlasena, ztrácí toto prohlášení platnost.

SK ES Vyhlásenie o zhode

Dolu podpísaná spoločnosť Husqvarna AB, 561 82 Huskvarna, Sweden, potvrdzuje, že ďalej označený prístroj vo vyhotovení nami uvedenom do prevádzky spĺňa požiadavky harmonizovaných smerníc EU, bezpečnostných štandardov EU a štandardov špecifických pre produkt. V prípade zmeny prístroja, ktorá nebola nami odsúhlasená, stráca toto vyhlásenie platnosť.

GR Πιστοποιητικὀ συμφωνἱας ΕΚ

Η υπογεγραμμένη: Husqvarna AB, 561 82 Huskvarna, Sweden πιστοποιεί ότι τα μηχανήματα που υποδεικνύονται κάτωθι, όταν φεύγουν από το εργοστάσιο, είναι κατασκευασμένα σύμφωνα με τις οδηγίες της Ευρωπαϊκής Κοινότητας, τα Κοινοτικά πρότυπα ασφαλείας και τις προδιαγραφές. Αυτό το πιστοποιητικό δεν ισχύει σε περίπτωση που τα προϊόντα τροποποιηθούν χωρίς την έγκρισή μας.

SLO Izjava o skladnosti s pravili EU

Podpisano podjetje, Husqvarna AB, 561 82 Huskvarna, Sweden, potrjuje, da v nadaljevanju navedena naprava v različici, ki smo jo poslali na trg, izpolnjuje zahteve smernic EU, varnostnih standardov EU in standardov tovrstnih proizvodov. Izjava ne velja za spremembe na napravi, ki niso opravljene v soglasju z nami.

RO UE - Certificat de conformitate

Prin prezenta Husqvarna AB, 561 82 Huskvarna, Sweden, certifica faptul ca, in momentul in care produsele menționate mai jos ies din fabrica sunt in concordanta cu directivele UE, standardele de siguranța UE si standardele specifice ale produ-sului UE. Acest certificat devine nul in cazul modificării aparatului fără aprobarea noastră.

BG ЕС-Декларация за съответствие

Подписаната фирма Husqvarna AB, 561 82 Huskvarna, Sweden декларира, че описаните подолу уреди, пуснати в продажба съгласно нашата спецификация, изпълняват изискванията на хармонизираните ЕС-директиви, ЕС-стандарти за безопасност и специфичните производствени стандарти. При промяна на уреда, която не е съгласувана с нас, тази декларация губи своята валидност.

EST ELi vastavusdeklaratsioon

Allakirjutanu Husqvarna AB, 561 82 Huskvarna, Sweden kinnitab, et kirjeldatud seade vastab meie poolt ringlusse viidud kujul ELi harmoniseeritud direktiividele, ELi ohutusstandarditele ja tootega seotud standarditele. Meiega kooskõlastamata muudatuse tegemise korral seadmel kaotab see deklaratsioon kehtivuse.

LT ES Atitikties deklaracija

Pasirašanti Husqvarna AB, 561 82 Huskvarna, Sweden patvirtina, kad žemiau nurodyti prietaisai ir jų modeliai, kuriuos paleidome į apyvartą, patenkina harmoni-zuotas ES direktyvas, ES saugumo standartus ir specifinius gaminio standartus. Atlikus bet kokį prietaiso pakeitimą, kuris nėra suderintas su mumis, ši deklaracija praranda galiojimą.

LV ES-atbilstības deklarācija

Parakstījusies Husqvarna AB, 561 82 Huskvarna, Sweden, Vācija apstiprina, ka sekojoši apzīmētās iekārtas, kuras mēs izplatām, savā izpildījumā atbilst harmo-nizētajām ES direktīvām, ES drošības standartiem un produkta specifiskajiem standartiem. Ar mūsu neapstiprinātām izmaiņām iekārtā šī deklarācija zaudē savu derīgumu.

Bezeichnung des Gerätes:	Tauchpumpe / Schmutzwasserpumpe
Description of the unit:	Submersible Pump / Dirty Water Pump
Désignation du matériel :	Pompe d'évacuation pour eaux claires / Pompe d'évacuation pour eaux chargées
Omschrijving van het apparaat:	Dompelpomp / Vuilwaterpomp
Produktbeskrivning:	Dränkbar pump / Spillvattenpump
Beskrivelse af enhederne:	Dykpumpe / Dykpumpe til urent vand
Laitteiden nimitys:	Uppopumppu / likavesipumppu
Descrizione del prodotto:	Pompa sommersa / Pompa sommersa per acqua sporca
Descripción de la mercancía:	Bomba sumergible / Bomba para aguas sucias
Descrição do aparelho:	Bomba submersível / Bomba para águas sujas
Opis urządzenia:	Pompa zanurzeniowa / Pompa do brudnej wody
A készülék megnevezése:	Merülőszivattyú / Szennyvízszivattyú
Označení přístroje:	Ponorné čerpadlo / kalové čerpadlo
Označenie prístroja:	Ponorné čerpadlo / kalové čerpadlo
Ονομασία της συσκευής:	Βυθιζόμενη αντλία / Αντλία Ακαθάρτων
Oznaka naprave:	Potopna črpalka / črpalka za umazano vodo
Descrierea articolelor:	Pompa submersibilă / Pompă de apă murdară
Обозначение на уредите:	Потопяема дренажна помпа / Помпа за мръсна вода
Seadmete nimetus:	Uputatav pump / Reoveepump
Gaminio pavadinimas:	Panardinamas siurblys / Purvino vandens siurblys
Iekārtu apzīmējums:	Iegremdējamais sūknis / Netīrā ūdens sūknis

Typ:	Typ:	Art.-Nr.:	Č.výr:
Type:	Typ:	Art. No.:	Č.výr:
Type :	Τύπος:	Référence :	Κωδ. No.:
Typ:	Tip:	Art. nr.:	Št. art.:
Typ:	Tipuri:	Art.nr. :	Nr art.:
Type:	Типове:	Varenr. :	Арт.-№ :
Tyypit:	Tüübid:	Art.-n:o. :	Toote nr:
Modello:	Tipas:	Art. :	Gaminio Nr.:
Tipo:	Tipi:	Art. Nº:	Art.-Nr.:
Tipo:	Typ:	Art. Nº:	Nr art.:
Típusok:	Cikkszám:		
aquasensor	9000	1783	
aquasensor	13000	1785	
aquasensor	8500	1797	
aquasensor	13000	1799	

EU-Richtlinien:	EU szabványok:
EU directives:	Směrnice EU:
Directives européennes :	Smernice EU:
EU-richtlijnen:	Προδιαγραφές ΕΚ:
EU direktiv:	Smernice EU:
EU Retningslinier:	Directive UE:
EY-direktiivit:	EC-директиви:
Direttive UE:	ELi direktiivid:
Normativa UE:	ES direktyvos:
Directrizes da UE:	ES-direktīvas:
Dyrektywy UE:	
93/68/EC	2006/95/EC
2006/42/EC	2004/108/EC

Harmonisierte EN:

EN ISO 12100-1	EN ISO 12100-2
EN 60335-1	EN 60335-2-41

Hinterlegte Dokumentation:	GARDENA Technische Dokumentation E. Renn 89079 Ulm
Deposited Documentation:	GARDENA Technical Documentation E. Renn 89079 Ulm
Documentation déposée :	Documentation technique GARDENA E. Renn 89079 Ulm

Anbringungsjahr der CE-Kennzeichnung:
Year of CE marking:
Date d'apposition du marquage CE :
Installatiejaar van de CE-aanduiding:
CE-Märkningsår:
CE-Mærkningsår:
CE-merkin kiinnitysvuosi:
Anno di rilascio della certificazione CE:
Colocación del distintivo CE:
Ano de marcação pela CE:
Rok nadania znaku CE: **2007**
CE bejegyzés kelte:
Rok přidělení značky CE:
Rok pridelenia označenia CE:
Έτος πιστοποιητικού ποιότητας CE:
Leto namestitve oznake CE:
Anul de marcare CE:
Година на поставяне на CE-маркировка:
CE-märgistuse paigaldamise aasta:
CE- marķējuma uzlikšanas gads:
Metai, kuriais paženklinta CE-ženklu:

Ulm, den 01.07.2007	Der Bevollmächtigte
Ulm, 01.07.2007	Authorised representative
Fait à Ulm, le 01.07.2007	Représentant légal
Ulm, 01-07-2007	Gemachtigde
Ulm, 2007.07.01.	Behörig Firmatecknare
Ulm, 01.07.2007	Teknisk direktør
Ulmissa, 01.07.2007	Valtuutettu edustaja
Ulm, 01.07.2007	Rappresentante autorizzato
Ulm, 01.07.2007	Representante autorizado
Ulm, 01.07.2007	Representante autorizado
Ulm, 01.07.2007r.	Uprawniony do reprezentacji
Ulm, 01.07.2007	Meghatalmazott
V Ulmu, dne 01.07.2007	Zplnomocněnec
Ulm, 01.07.2007	Splnomocnenec
Ulm, 01.07.2007	Νόμιμος εκπρόσωπος της εταιρίας
Ulm, 01.07.2007	Vodja tehničnega oddelka
Ulm, 01.07.2007	Conducerea tehnică
Улм, 01.07.2007	Упълномощен
Ulm, 01.07.2007	Volitatud esindaja
Ulm, 2007.07.01	Įgaliotasis atstovas
Ulma, 01.07.2007	Pilnvarotā persona

Peter Lameli
R & D Director

Deutschland / Germany
GARDENA GmbH
Central Service
Hans-Lorenser-Straße 40
D-89079 Ulm
Produktfragen:
(+49) 731 490-123
Reparaturen:
(+49) 731 490-290
service@gardena.com

Albania
COBALT Sh.p.k.
Rr. Siri Kodra
1000 Tirana

Argentina
Husqvarna Argentina S.A.
Av.del Libertador 5954 -
Piso 11 - Torre B
(C1428ARP) Buenos Aires
Phone: (+54) 11 5194 5000
info.gardena@
ar.husqvarna.com

Armenia
Garden Land Ltd.
61 Tigran Mets
0005 Yerevan

Australia
Husqvarna Australia Pty. Ltd.
Locked Bag 5
Central Coast BC
NSW 2252
Phone: (+61) (0) 2 4352 7400
customer.service@
husqvarna.com.au

Austria / Österreich
Husqvarna Austria GmbH
Consumer Products
Industriezeile 36
4010 Linz
Tel.: (+43) 732 77 01 01-90
consumer.service@
husqvarna.at

Azerbaijan
Firm Progress
a. Aliyev Str. 26A
1052 Baku

Belgium
GARDENA Belgium NV/SA
Sterrebeekstraat 163
1930 Zaventem
Phone: (+32) 2 7 20 92 12
Mail: info@gardena.be

Bosnia / Herzegovina
SILK TRADE d.o.o.
Industrijska zona Bukva bb
74260 Tešanj

Brazil
Husqvarna do Brasil Ltda
Av. Francisco Matarazzo,
1400 – 19º andar
São Paulo - SP
CEP: 05001-903
Tel: 0800-112252
marketing.br.husqvarna@
husqvarna.com.br

Bulgaria
Хускварна България ЕООД
Бул. „Андрей Ляпчев" № 72
1799 София
Тел.: (+359) 02/9 75 30 76
www.husqvarna.bg

Canada / USA
GARDENA Canada Ltd.
100 Summerlea Road
Brampton, Ontario L6T 4X3
Phone: (+1) 905 792 93 30
info@gardenacanada.com

Chile
Maquinarias Agroforestales
Ltda. (Maga Ltda.)
Santiago, Chile
Avda. Chesterton
8355 comuna Las Condes
Phone: (+56) 2 202 4417
Dalton@maga.cl
Zipcode: 7560330

Temuco, Chile
Avda. Valparaíso # 01466
Phone: (+56) 45 222 126
Zipcode: 4780441

China
Husqvarna (China) Machinery
Manufacturing Co., Ltd.
No. 1355, Jia Xin Rd.,
Ma Lu Zhen, Jia Ding Dist.,
Shanghai
201801
Phone: (+86) 21 59159629
Domestic Sales
www.gardena.com.cn

Colombia
Husqvarna Colombia S.A.
Calle 18 No. 68 D-31, zona
Industrial de Montevideo
Bogotá, Cundinamarca
Tel. 571 2922700 ext. 105
jairo.salazar@
husqvarna.com.co

Costa Rica
Compania Exim
Euroiberoamericana S.A.
Los Colegios, Moravia,
200 metros al Sur del Colegio
Saint Francis - San José
Phone: (+506) 297 68 83
exim_euro@racsa.co.cr

Croatia
SILK ADRIA d.o.o.
Josipa Lončara 3
10090 Zagreb
Phone: (+385) 1 3794 580
silk.adria@zg.t-com.hr

Cyprus
Med Marketing
17 Digeni Akrita Ave
P.O. Box 27017
1641 Nicosia

Czech Republic
Husqvarna Česko s.r.o.
Türkova 2319/5b
149 00 Praha 4 – Chodov
Bezplatná infolinka:
800 100 425
servis@cz.husqvarna.com

Denmark
GARDENA / Husqvarna
Consumer Outdoor Products
Salgsafdelning Danmark
Box 9003
S-200 39 Malmö
info@gardena.dk

Dominican Republic
BOSQUESA, S.R.L
Carretera Santiago Licey
Km. 5 ½
Esquina Copal II.
Santiago, Dominican Republic
Phone: (+809) 736-0333
joserbosquesa@claro.net.do

Ecuador
Husqvarna Ecuador S.A.
Arupos E1-181 y 10 de Agosto
Quito, Pichincha
Tel. (+593) 22800739
francisco.jacome@
husqvarna.com.ec

Estonia
Husqvarna Eesti OÜ
Consumer Outdoor Products
Kesk tee 10, Aaviku küla
Rae vald
Harju maakond
75305 Estonia
kontakt.etj@husqvarna.ee

Finland
Oy Husqvarna Ab
Consumer Outdoor Products
Lautatarhankatu 8 B / PL 3
00581 HELSINKI
info@gardena.fi

France
GARDENA France
Immeuble Exposial
9-11 allée des Pierres Mayettes
ZAC des Barbanniers, B.P. 99
-F- 92232 GENNEVILLIERS
cedex
Tél. (+33) 01 40 85 30 40
service.consommateurs@
gardena.fr

Georgia
ALD Group
Beliashvili 8
1159 Tleilisi

Great Britain
Husqvarna UK Ltd
Preston Road
Aycliffe Industrial Park
Newton Aycliffe
County Durham
DL5 6UP
info.gardena@
husqvarna.co.uk

Greece
HUSQVARNA ΕΛΛΑΣ Α.Ε.Β.Ε.
Υπ/μα Ηφαίστου 33Α
Βι. Πε. Κορωπίου
194 00 Κορωπί Αττικής
V.A.T. EL094094640
Phone: (+30) 210 66 20 225
info@husqvarna-consumer.gr

Hungary
Husqvarna Magyarország Kft.
Ezred u. 1-3
1044 Budapest
Telefon: (+36) 1 251-4161
vevoszolgalat.husqvarna@
husqvarna.hu

Iceland
Ó. Johnson & Kaaber
Tunguhalsi 1
110 Reykjavik
ooj@ojk.is

Ireland
Husqvarna UK Ltd
Preston Road
Aycliffe Industrial Park
Newton Aycliffe
County Durham
DL5 6UP
info.gardena@
husqvarna.co.uk

Italy
Husqvarna Italia S.p.A.
Via Como 72
23868 VALMADRERA (LC)
Phone: (+39) 0341.203.111
info@gardenaitalia.it

Japan
KAKUICHI Co. Ltd.
Sumitomo Realty &
Development Kojimachi
BLDG., 8F
5-1 Nibanncyo
Chiyoda-ku
Tokyo 102-0084
Phone: (+81) 33 264 4721
m_ishihara@kaku-ichi.co.jp

Kazakhstan
LAMED Ltd.
155/1, Tazhibayevoi Str.
050060 Almaty
IP Schmidt
Abayavenue 3B
110 005 Kostanay

Kyrgyzstan
Alye Maki
av. Moladaya Guardir J 3
720014
Bishkek

Latvia
Husqvarna Latvija
Consumer Outdoor Products
Bākūžu iela 6
LV-1024 Rīga
info@husqvarna.lv

Lithuania
UAB Husqvarna Lietuva
Consumer Outdoor Products
Ateities pl. 77C
LT-52104 Kaunas
centras@husqvarna.lt

Luxembourg
Magasins Jules Neuberg
39, rue Jacques Stas
Luxembourg-Gasperich 2549
Case Postale No. 12
Luxembourg 2010
Phone: (+352) 40 14 01
api@neuberg.lu

Mexico
AFOSA
Av. Lopez Mateos Sur # 5019
Col. La Calma 45070
Zapopan, Jalisco
Mexico
Phone: (+52) 33 3818-3434
icornejo@afosa.com.mx

Moldova
Convel S.R.L.
290A Muncesti Str.
2002 Chisinau

Netherlands
GARDENA Nederland B.V.
Postbus 50176
1305 AD ALMERE
Phone: (+31) 36 521 00 00
info@gardena.nl

Neth. Antilles
Jonka Enterprises N.V.
Sta. Rosa Weg 196
P.O. Box 8200
Curaçao
Phone: (+599) 9 767 66 55
pgm@jonka.com

New Zealand
Husqvarna New Zealand Ltd.
PO Box 76-437
Manukau City 2241
Phone: (+64) (0) 9 9202410
support.nz@husqvarna.co.nz

Norway
GARDENA
Husqvarna Consumer
Outdoor Products
Salgskontor Norge
Kleverveien 6
1540 Vestby
info@gardena.no

Peru
Husqvarna Perú S.A.
Jr. Ramón Cárcamo 710
Lima 1
Tel: (+51) 1 3 320 400 ext. 416
juan.remuzgo@
husqvarna.com

Poland
Husqvarna
Poland Spółka z o.o.
ul. Wysockiego 15 b
03-371 Warszawa
Phone: (+48) 22 330 96 00
gardena@gardena.pl

Portugal
Husqvarna Portugal, SA
Lagoa - Albarraque
2635 - 595 Rio de Mouro
Tel.: (+351) 21 922 85 30
Fax : (+351) 21 922 85 36
info@gardena.pt

Romania
Madex International Srl
Soseaua Odaii 117-123,
RO 013603
Bucureşti, S 1
Phone: (+40) 21 352.76.03
madex@ines.ro

Russia
ООО „Хускварна"
141400, Московская обл.,
г. Химки,
улица Ленинградская,
владение 39, стр.6
Бизнес Центр
„Химки Бизнес Парк",
помещение ОВ02_04

Serbia
Domel d.o.o.
Autoput za Novi Sad bb
11273 Belgrade
Phone: (+381) 1 18 48 88 12
miroslav.jejina@domel.rs

Singapore
Hy-Ray PRIVATE LIMITED
40 Jalan Pemimpin
02-08 Tat Ann Building
Singapore 577185
Phone: (+65) 6253 2277
shiying@hyray.com.sg

Slovak Republic
Husqvarna Česko s.r.o.
Türkova 2319/5b
149 00 Praha 4 – Chodov
Bezplatná infolinka:
800 154 044
servis@sk.husqvarna.com

Slovenia
Husqvarna Austria GmbH
Consumer Products
Industriezeile 36
4010 Linz
Tel.: (+43) 732 77 01 01-90
consumer.service@
husqvarna.at

South Africa
Husqvarna
South Africa (Pty) Ltd
Postnet Suite 250
Private Bag X6,
Cascades, 3202
South Africa
Phone: (+27) 33 846 9700
info@gardena.co.za

Spain
Husqvarna España S.A.
C/ Basauri, nº 6
La Florida
28023 Madrid
Phone: (+34) 91 708 05 00
atencioncliente@gardena.es

Suriname
Agrofix n.v.
Verlengde Hogestraat #22
Phone: (+597) 472426
agrofix@sr.net
Pobox : 2006
Paramaribo
Suriname-South America

Sweden
Husqvarna AB
S-561 82 Huskvarna
info@gardena.se

Switzerland / Schweiz
Husqvarna Schweiz AG
Consumer Products
Industriestrasse 10
5506 Mägenwil
Phone: (+41) (0) 848 800 464
info@gardena.ch

Turkey
GARDENA Dost Diş Ticaret
Mümessillik A.Ş.
Sanayi Çad. Adil Sokak
No: 1/B Kartal
34873 Istanbul
Phone: (+90) 216 38 93 939
info@gardena-dost.com.tr

Ukraine / Україна
ТОВ «Хусварна Україна»
вул. Васильківська, 34,
офіс 204-г
03022, Київ
Тел. (+38) 044 498 39 02
info@gardena.ua

Uruguay
FELI SA
Entre Ríos 1083 CP 11800
Montevideo - Uruguay
Tel: (+598) 22 03 18 44
info@felisa.com.uy

Venezuela
Corporación Casa y Jardín C.A.
Av. Caroní, Edif. Trezmen, PB.
Colinas de Bello Monte.
1050 Caracas.
Tlf: (+58) 212 992 33 22
info@casayjardin.net.ve

1783-20.960.06/0811
© GARDENA
Manufacturing GmbH
D-89070 Ulm
http://www.gardena.com